Catálogo Técnico

Elementos Hidráulicos

bezares s.a.

Building our world

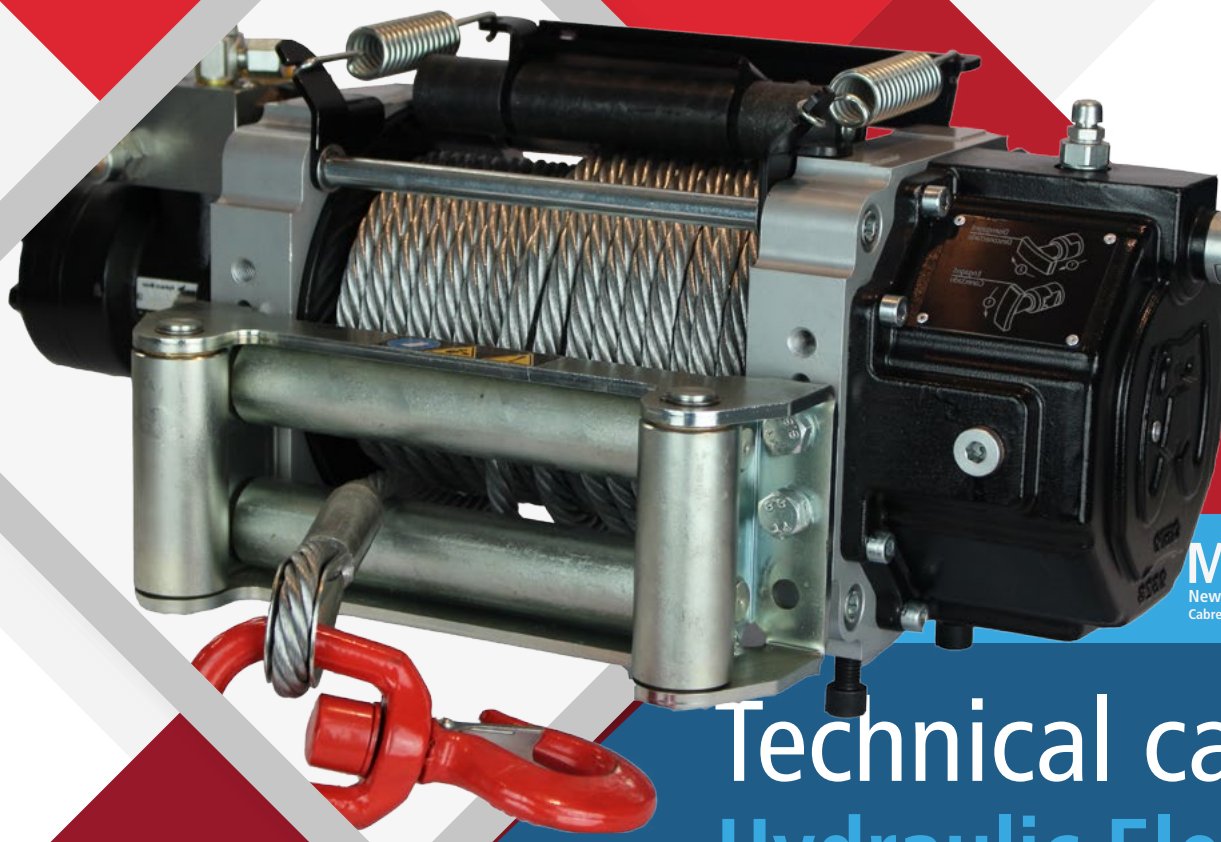

MAMMOTH

New generation Heavy-Duty winches

Cabrestantes reforzados de nueva generación

Technical catalog

Hydraulic Elements

bezares@bezares.com
Avenida de las Retamas, 145
45950 • Toledo • España
+34 91 818 82 97 • bezares.com

bezares s.a.

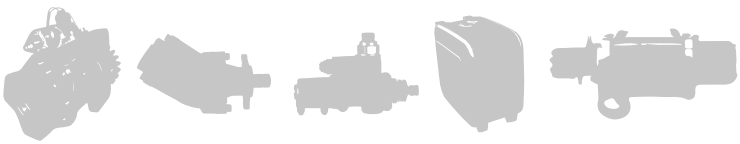

Bombas y motores
Pumps and motors 9

Depósitos
Oil Tanks 73

Válvulas
Valves 103

Centrales
Power Packs 161

Cabrestantes
Winches 179

Kits Hidráulicos
Wet Kits 195

Cajas
Gearboxes 207

Adaptadores
Adapters 235

Accesorios
Accessories 269

Indice / Contents

Bombas y motores / Pumps and motors 9

BEA 11/17 10
BEAU 11/17 UNI 3 Bolts 12
BEM 23/30/40/45 14
BEU 23/ 30/ 40/ 45 16
BE L SERIES (50-120) 18
BE LS 60/80/100 22
BELS AH 60/80/100 24
BE LS A1 60/80/100 26
BE XL 85/115/130/150 28
BE XLNS 85/100/115/130/150 30
BE XL AE 85/115/130/150 32
BZ 12/30/40/50/58 34
BZ 61/71/81/101 36
BZT 51+51/ 61+41 38
FR2 DOBLE CAUDAL (54 + 54) 40
FR2 TWIN FLOW (54 + 54) 40
FR (Alta Presión / Heavy Duty) 42
MR45/80/125 / MRAE 80
(Media Presión / Medium Duty) 45
F1 48
T1 50
F2 DOBLE CAUDAL
F2 TWIN FLOW 52
Bomba de caudal variable FRV 84
FRV 84 Variable Flow Pump 54
Bomba de caudal Variable VP1
VP1 Variable Flow Pumps 56
Bombas de Mano
Hand Pumps 58
Bombas de Mano
Hand Pumps 60
Bomba de Mano soporte reducido
Hand Pump with reduced bracket 62
BZM 63
FRM 65
F1 M 67
F11 69
F12 71

Depósitos / Oil Tanks 73

Lateral Side - 30 / 50 L 74
Lateral Side - 75 / 100 L 76
Lateral Side - 160 / 200 L 78
Lateral Side - 120 / 140 / 160 / 200 L 80
Lateral Side - 200 L 82
Posterior Rear - 80 L 84
Posterior Rear - 100 / 135 / 180 / 200 L 85
Lateral Side - 30L HDPE 87
Chassis - 20 / 40 L 88
Chassis - 7.5 / 10 / 15 / 20 L 89
Chassis - 7.5 / 10 / 15 L 91
Chassis - 20 L 93
Filtro Retorno de aceite
Return oil Filters 94
Filtro Retorno de aceite
Return oil Filters 96
Placa Base para Dist. Acoplados
Base Plates for Tipping Valve 97
Válvula de cierre, para manguera de aspiración
Screw-Down BZ Valve 98
Válvula de cierre, para manguera de aspiración
Screw-Down BZ Valve 99
Tapón Desvaporizador y Filtro de Llenado
Air Filter 100
Tapón Desvaporizador y Filtro de Llenado
Air Filter 101

Válvulas / Valves 103

Distribuidor BZD-BZV 70
BZD-BZV 70 Tipping Valve 104
Distribuidor BZD-BZV 150
BZD-BZV 150 Tipping Valve 106
Distribuidor BZD 150L 2 Presiones
BZD 150L Tipping Valve 2 Pressures 108
Distribuidor BZD-BZV 180C
BZD-BZV 180C Tipping Valve 110
Distribuidor BZD 180L 2 Pr. neumaticas
BZD 180L 2 pneum. press. Tipping Valve 112
Distribuidor BZDP250
BZDP250 Tipping Valve 114
Distribuidor BZDE 40. 12V/24V
BZDE 40. Tipping valve 12V/24V 116
BZVE 40 - 70
BZVE 40 - 70 Valve 118
BZAL 100L Basc. directo simple
BZAL 100L. Tipping valve 120
Distribuidor 150 L para bomba BE L
Tipping valve for BE L coupling 122
Válvula Apertura Puerta Trasera
Hydraulic Rear Door Opening 124
Distribuidores Apilables
Pilling–Up Directional Control Valves 126
Cierre esférico
Spherical Locking Valve 128
Apertura constante de 3 vias
Constant Openning Valve, 3 ways 130
Desviadora, accionam. neumático
3 way pneumatic diverter constant openning 131
Regulador de caudal
Flow Regulator 132
Divisor de caudal prioritario, 3 vías con pomo
3-Way Priority flow divider with knob 133
Regulador de caudal compensado
Compensated Flow Regulator 134
Regulador automático de giro 80-150 bar
Automatic speed governor 80-150 bar 136
Limitadora para bomba BE L
Relief Valve for BE L pumps 138
Limitadora para bomba BE XL
Relief Valve for BE XL pumps 139
Válvulas para Bomba Agrícola BEL
Valves for BEL Agricultural Pump 140
Adosada para Bomba Agrícola BEXL
Special valve for BEXL Agricultural Pump 141
By-Pass para bomba FR
By-Pass Valve for FR Pump 142
BYPASS KFA 23/32/45/63/80/107 143
Limitadora de presión
Relief valve 144
Final de carrera
End of stroke valve 146
Anti-Retorno
Non-Return valve 147
Válvulas Anticaida
Anti fall Valves 148
Desviadora con accionamiento mecánico
3 Way mechanical diverter constant opening 149
Control neumático, señal luminosa
Pneumatic controls, warning light 150
Monomando de control neumático 2 y 3 vias
2&3 ways pneumatic control, warning light 151
Tirador 3 vías, 5 vías y Palanca 2 vías
3 ways puller, 5 ways and 2 ways lever 154
Llave accionamiento con señal luminosa
On/Off switch with warning light 155
Monomando control neumático 3 vías
Pneumatic control, 3 ways 156
Válvula neumática doble efecto
Double acting pneumatic valve 157
Final de Carrera Neumático
Pneumatic End of Stroke 159
Electroválvula 3/2"
3/2" Electrovalve 160

Centrales / Power Packs 161

Cuerpo Central / Power Pack Block 162
Bombas / Pumps 165
Depósitos / Oil Tanks 166
Motores / Motors 168
Cuerpo Microcentral / Micro Power Pack Block 172
Bombas / Pumps 173
Depósitos / Tanks 173
Motores / Motors 174
Bombas / Pumps 175
Motores / Motors 175
Accesorios / Accessories 176
Aplicaciones / Applications 177

Cabrestantes / Winches 179

Hidráulico arrastre Bull S40
Bull S40 hydraulic recovery winch 180
Hidráulico arrastre Bull
Bull hydraulic recovery winch 182
Mammoth - Hidráulico de Arrastre
Mammoth - Hydraulic Recovery Winch 184
Hidráulico Arrastre
Hydraulic Recovery Winch 186
Hidráulico 10000, 15000 Kg
Hydraulic winch 10000, 15000 Kg 188
Hidráulico 20000 Kg
Hydraulic winch 20000 Kg 190
Hidráulico 30000 Kg
Hydraulic winch 30000 Kg 192

Kits Hidráulicos / Wet Kits 195

Volquete
Dumper 196
Vehículo Pequeño con Minicentral
Small Vehicle Mini Power Pack 197
Vehículo Pequeño con Toma de Fuerza
Small Vehicle with Power Take-off 198
Vehículo Grande
Big Vehicle 201
Vehículo Grande 3 ejes
Big Vehicle Six-Wheeler Truck 202

Cajas / Gearboxes 207

Abierta dos salidas
Splitterbox SB 118, SB 154 208
Caja salida 3 bombas
Three Outputs Pump Gearbox 210
Multiplicadora
Gear Up Box 212
Multiplicadora coaxial alta potencia
High power coaxial Gear Up Box 214
Reductora dos relaciones
Two ratios reducer 216
Multiplicadora alta potencia
High power Gear Up Box 218
Multiplicadora Vertical 3 Ejes
3 Shafts vertical Gear Up Box 220
Multiplicadora reforzada para Tractores
Heavy Duty Trac-Power for Tractors 222
Multiplicadora doble salida
Twin Output Gear up box 225
Corte y transferencia
Total Intermediate PTO's 227
Transfer BZ
Split Shaft BZ 230
Kit completo pinza freno (BZ-350)
Mechanical Brake Kit For BZ-350 232

Adaptadores / Adapters 235

Inversores de giro
Rotation reverse 236
Inversores de giro reforzados
Heavy Duty Rotation reverse 238
Adaptador de plato con 2 apoyos
Output flange adapter - 2 supports 240
Adaptador de plato con 1 apoyo
Output flange adapter - 1 support 242
UNI 3 - ISO 4 244
ISO 4 - UNI 3 245
ISO 4 - SAE"A" 2 (Z=9) 246
Bomba VP1 - SAE"A" 2 Tal.
VP1 pump - SAE"A" 2 Bolt. 247
ISO 4 - SAE "B" 2/4 248
Mercedes Unimog - ISO 4 249
Mercedes UNIMOG 250
SAE "C"- SAE "B" 13T 2/4 251
ISO 4 - SAE "C" 4 252
SAE "B" 2 - ISO 4 253
Macho-Hembra ISO 4 / L= 85 mm
Male-Female ISO 4 / L= 85 mm 254
Macho-Hembra ISO 4 / L= 125 mm
Male - Female ISO 4 / L= 125 mm 255
Original PTO ZF N221/10 257
Original PTO ZF N221/10 (1:1.32) 259
Bomba VP1 - ISO 4
VP1 pump - ISO 4 261
Original Sinotruck PTO 262
Adaptador de Embrague
Clutch Adapter 263
ISO 4 - DIN 9611 265
VB - TF Ø25
VB - Round Shaft Ø25 266
SAE C 2 - ISO 4 267

Accesorios / Accessories 269

Racores Rápidos Neumáticos
Pneumatic Quick Connectors 270
Enchufes rapidos Hidráulicos
Hydraulic Quick Sockets 271
Empalmes Hidráulicos
Hydraulic Connectors 272
Empalmes Hidráulicos Orientables
Rotatable Hydraulic Connectors 273
Empalmes Hidráulicos Giratorios
Rotary Hydraulic Connectors 275
Racores de Aspiración
Suction Pipes 276
Platos de Transmisión
Coupling Plates 278
Nudos Cardan para Transmisiones
Cardan Shafts for transmissions 280
Transmisiones de Plato
Cardan Flanges for Transmissions Gearbox 281
Acoplamientos Elásticos
Elastic Couplings 282
Lanzadera soporte latiguillos
Hoses Bracket 283
Conjunto adaptable lanza y giratorios
Hose support Kit with Rotatable Connectors 284
Conjunto adaptable lanza / distribuidor
Flexible Kit: Hose & Tipping Valve support 285
Botonera manual Simple efecto
Single Acting Button control 288
Botonera manual Simple/Doble efecto
Single & Double Acting Button control 289
Botonera fija simple / Doble efecto
Fixed button control single / double acting 291
Botonera 12/24V dos pulsadores
12/24V. Button control, Two Buttons 292
Botonera manual Simple efecto
Single Acting Button control 293
Final de carrera eléctrico
Electric end of stroke 294
Embrague Electromagnético BZ
Electromagnetic Clutch BZ 295
Mando a Distancia
Remote Control 297
Kit neumático de presión
Pneumatic pressure kit 298
Kit acc. Neumático Multifunción
Multifuctional Pneumatic Kit 299
Mando por cable
Cable Control 300

Mando por cable super reforzado
Super Heavy Duty Wire Control 301
Enfriador BZEA 50 L. 12V / 24V
BZEA Oil Cooler 50 L. 12V / 24V 302
Enfriador BZEA 100 L. 12V / 24V
BZEA Oil Cooler 100 L. 12V / 24V 303
Enfriador BZEA 150 L. 12V / 24V
BZEA Oil Cooler 150 L. 12V / 24V 304
Enfriador BZEA 200 L. 12V / 24V
BZEA Oil Cooler 200 L. 12V / 24V 305
Enfriador BZEA 250 L. 12V / 24V
BZEA Oil Cooler 250 L. 12V / 24V 306
Enfriador BZEA 300 L. 12V / 24V
BZEA Oil Cooler 300 L. 12V / 24V 307
Manómetro Digital Junior / Digital Manometer 308
Divisor de Caudal / Flow Divider 309
Kit Accionamiento: Tomas de Fuerza con embrague
Shifting Kit for Hot Shift PTO's 310
Condiciones generales de Venta
General Sales conditions 311
Notas / Notes 313

Descargar catalogo de PTO

Download our PTO catalog

bezares.com/catalogos/catalogo-tecnico-PTO

bezares s.a.

FR2

Bomba de pistones
de doble caudal
Twin flow piston pump

Indice / Contents

BEA 11/17 10
BEAU 11/17 UNI 3 Bolts 12
BEM 23/30/40/45 14
BEU 23/ 30/ 40/ 45 16
BE L SERIES (50-120) 18
BE LS 60/80/100 22
BELS AH 60/80/100 24
BE LS A1 60/80/100 26
BE XL 85/115/130/150 28
BE XLNS 85/100/115/130/150 30
BE XL AE 85/115/130/150 32
BZ 12/30/40/50/58 34
BZ 61/71/81/101 36
BZT 51+51/ 61+41 38
FR2 DOBLE CAUDAL (54 + 54) 40
FR2 TWIN FLOW (54 + 54) 40
FR (Alta Presión / Heavy Duty) 42
MR45/80/125 / MRAE 80
(Media Presión / Medium Duty) 45
F1 48
T1 50
F2 DOBLE CAUDAL
F2 TWIN FLOW 52
Bomba de caudal variable FRV 84
FRV 84 Variable Flow Pump 54
Bomba de caudal Variable VP1
VP1 Variable Flow Pumps 56
Bombas de Mano
Hand Pumps 58
Bombas de Mano
Hand Pumps 60
Bomba de Mano soporte reducido
Hand Pump with reduced bracket 62
BZM 63
FRM 65
F1 M 67
F11 69
F12 71

Bombas y motores / Pumps and motors

Bomba Hidráulica Hydraulic Pump

BEA 11/17

Descripción Description

Bomba de engranajes con sentido de giro reversible y drenaje interno. Construida con cuerpo de aluminio, más ligera y que permite trabajar a altas presiones con un bajo nivel de ruido.

Gear pump with reversible Rotation direction and internal drainage. Built in aluminium body, lighter than casting pumps, permits to work at high pressures with a low level of noise.

Datos Principales Main Data			
Tipo de Bomba Pump Type		BEA 11	BEA 17
Codigo Part Number		5060806	5060906
Desplazamiento Displacement (cm3/rev)		10.6	16
Presión máxima continua Maximum continuous pressure (P1) (bar)		275	250
Presión máxima pico Max. peak pressure (P3) (bar)		300	275
Velocidad Speed (r.p.m)	min. (P1)	500	
	máx. (P1)	2000	
Dimensiones Dimensiones (mm)	A	131.5	140.5
	B	77.5	
	C	BSP 1/2"	BSP 3/4"
	D	BSP 1/2"	BSP 1/2"
Peso Weight (kg)		4,35	4,82

Dirección de Rotación Rotation direction		Reversible Bi-directional
Presión de Entrada Input Pressure	Recomendado Recommended	0.7÷ 3 bar (abs)
Temperaturas Temperatures		Desde -25°C a +80°C From -25°C to +80°C
Aceite recomendado Recommended Oil	Según aceites hidráulicos ISO / DIN y aceites resistentes al fuego. Mineral oil based hydraulic fluids to ISO / DIN and fire resistant fluids.	
Viscosidad Viscosity	Recomendado Recommended	De 12 ÷ 100 mm2/s (cST)
	Permitido Allowed	Max. 750 mm2/s (cST)

Av. de las Retamas. Parcela:145. 45950. Casarrubios del Monte. Toledo (Spain) Tlf: +34 91 818 82 97
bezares.com | bezares@bezares.com
bezares s.a.

BEA 11/17

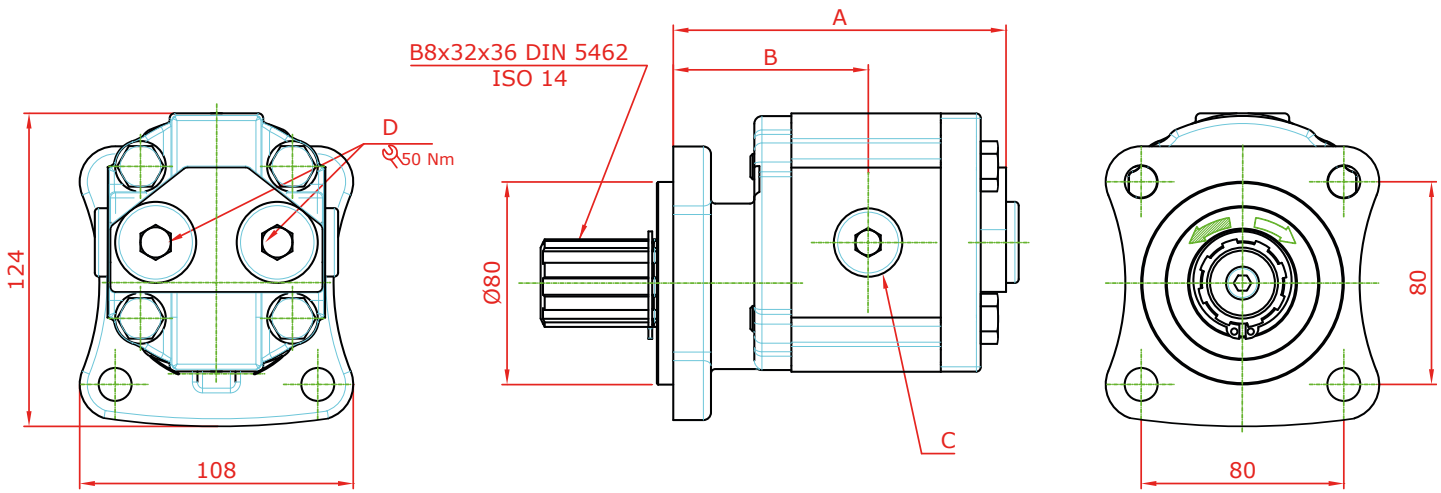

Curvas de Rendimiento
Performances Curves

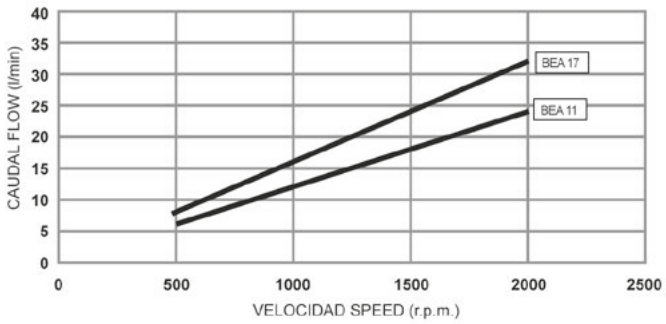

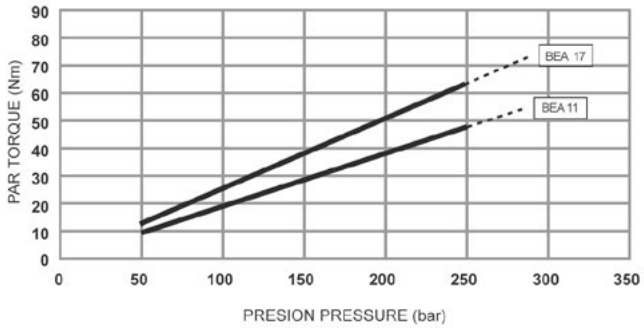

Importante: Consultar instrucciones de Montaje Important: Consult fitting Instructions

Bomba Hidráulica Hydraulic Pump

BEAU 11/17 UNI 3 Bolts

Descripción Description

Bomba de engranajes con sentido de giro reversible y drenaje interno. Construida con cuerpo de aluminio, más ligera y que permite trabajar a altas presiones con un bajo nivel de ruido.

Gear pump with reversible Rotation direction and internal drainage. Built in aluminium body, lighter than casting pumps, permits to work at high pressures with a low level of noise.

Datos Principales Main Data			
Tipo de Bomba Pump Type		BEAU 11	BEAU 17
Codigo Part Number		5061206	5061306
Desplazamiento Displacement (cm3/rev)		10.6	16
Presión máxima continua Maximum continuous pressure (P1) (bar)		250	
Presión máxima intermitente Max. intermitent pressure (P2) (bar)		270	
Presión máxima pico Max. peak pressure (P3) (bar)		290	
Velocidad Speed (r.p.m)	min. (P1)	500	
	máx. (P1)	2000	
Dimensiones Dimensiones (mm)	A	162	170,7
	B	97	102
	C	BSP 1/2"	BSP 3/4"
	D	BSP 1/2"	BSP 1/2"
Peso Weight (kg)		4.64	4.82

Dirección de Rotación Rotation direction		Reversible Bi-directional
Presión de Entrada Input Pressure	Recomendado Recommended	0.7÷ 3 bar (abs)
Temperaturas Temperatures		Desde -25°C a +110°C From -25°C to 110°C
Viscosidad Viscosity	Recomendado Recommended	De 12 a 100 mm2/s (cST)
	Permitido Allowed	Hasta 750 mm2/s (cST)

Av. de las Retamas. Parcela:145. 45950. Casarrubios del Monte. Toledo (Spain) Tlf: +34 91 818 82 97
bezares.com | bezares@bezares.com
bezares s.a.

BEAU 11/17 UNI 3 Bolts

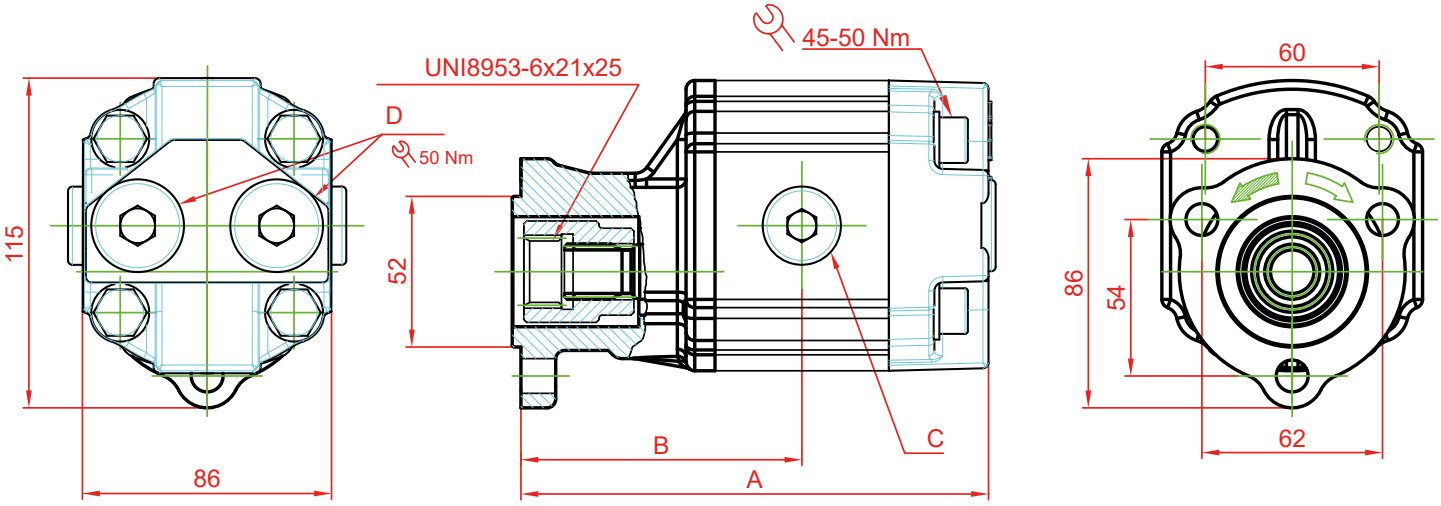

Curvas de Rendimiento
Performance Curves

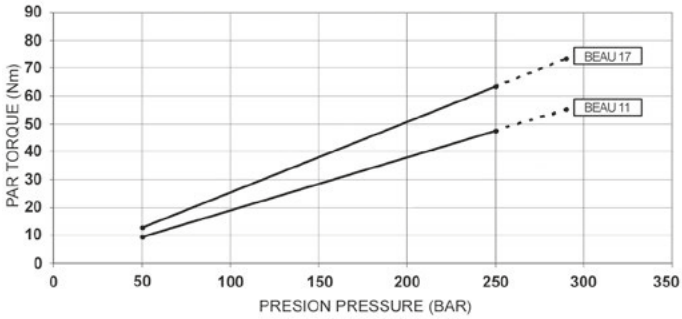

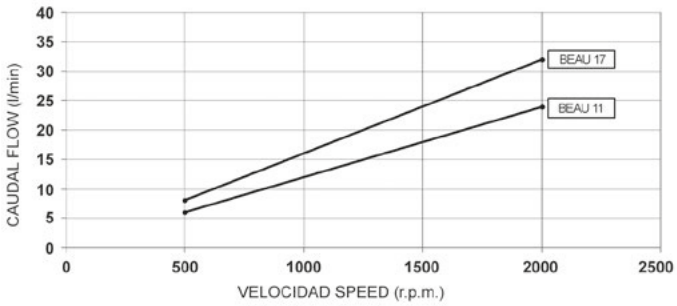

Importante: Consultar instrucciones de Montaje Important: Consult fitting Instructions

Bomba Hidráulica Hydraulic Pump

BEM 23/30/40/45

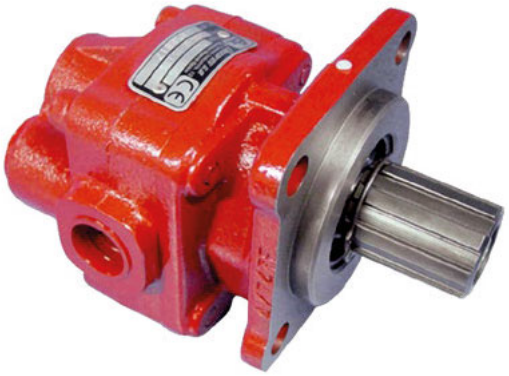

Descripción Description

Bomba de engranajes con sentido de giro reversible y drenaje interno. Puertos traseros y laterales.

Gear pump with reversible Rotation direction and internal drainage. Rear and side ports.

Datos Principales Main Data					
Tipo de Bomba Pump Type		BEM 23	BEM 30	BEM 40	BEM 45
Codigo Part Number		5044406	5044506	5044606	5044706
Desplazamiento Displacement (cm3/rev)		23	29	41	46
Presión máxima continua Maximum continuous pressure (P1) (bar)		250	240	210	200
Presión máxima pico Max. peak pressure (P3) (bar)		300	290	260	250
Velocidad Speed (r.p.m)	min. (P1)	500			
	máx. (P1)	2000			
Dimensiones Dimensiones (mm)	A	129	136	148	161
	B	67	74	79	84
	C	56,8	60,7	68,5	71,8
	D	16,3	16,5	16,9	17,1
Peso Weight (kg)		6,70	7,1	7,8	8,1

Dirección de Rotación Rotation direction		Reversible Bi-directional
Presión de Entrada Input Pressure	Recomendado Recommended	0.7÷ 3 bar (abs)
Temperaturas Temperatures		Desde -25°C a +80°C From -25°C to +80°C
Aceite recomendado Recommended Oil	Según aceites hidráulicos ISO / DIN y aceites resistentes al fuzego. Mineral oil based hydraulic fluids to ISO / DIN and fire resistant fluids.	
Viscosidad Viscosity	Recomendado Recommended	De 12 ÷ 100 mm2/s (cST)
	Permitido Allowed	Max. 750 mm2/s (cST)

Av. de las Retamas. Parcela:145. 45950. Casarrubios del Monte. Toledo (Spain) Tlf: +34 91 818 82 97
bezares.com | bezares@bezares.com
bezares s.a.

BEM 23/30/40/45

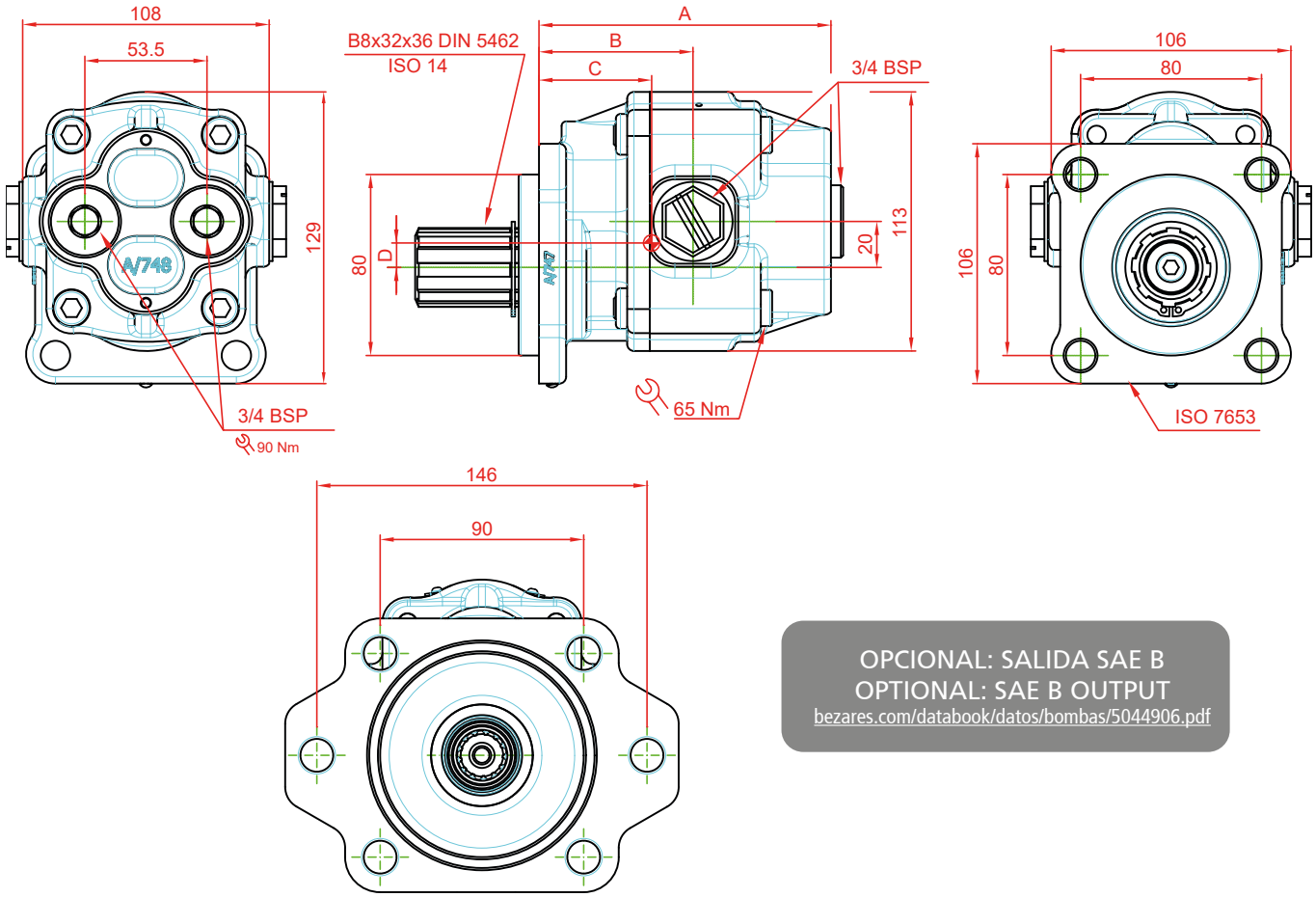

OPCIONAL: SALIDA SAE B
OPTIONAL: SAE B OUTPUT
bezares.com/databook/datos/bombas/5044906.pdf

Curvas de Rendimiento
Performances Curves

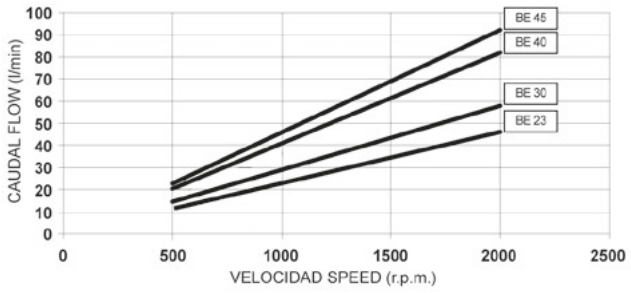

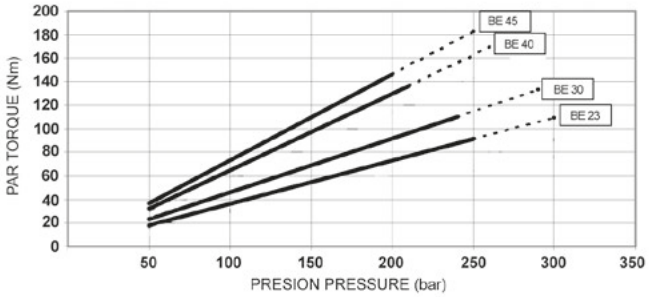

Importante: Consultar instrucciones de Montaje Important: Consult fitting Instructions

Bomba Hidráulica Hydraulic Pump

BEU 23/ 30/ 40/ 45

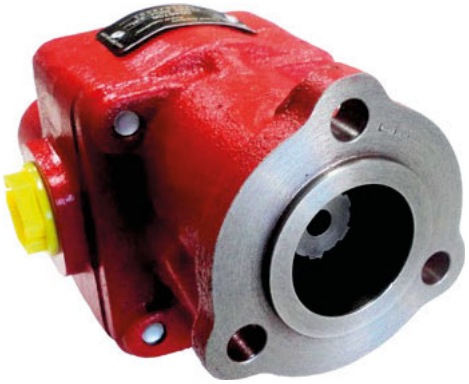

Descripción Description

Bomba de engranajes con brida UNI (3 taladros), sentido de giro reversible y drenaje interno. Puertos traseros y laterales

Gear pump with UNI flange (3 bolts), reversible rotation and internal drainage. Rear and side ports.

Datos Principales Main Data					
Tipo de Bomba Pump Type		BEU 23	BEU 30	BEU 40	BEU 45
Codigo Part Number		5046706	5046806	5046906	5047006
Desplazamiento Displacement (cm3/rev)		23	29	41	46
Presión máxima continua Maximum continuos pressure (P1) (bar)		250	240	210	200
Presión máxima pico Maximum. peak pressure (P3) (bar)		300	290	260	250
Velocidad Speed (r.p.m)	min. (P1)	500			
	máx. (P1)	2000			
Dimensiones Dimensions (mm)	A	166	170	183	196
	B	102	109	114	119
	C	92	96	104	107.3
	D	17	17.2	17.5	17.7
Peso Weight (Kg)		7.1	7.5	8.3	8.5

Dirección de Rotación Rotation direction		Reversible, con drenaje interno Bi-directional, internal drain
Presión de Entrada Input Pressure	Recomendado Recommended	0.7÷ 3 bar (abs)
Temperaturas Temperatures		Desde -25°C a +80°C From -25°C to 80°C
Viscosidad Viscosity	Recomendado Recommended	De 12 a 100 mm2/s (cST)
	Permitido Allowed	Hasta 750 mm2/s (cST)

Av. de las Retamas. Parcela:145. 45950. Casarrubios del Monte. Toledo (Spain) Tlf: +34 91 818 82 97
bezares.com | bezares@bezares.com
bezares s.a.

BEU 23/ 30/ 40/ 45

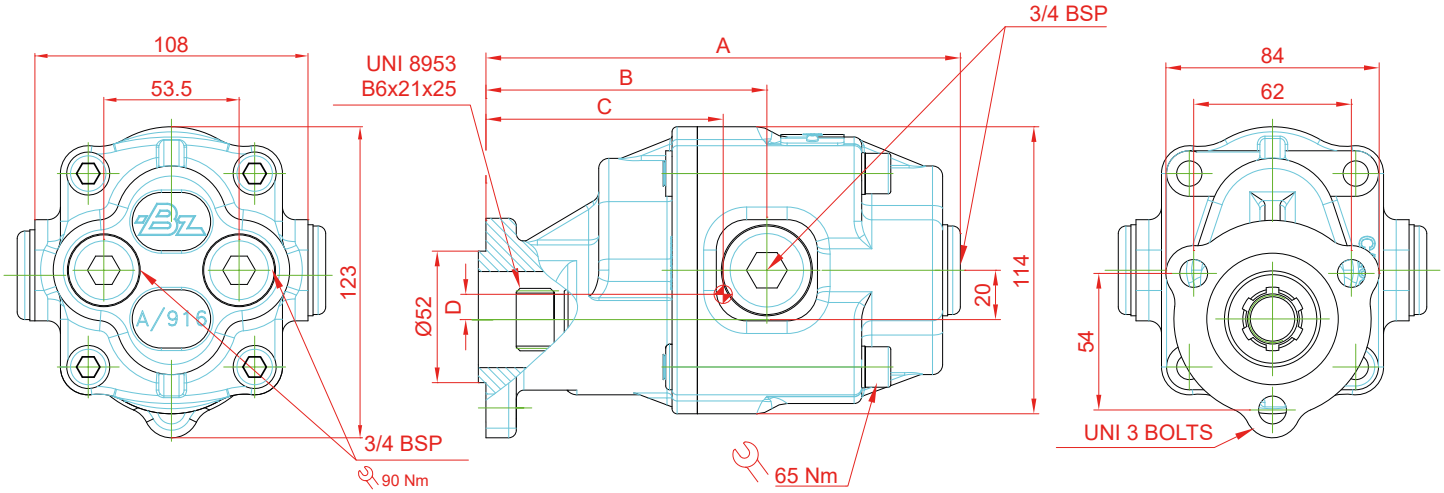

Curvas de Rendimiento
Performance Curves

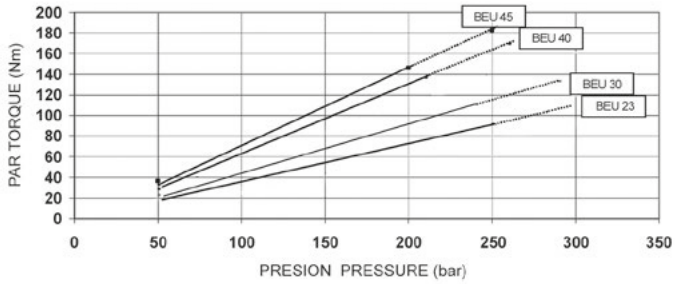

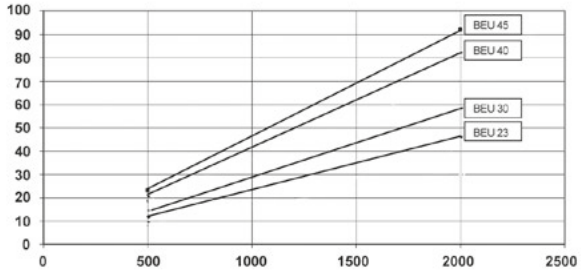

Importante: Consultar instrucciones de Montaje Important: Consult fitting Instructions

Bomba Hidráulica Hydraulic Pump

BE L SERIES (50-120)

Descripción Description

BEL es una serie de bomba bidireccional de engranajes con puertos laterales y traseros, adecuada para aplicaciones de alta presión debido a sus altas prestaciones y eficiencia. La serie BEL incluye una amplia variedad de opciones para cubrir la mayoría de las aplicaciones más comunes del mercado. BELS incluye además un rodamiento de soporte en el extremo del eje para absorber cargas radiales y axiales.

Gear pumps high pressure with side and rear ports wich gives ample mounting bi-directional, available for ISO 4 bolts and SAE 2/4 bolts. Working pressures up to 290 bar continuous.

Codificación PTO - Part Number Breakdown

BE L A 13 N 14

SERIE
SERIES

TAMAÑO
SIZE

TIPO DE SALIDA
OUTPUT FLANGE & SHAFT

A	SAE B, 13 Tooth (1)
B	SAE BB, 15 Tooth (2)
D	DIN 5462 8 Tooth Spline
S	DIN 5462 8 Tooth Spline, Suported

NOTAS: NOTES
(1) NO DISPONIBLE PARA 30 GAL.
NOT AVAILABLE FOR 30 GAL SIZE

(2) SOLO DISPONIBLE PARA TAMAÑO DE 26 Y 30 GALONES
ONLY AVAILABLE FOR 26 AND 30 GAL SIZES

CAUDAL
FLOW

SAE & NPT		BSPP	
G.P.M. @ 1000 rpm	13	Cc/rev. = l/min @ 1000 rpm	50
	16		60
	19		70
	22		80
	26		100
	30		120

PUERTOS
PORTS

N	NPT
S	SAE
B	BSPP

ROSCA
THREAD

PUMP SIZE NPT		SAE #	BSPP
De 50 a 80L/min From 13 to 22 GPM	14	20	14
De 100 a 120 L/min From 26 to 30 GPM	14	20	14
	12	24	12

14 = 1 1/4"
12 = 1 1/2"

bezares s.a.

BE L SERIES (50-120)

BELA / BELB PUMP

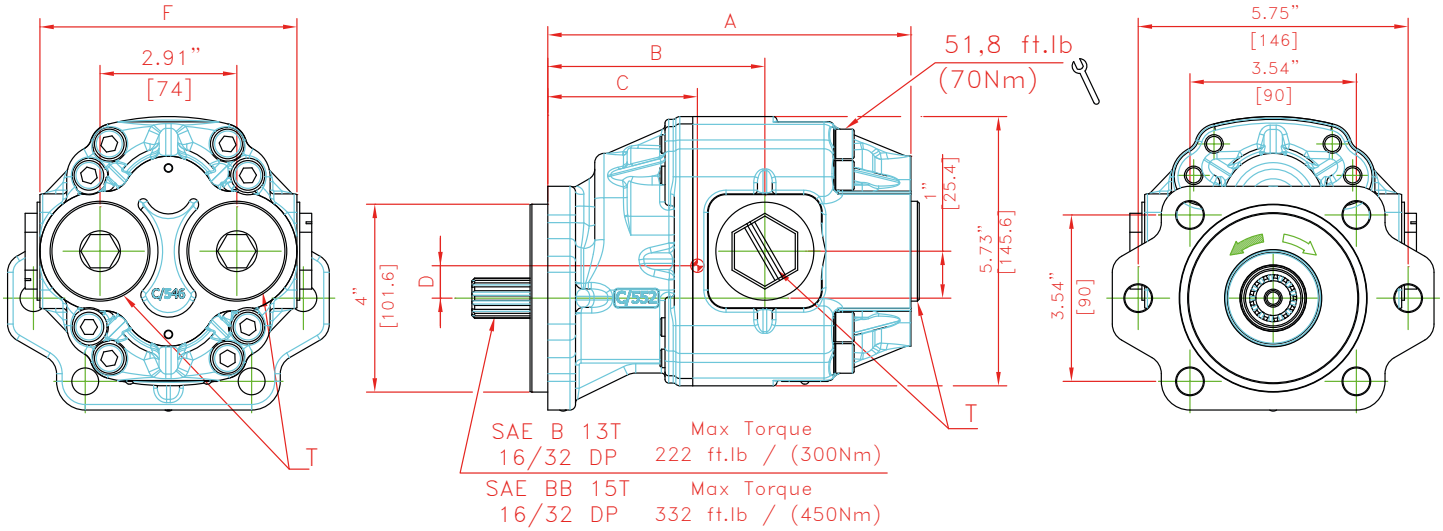

Datos Principales Main Data

			BELA 50	BELA 60	BELA 70	BELA 80	BELA 100	BELB 100	BELB 120
Tipo de Bomba Pump Type									
Desplazamiento Displacement (cm3/rev)			50	60	70	80	100	100	120
Tipo de estriado Flute type			13T	13T	13T	13T	13T	15T	15T
Presión máxima continua Maximum continuos pressure (P1) (bar)			280	260	240	190	180	200	190
Presión máxima pico Maximum. peak pressure (P3) (bar)			300	290	270	220	190	220	220
Velocidad Speed (r.p.m)	min. (P1)		500						
	máx. (P1)		2750			2500			
Dimensiones Dimensions (mm)	A		177.3	183.9	189.9	196.4	210		219.9
	B		107.4	113.4	111.4	118.4	112.4		122.4
	C		89.7	91.7	96.9	100	107		111
	D		21.3	21.4	21.8	21.8	22.1		23.5
	F		133	133	139	139	139		139
	T	SAE	#20	#20	#20	#20	#20 or #24		#20 or #24
		NPT / BSPP	1¼"	1¼"	1¼"	1¼"	1¼" or 1½"		1¼" or 1½"
Peso Weight (Kg)			12.9	13.5	14.1	14.8	16.2		16

.- Los datos de Velocidad máxima y presión mostrados arriba han sido calculados en condiciones específicas de trabajo. Si desea una información más personalizada para su aplicación, consulte con nuestro departamento post-venta..

The maximum RPM and pressure ratings shown above are calculated under specific operating conditions. For more detailed information on your particular application needs please contact the Bezares Customer Service team.

Bomba Hidráulica Hydraulic Pump

BE L SERIES (50-120)

BELD PUMP

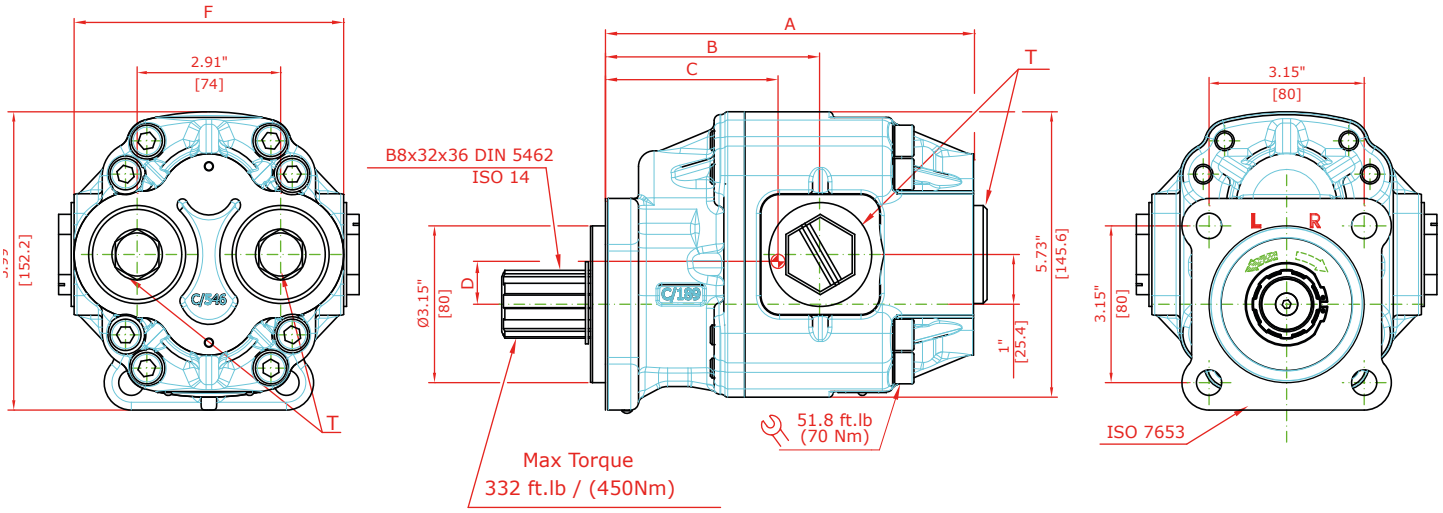

Datos Principales Main Data

Tipo de Bomba Pump Type			BELD 50	BELD 60	BELD 70	BELD 80	BELD 100	BELD 120
Desplazamiento Displacement (cm3/rev)			50	60	70	80	100	115
Presión máxima continua Maximum continuos pressure (P1) (bar)			280	260	240	220	200	190
Presión máxima pico Maximum. peak pressure (P3) (bar)			300	290	270	250	220	220
Velocidad Speed (r.p.m)	min. (P1)		500					
	máx. (P1)		2750			2500		
Dimensiones Dimensions (mm)	A		170.8	177.5	183.3	190	203.5	213.3
	B		100.8	106.8	104.5	111.8	105.8	115.8
	C		87	89	94.2	97.5	104.78	109
	D		21.8	21.9	22.5	22.5	22.6	24
	F		133	133	139	139	139	139
	T	SAE	#20	#20	#20	#20	#20 or #24	#20 or #24
		NPT / BSPP	1¼"	1¼"	1¼"	1¼"	1¼" or 1½"	1¼" or 1½"
Peso Weight (Kg)			12.8	13.5	14.2	15.5	17	17.7

.- Los datos de Velocidad máxima y presión mostrados arriba han sido calculados en condiciones específicas de trabajo. Si desea una información más personalizada para su aplicación, consulte con nuestro departamento post-venta..

The maximum RPM and pressure ratings shown above are calculated under specific operating conditions. For more detailed information on your particular application needs please contact the Bezares Customer Service team.

Av. de las Retamas. Parcela:145. 45950. Casarrubios del Monte. Toledo (Spain) Tlf: +34 91 818 82 97
bezares.com | bezares@bezares.com

bezares s.a.

BE L SERIES (50-120)

BELA / BELB PUMP

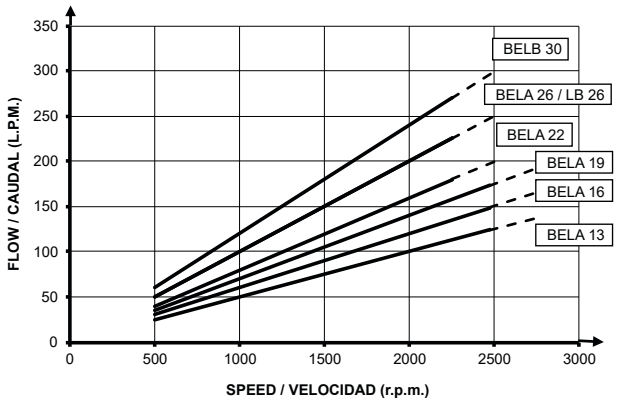

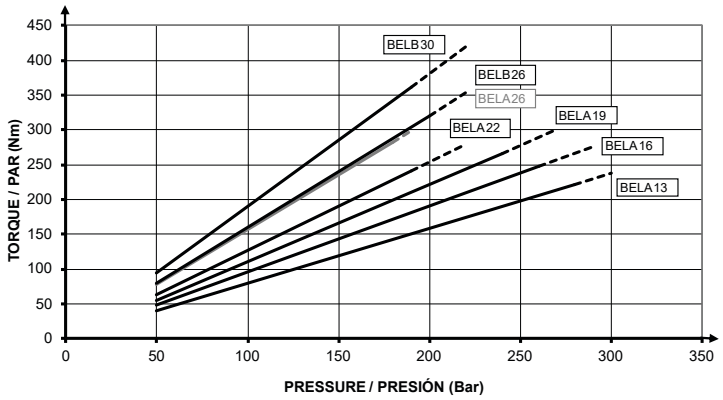

BELD PUMP

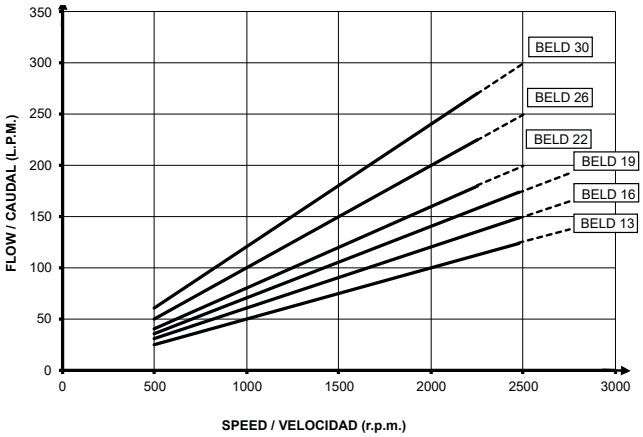

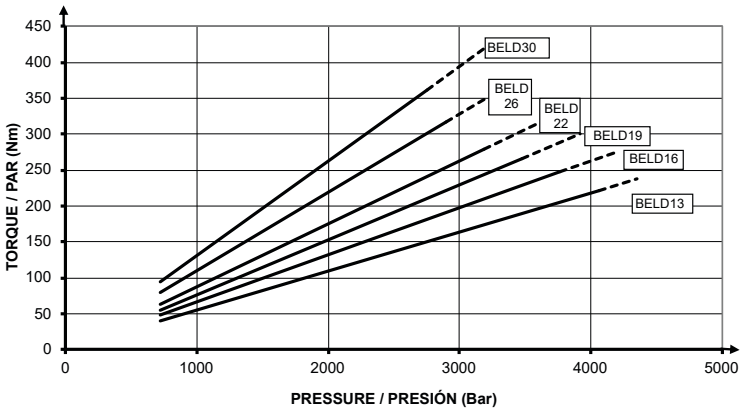

Dirección de Rotación Rotation		Reversible Bi-directional	
Presión de Entrada Input Pressure	Recomendado Recommended	From Desde	To Hasta
		0.7 Bar (10.15 PSI)	3 Bar (43.5 PSI)
Temperaturas Temperatures		-25°C -13°F	80°C 176°F
Viscosidad Viscosity	Recomendado Recommended	De 12 a 100 mm2/s (cST)	
	Permitido Allowed	Hasta 750 mm2/s (cST)	

Bomba Hidráulica Hydraulic Pump

BE LS 60/80/100

Descripción Description

Bombas de engranajes con cuerpo reforzado, puertos laterales y traseros. Doble rodamiento cónico de apoyo para el eje.

Gear pumps with heavy duty body, side and rear ports. Double support by taper roller bearings on the shaft.

Datos Principales Main Data				
Tipo de Bomba Pump Type		BE LS 60	BE LS 80	BE LS 100
Codigo Part Number		5047606	5047706	5047806
Desplazamiento Displacement (cm3/rev)		60	80	100
Presión máxima continua Maximum continuos pressure (P1) (bar)		270	230	210
Presión máxima pico Maximum. peak pressure (P3) (bar)		310	270	240
Velocidad Speed (r.p.m)	min. (P1)		500	
	máx. (P1)	1800	1600	1400
Dimensiones Dimensions (mm)	A	206	218	224
	B	132	146	153
Peso Weight (Kg)		14.1	15.2	16.4

Dirección de Rotación Rotation direction		Reversible, con drenaje interno Bi-directional, internal drain
Presión de Entrada Input Pressure	Recomendado Recommended	0.7÷ 3 bar (abs)
Temperaturas Temperatures		Desde -25°C a +80°C From -25°C to +80°C
Viscosidad Viscosity	Recomendado Recommended	De 12 a 100 mm2/s (cST)
	Permitido Allowed	Hasta 750 mm2/s (cST)

Av. de las Retamas. Parcela:145. 45950. Casarrubios del Monte. Toledo (Spain) Tlf: +34 91 818 82 97
bezares.com | bezares@bezares.com
bezares s.a.

BE LS 60/80/100

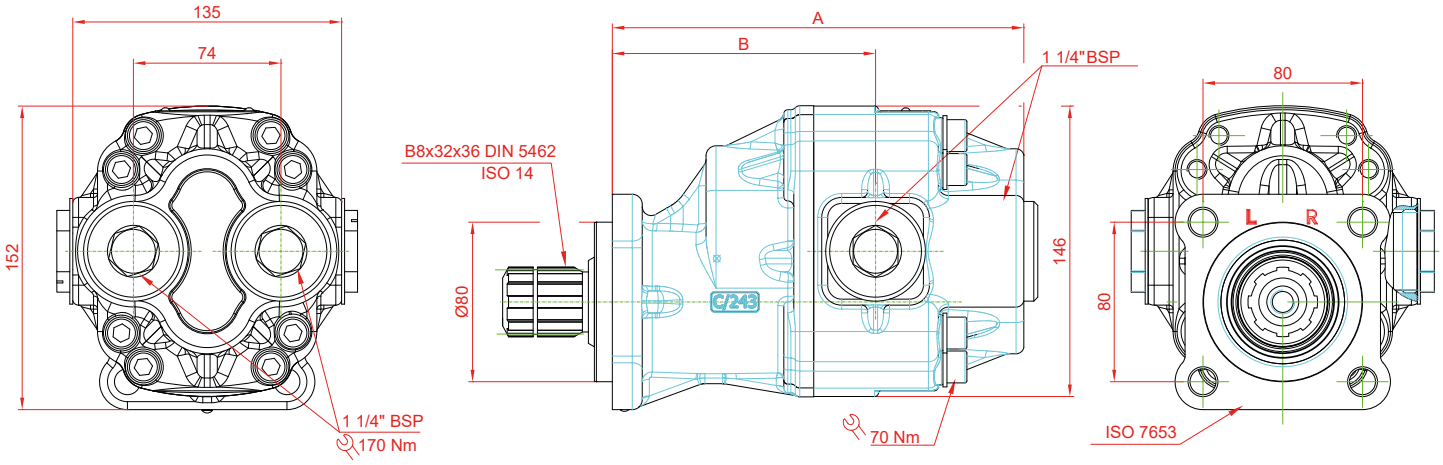

Curvas de Rendimiento
Performance Curves

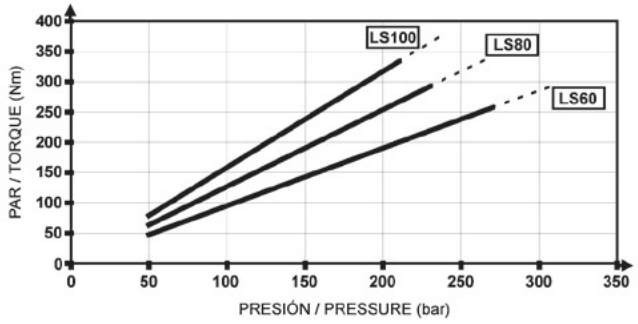

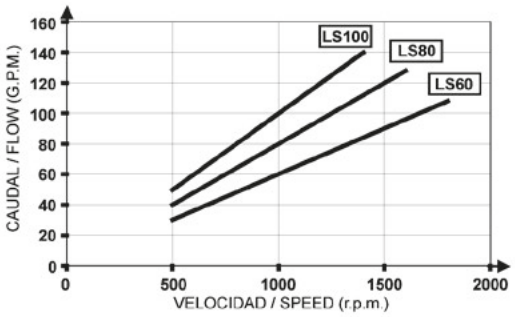

Bomba Hidráulica Hydraulic Pump

BELS AH 60/80/100

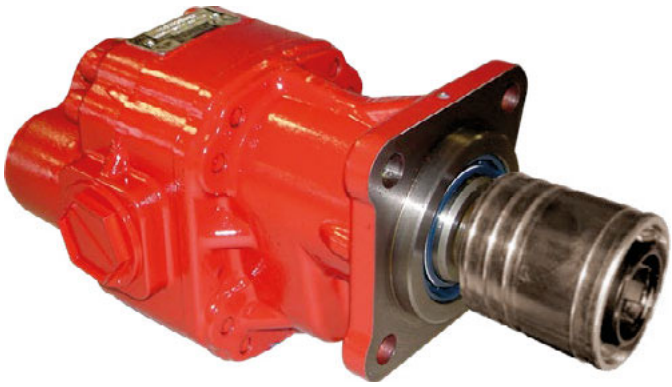

Descripción Description

Bombas de engranajes con cuerpo reforzado, puertos laterales y traseros. Doble rodamiento cónico de apoyo para el eje.

Gear pumps with heavy duty body, side and rear ports. Double support by taper roller bearings on the shaft.

Datos Principales Main Data				
Tipo de Bomba Pump Type		BELS AH 60	BELS AH 80	BELS AH 100
Codigo Part Number		5051006	5051106	5051206
Desplazamiento Displacement (cm3/rev)		60	80	100
Presión máxima continua Maximum continuos pressure (P1) (bar)		270	230	210
Presión máxima pico Maximum. peak pressure (P3) (bar)		310	270	240
Velocidad Speed (r.p.m)	min. (P1)		500	
	máx. (P1)	1800	1600	1400
Dimensiones Dimensions (mm)	A	206	218	224
	B	132	146	153
Peso Weight (Kg)		14.1	15.2	16.4

Dirección de Rotación Rotation direction		Reversible, con drenaje interno Bi-directional, internal drain
Presión de Entrada Input Pressure	Recomendado Recommended	0.7÷ 3 bar (abs)
Temperaturas Temperatures		Desde -25°C a +80°C From -25°C to +80°C
Viscosidad Viscosity	Recomendado Recommended	De 12 a 100 mm2/s (cST)
	Permitido Allowed	Hasta 750 mm2/s (cST)

Av. de las Retamas. Parcela:145. 45950. Casarrubios del Monte. Toledo (Spain) Tlf: +34 91 818 82 97
bezares.com | bezares@bezares.com
bezares s.a.

BELS AH 60/80/100

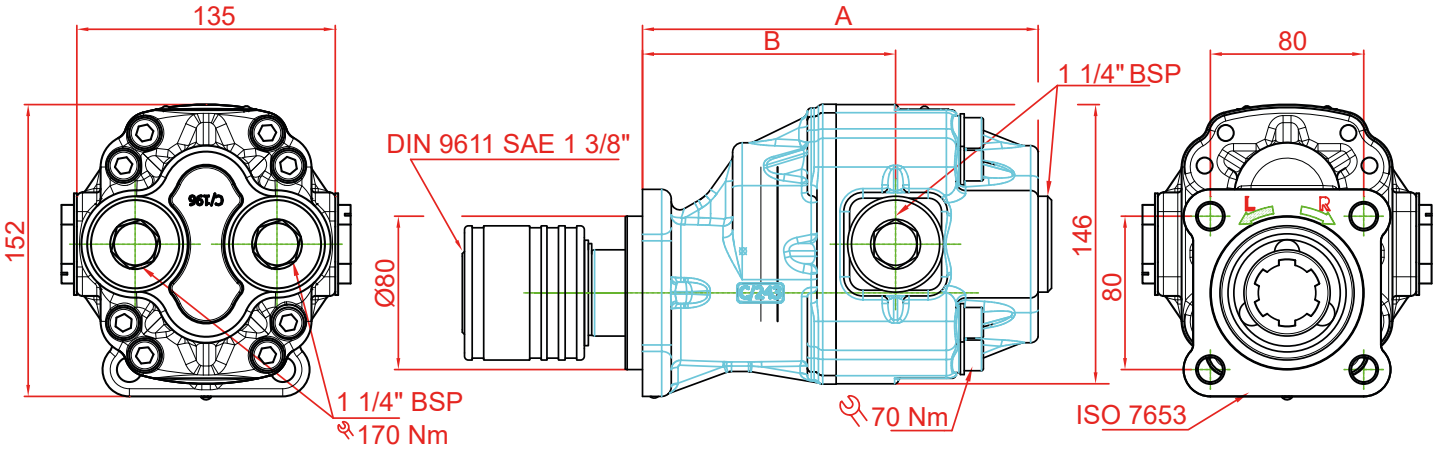

Curvas de Rendimiento
Performance Curves

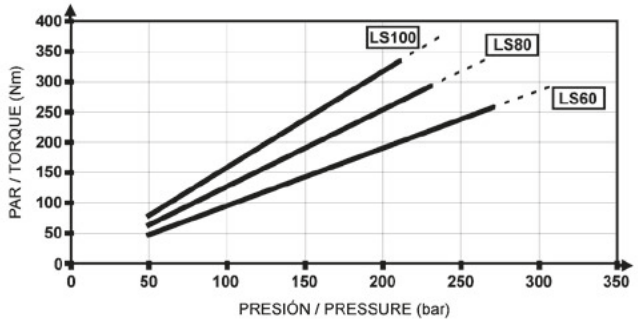

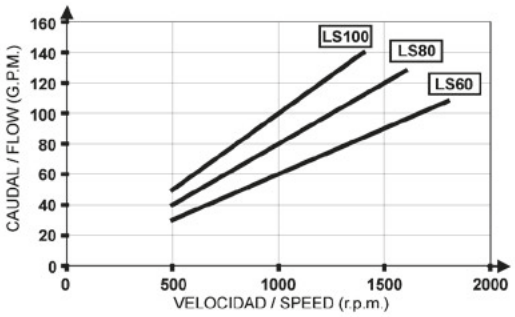

Bomba Hidráulica Hydraulic Pump

BE LS A1 60/80/100

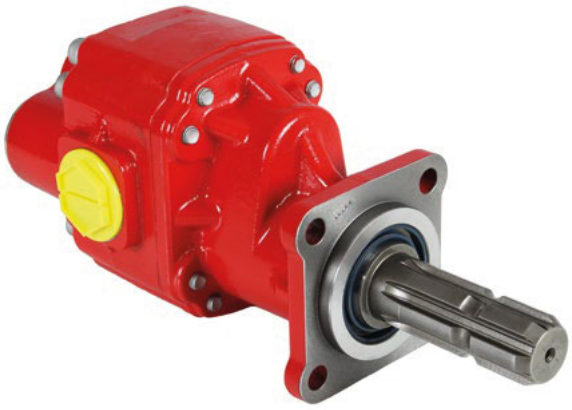

Descripción Description

Bombas de engranajes con cuerpo reforzado, puertos laterales y traseros. Doble rodamiento cónico para apoyo del eje agrícola de tipo 1 según normas DIN 9611 y ASAE S203.13.

Gear pumps with heavy duty body, side and rear ports. Double support by taper roller bearings on the agricultural shaft type 1 meeting standards DIN 9611 and ASAE S203.13.

Datos Principales Main Data				
Tipo de Bomba Pump Type		BELS A1 60	BELS A1 80	BELS A1 100
Codigo Part Number		5047906	5048006	5046106
Dimensiones Dimensions (mm)	A	206	218	224
	B	132	146	153
Peso Weight (Kg)		13.3	14.7	16.1
Desplazamiento Displacement (cm3/rev)		60	80	100
Presión máxima continua Maximum continuos pressure (P1) (bar)		270	230	210
Presión máxima pico Maximum. peak pressure (P3) (bar)		310	270	240
Velocidad Speed (r.p.m)	min. (P1)	500		
	máx. (P1)	1800	1600	1400

Dirección de Rotación Rotation direction		Reversible, con drenaje interno Bi-directional, internal drain
Presión de Entrada Input Pressure	Recomendado Recommended	0.7÷ 3 bar (abs)
Temperaturas Temperatures		Desde -25°C a +110°C From -25°C to 110°C
Viscosidad Viscosity	Recomendado Recommended	De 12 a 100 mm2/s (cST)
	Permitido Allowed	Hasta 750 mm2/s (cST)

Av. de las Retamas. Parcela:145. 45950. Casarrubios del Monte. Toledo (Spain) Tlf: +34 91 818 82 97
bezares.com | bezares@bezares.com
bezares s.a.

BE LS A1 60/80/100

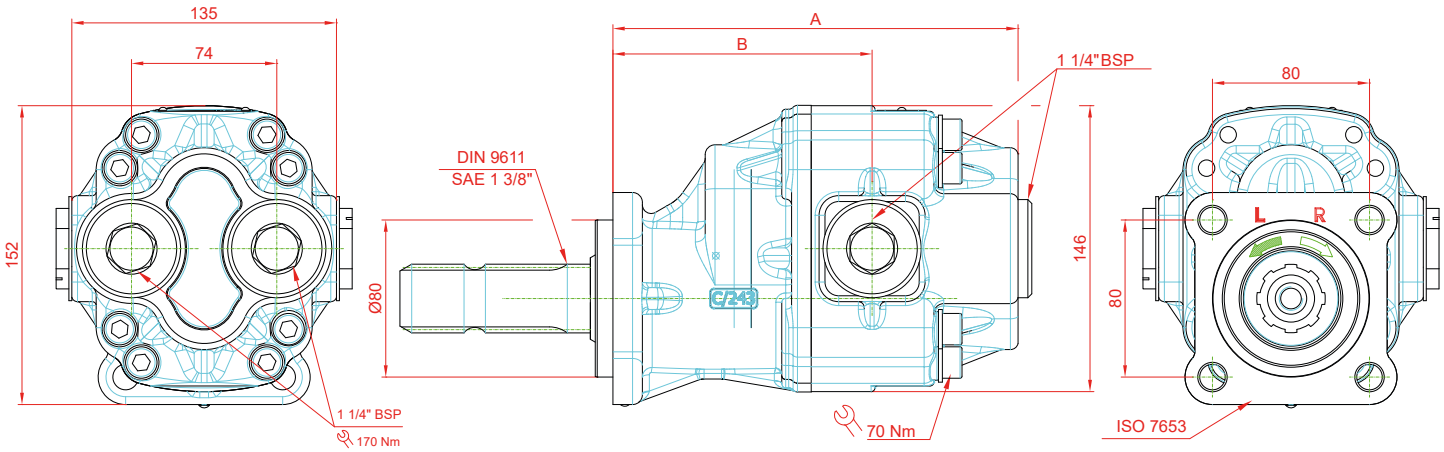

Curvas de Rendimiento
Performance Curves

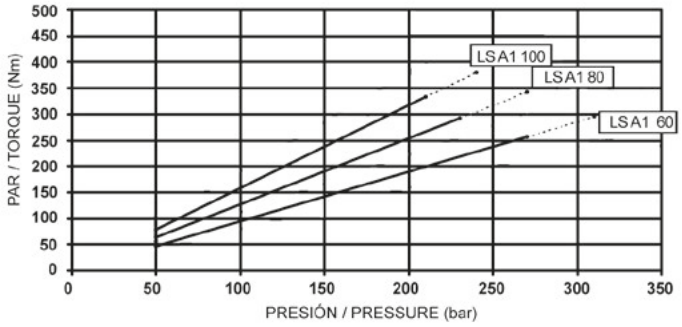

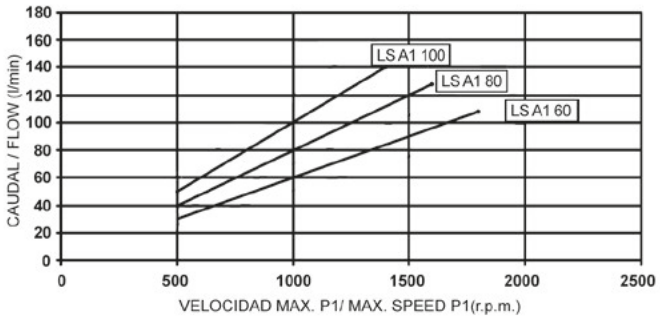

Bomba Hidráulica Hydraulic Pump

BE XL 85/115/130/150

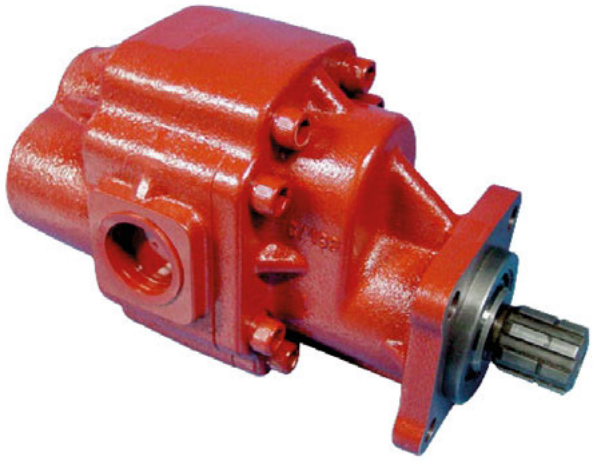

Descripción Description

Bombas de engranajes con cuerpo reforzado, puertos laterales y traseros. Doble rodamiento cónico de apoyo para el eje.

Gear pumps with heavy duty body, side and rear ports. Double support by taper roller bearings on the shaft.

Datos Principales Main Data

Tipo de Bomba Pump Type		BE XL 85	BE XL 115	BE XL 130	BE XL 150
Codigo Code		5048206	5048306	5048406	5048506
Desplazamiento Displacemtent (cm3/rev)		88.5	118	132.8	147.5
Presión máxima continua Maximum continuous pressure (P1) (bar)		250	250	230	210
Presión máxima pico Max. peak pressure (P3) (bar)		290	290	270	250
Velocidad Speed (r.p.m)	min. (P1)	500	500	500	500
	máx. (P1)	2000	1500	1300	1200
Dimensiones Dimensiones (mm)	A	228	240	246	253
	B	142.5	144	150	155
	C	118.48	124.6	127.66	130.7
	D	23.1	23.9	24.3	24.7
Peso Weight (kg)		20.21	21.50	22.40	23.45

Importante: Consultar instrucciones de Montaje Important: Consult fitting Instructions

Av. de las Retamas. Parcela:145. 45950. Casarrubios del Monte. Toledo (Spain) Tlf: +34 91 818 82 97
bezares.com | bezares@bezares.com
bezares s.a.

BE XL 85/115/130/150

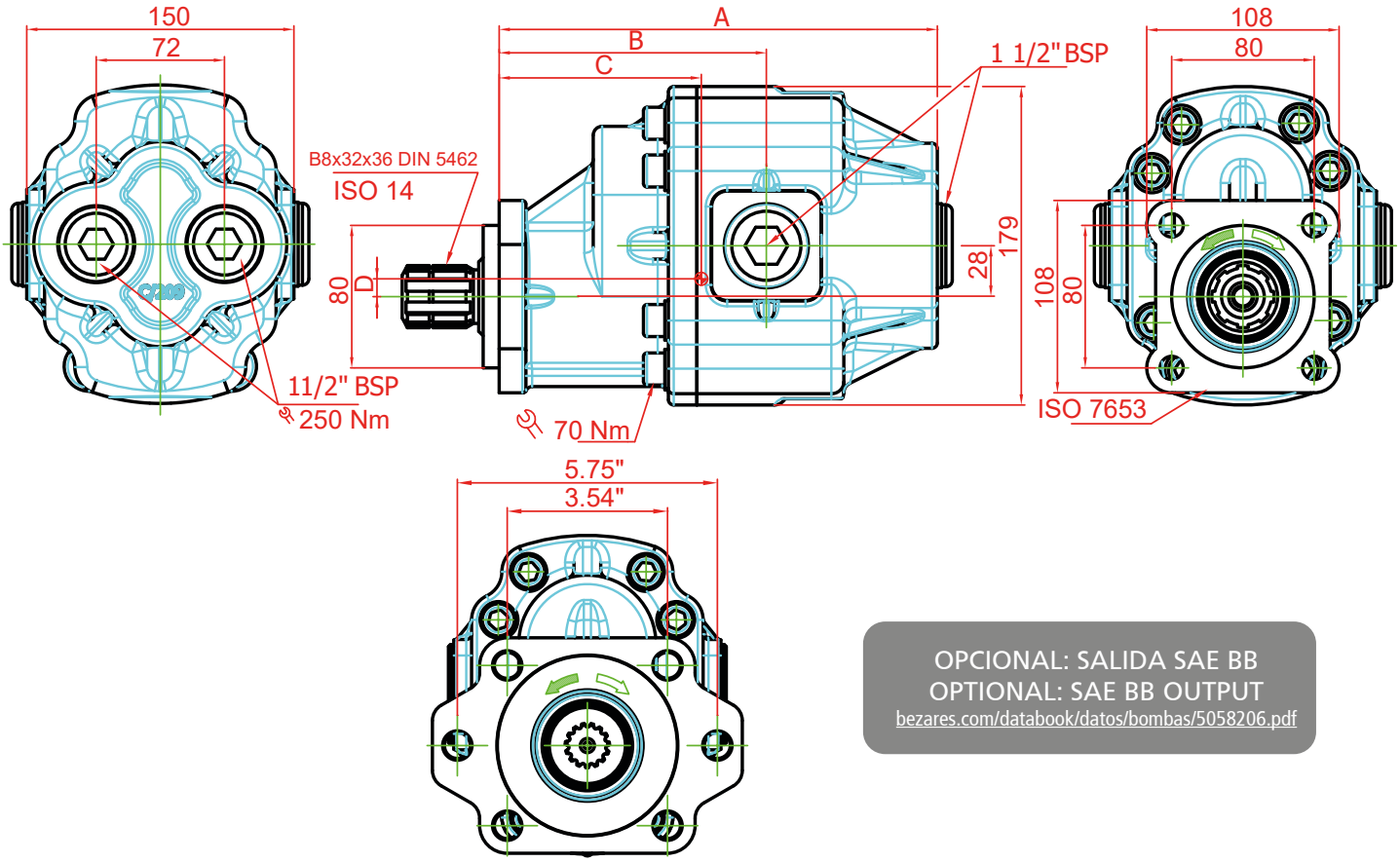

OPCIONAL: SALIDA SAE BB
OPTIONAL: SAE BB OUTPUT
bezares.com/databook/datos/bombas/5058206.pdf

Curvas de Rendimiento
Performance Curves

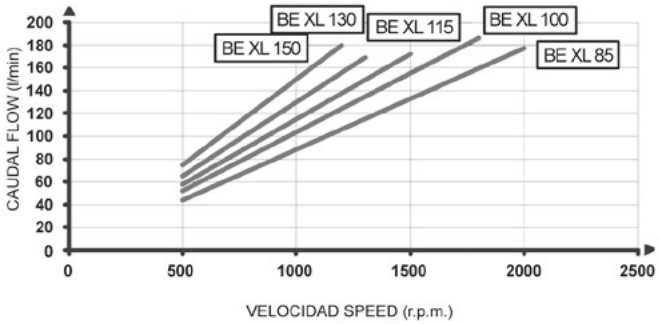

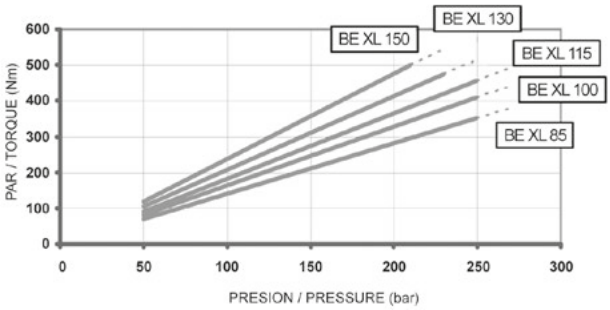

Bomba Hidráulica Hydraulic Pump

BE XLNS 85/100/115/130/150

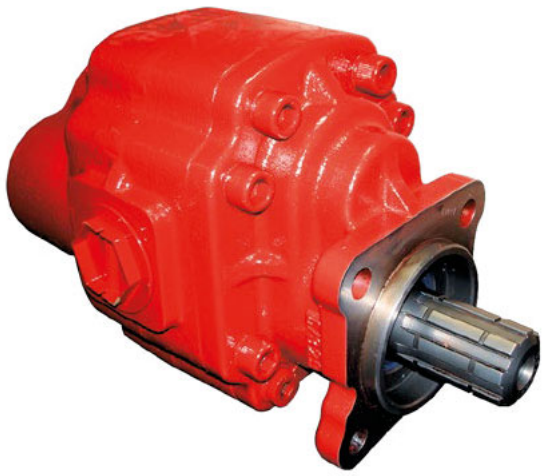

Descripción Description

Bomba de engranajes bidireccional de alta presión con puertos laterales y traseros que le da amplias posibilidades de montaje, disponibles con bridas ISO 4 taladros y SAE 2/4 taladros. Presiones de trabajo maxima de 290 bar.

Gear pumps high pressure with side and rear ports witch gives ample mounting bi-directional, available for ISO 4 bolts and SAE 2/4 bolts. Working maximum pressures of 290 bar.

Datos Principales Main Data

Tipo de Bomba Pump Type		BE XLNS 85	BE XLNS 100	BE XLNS 115	BE XLNS 130	BE XLNS 150
Codigo Part Number		5046206	5046306	5046406	5046506	5046606
Desplazamiento Displacement (cm3/rev)		88,5	103,3	118	132,8	147,5
Presión máxima continua Maximum continuos pressure (P1) (bar)			250		230	210
Presión máxima pico Maximum. peak pressure (P3) (bar)			290		270	250
Velocidad Speed (r.p.m)	min. (P1)			500		
	máx. (P1)	2000	1800	1500	1300	1200
Dimensiones Dimensions (mm)	A	195	201.5	208	214	220
	B	110	116.5	112	118	120.5
	C	92.6	96.3	99.3	102.5	106.9
	D			27		
Peso Weight (Kg)		17.7	18.6	19.35	20	20.7

Av. de las Retamas. Parcela:145. 45950. Casarrubios del Monte. Toledo (Spain) Tlf: +34 91 818 82 97
bezares.com | bezares@bezares.com
bezares s.a.

BE XLNS 85/100/115/130/150

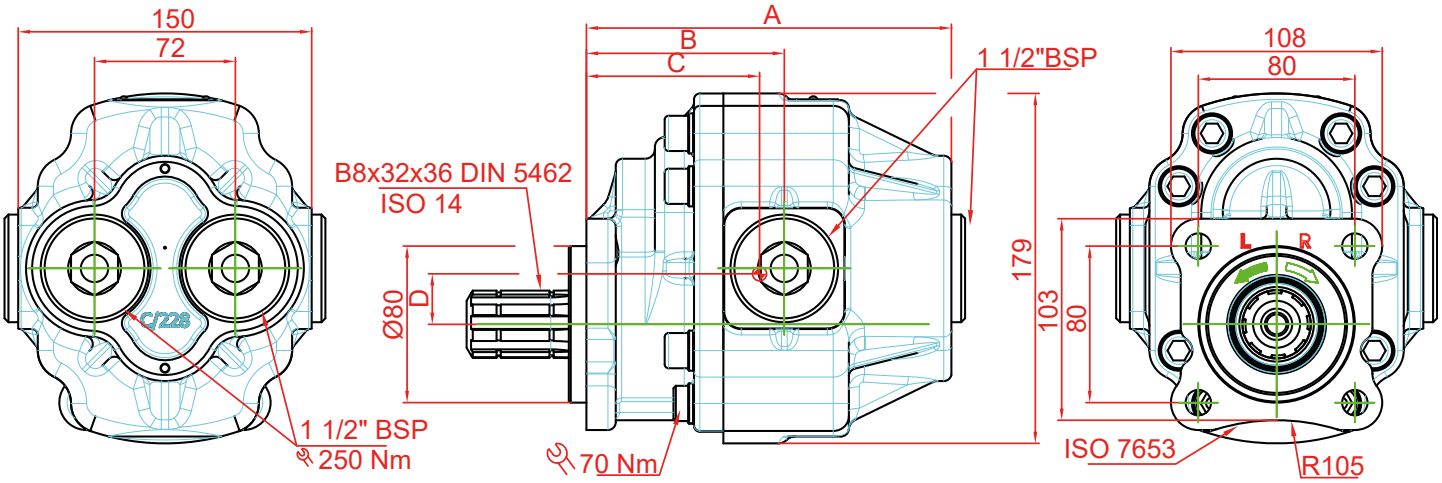

Curvas de Rendimiento
Performances Curves

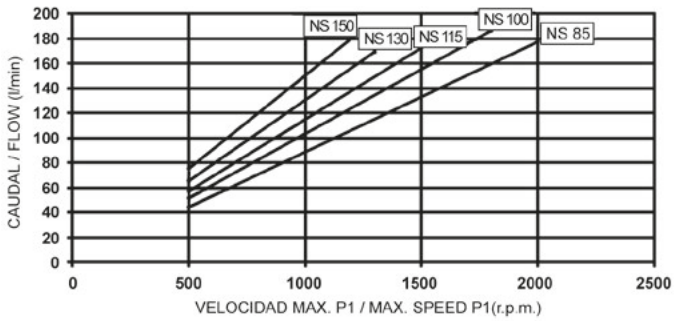

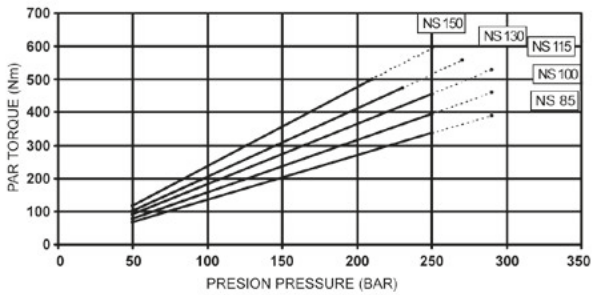

Bomba Hidráulica Hydraulic Pump

BE XL AE 85/115/130/150

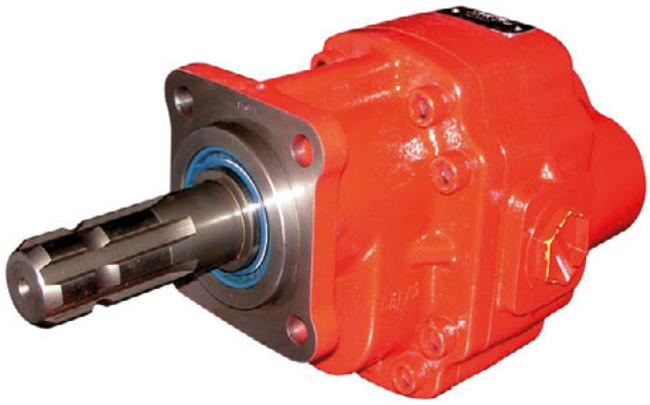

Descripción Description

Bombas de engranajes con cuerpo reforzado, puertos laterales y traseros. Doble rodamiento cónico para apoyo del eje agrícola de tipo 1 con longitud modificada.

Gear pumps with heavy duty body, side and rear ports. Double support by taper roller bearings on the agricultural shaft with modified length.

Datos Principales Main Data					
Tipo de Bomba Pump Type		BE XL AE 85	BE XL AE 115	BE XL AE 130	BE XL AE 150
Codigo Part Number		5048606	5048706	5048806	5048906
Peso Weight (Kg)		21	22.50	23.5	24.5
Desplazamiento Displacement (cm3/rev)		88.5	118	132.8	147.5
Presión máxima continua Maximum continuos pressure (P1) (bar)		250		230	210
Presión máxima pico Maximum. peak pressure (P3) (bar)		290		270	250
Velocidad Speed (r.p.m)	min. (P1)	500			
	máx. (P1)	2000	1500	1300	1200
Dimensiones Dimensions (mm)	A	228	240	246	253
	B	142.5	144	150	155

Dirección de Rotación Rotation direction		Reversible, con drenaje interno Bi-directional, internal drain
Presión de Entrada Input Pressure	Recomendado Recommended	0.7÷ 3 bar (abs)
Temperaturas Temperatures		Desde -25°C a +110°C From -25°C to 110°C
Viscosidad Viscosity	Recomendado Recommended	De 12 a 100 mm2/s (cST)
	Permitido Allowed	Hasta 750 mm2/s (cST)

Av. de las Retamas. Parcela:145. 45950. Casarrubios del Monte. Toledo (Spain) Tlf: +34 91 818 82 97
bezares.com | bezares@bezares.com
bezares s.a.

BE XL AE 85/115/130/150

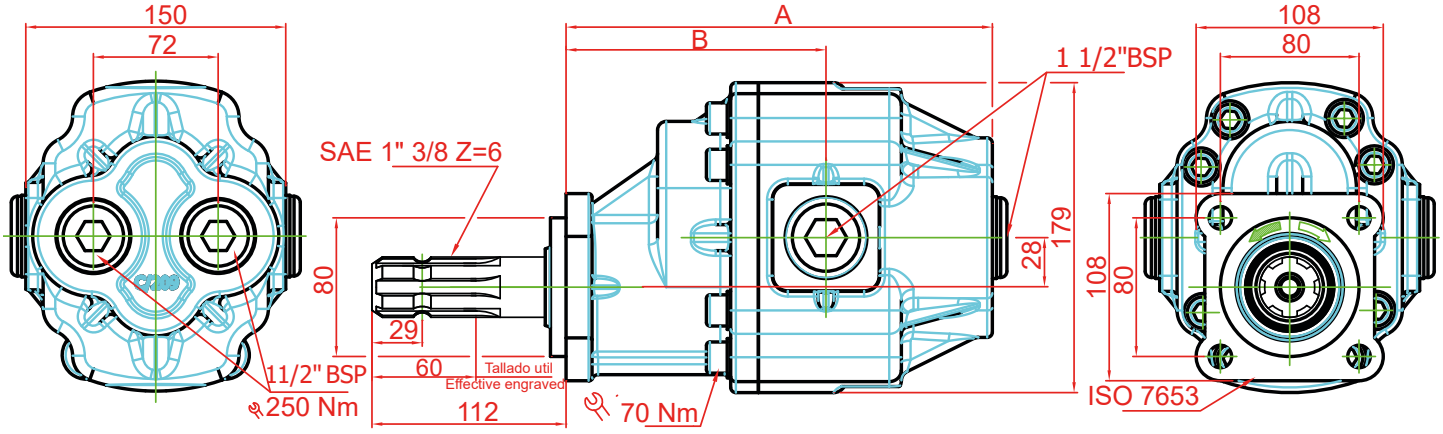

Curvas de Rendimiento
Performance Curves

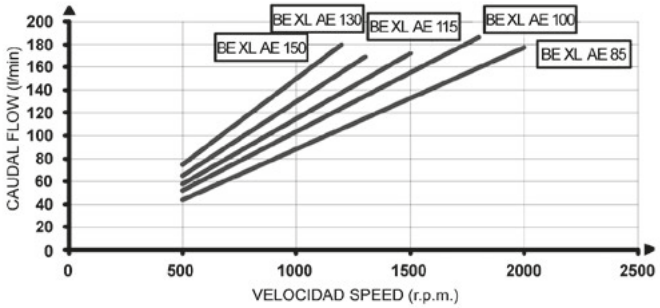

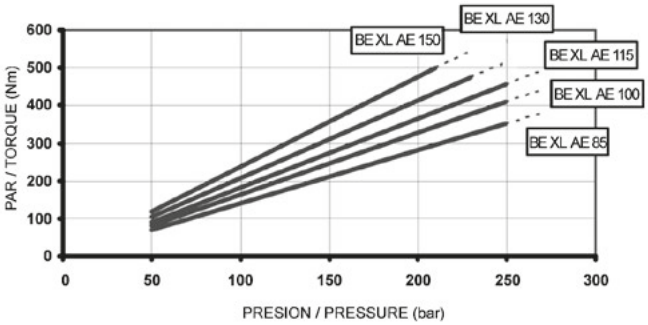

Importante: Consultar instrucciones de Montaje Important: Consult fitting Instructions

Bomba Hidráulica Hydraulic Pump

BZ 12/30/40/50/58

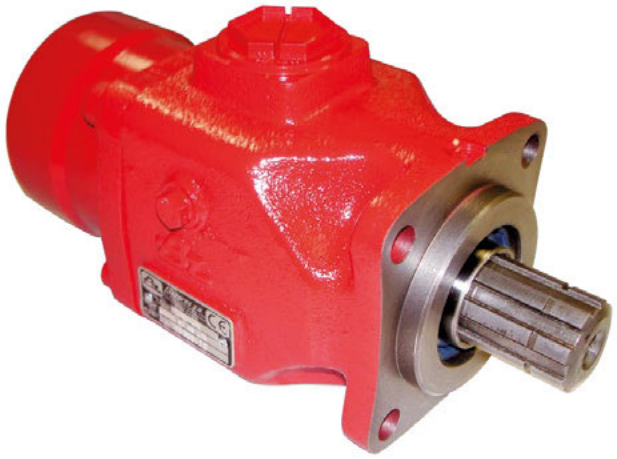

Descripción Description

Bomba de pistones en línea con sentido de giro reversible.

Axial Piston pump with reversible Rotation direction.

Datos Principales Main Data						
Tipo de Bomba Pump Type		BZ 12	BZ 30	BZ 40	BZ 50	BZ 58
Codigo Part Number		506206	500206	500306	500406	5011706
Presión de trabajo Operating pressure (kg/cm2)	Máx	350				320
	Máx. Cont	250				230
Velocidad de trabajo Operating Speed (r.p.m)	Máx	2000	1700	1600		1500
	Máx. Cont	1700	1400	1300		1200
Desplazamiento Displacement (cm3/rev)		11.7	32.4	40.5	48.5	58.3
Peso Weight (Kg)		9.7	9.7	13.6	14	12.6

Dirección de Rotación Rotation direction		Reversible Bi-directional
Presión de Entrada Input Pressure	Recomendado Recommended	0.7÷ 3 bar (abs)
Temperaturas Temperatures		Desde -25°C a +80°C From -25°C to +80°C
Aceite recomendado Recommended Oil	La especificación para el aceite debe estar conforme con la norma DIN 51524 / 51525 (tipo HLP). The specification of the fluid must conform to DIN 51524 / 51525 (type HLP).	
Viscosidad Viscosity	Recomendado Recommended	De 12 ÷ 100 mm2/s (cST)
	Permitido Allowed	Max. 750 mm2/s (cST)

Av. de las Retamas. Parcela:145. 45950. Casarrubios del Monte. Toledo (Spain) Tlf: +34 91 818 82 97
bezares.com | bezares@bezares.com
bezares s.a.

BZ 12/30/40/50/58

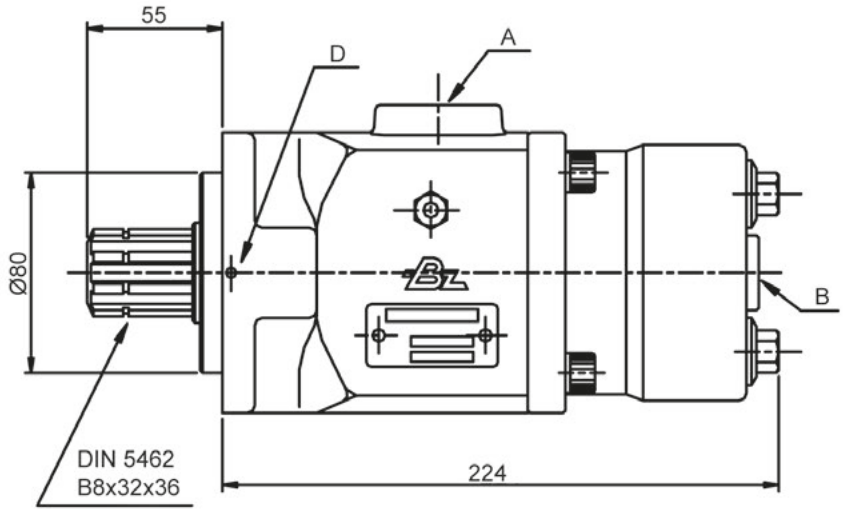

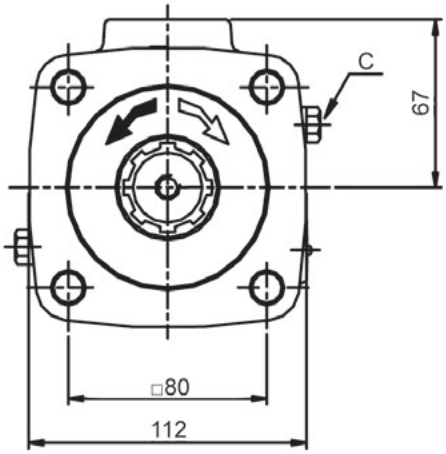

Notas Notes

A	Entrada de Aceite, rosca	BSP 1"= BZ 12/30 BSP 1 1/4"= BZ 40/50/58	A	Oil Inlet, thread BSP 1 1/2"	BSP 1"= BZ 12/30 BSP 1 1/4"= BZ 40/50/58
B	Salida de aceite, rosca BSP 1/2"		B	Oil outlet, thread BSP 1/2"	
C	Tapón de drenaje del aceite		C	Oil drain plug	
D	Taladro testigo de la rotura de retenes		D	Drain hole (Between shaft-Seals)	

Curvas de Rendimiento
Performance Curves

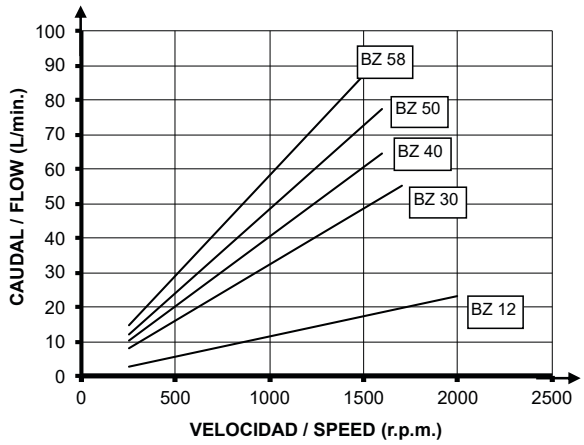

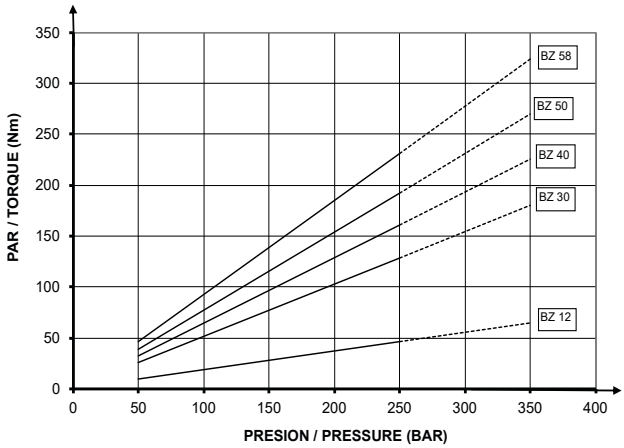

Bomba Hidráulica Hydraulic Pump

BZ 61/71/81/101

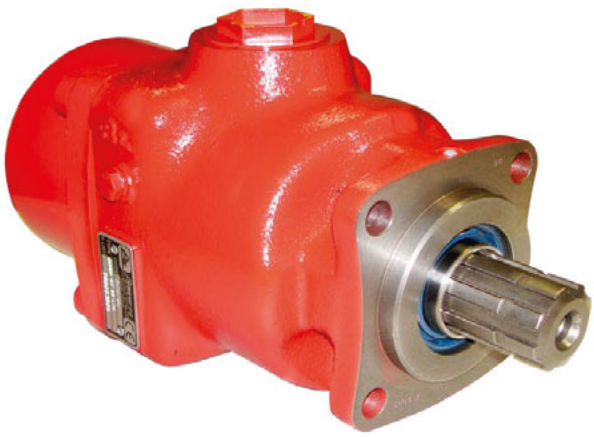

Descripción Description

Bomba de pistones en línea con sentido de giro reversible.

Axial Piston pump with reversible Rotation direction.

Datos Principales Main Data					
Tipo de Bomba Pump Type		BZ 61	BZ 71	BZ 81	BZ 101
Codigo Part Number		5033706	5033806	5033606	5033906
Presión de trabajo Operating pressure (kg/cm2)	Máx	350			310
	Máx. Cont	300			280
Velocidad de trabajo Operating speed (r.p.m.)	Máx	1700	1650	1600	1500
	Máx. Cont	1500	1450	1400	1300
Desplazamiento Displacement (cm3/rev)		60	70	80	100
Peso Weight (Kg)		15.9	15.7	16	16.2

Dirección de Rotación Rotation direction		Reversible Bi-directional
Presión de Entrada Input Pressure	Recomendado Recommended	0.7÷ 3 bar (abs)
Temperaturas Temperatures		Desde -25°C a +80°C From -25°C to +80°C
Aceite recomendado Recommended Oil	La especificación para el aceite debe estar conforme con la norma DIN 51524 / 51525 (tipo HLP). The specification of the fluid must conform to DIN 51524 / 51525 (type HLP).	
Viscosidad Viscosity	Recomendado Recommended	De 12 ÷ 100 mm2/s (cST)
	Permitido Allowed	Max. 750 mm2/s (cST)

Av. de las Retamas. Parcela:145. 45950. Casarrubios del Monte. Toledo (Spain) Tlf: +34 91 818 82 97
bezares.com | bezares@bezares.com
bezares s.a.

BZ 61/71/81/101

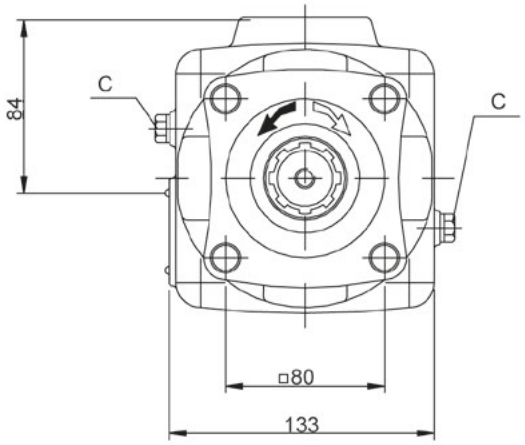

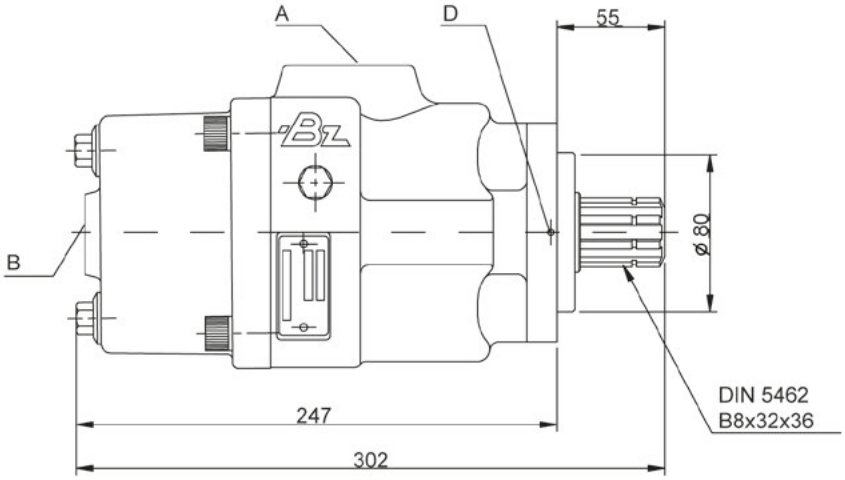

Notas Notes			
A	Entrada de Aceite, rosca BSP 1 1/2"	A	Oil Inlet, thread BSP 1 1/2"
B	Salida de aceite, rosca BSP 3/4"	B	Oil outlet, thread BSP 3/4"
C	Tapón de drenaje del aceite	C	Oil drain plug
D	Taladro testigo de la rotura de retenes	D	Drain hole (Between shaft-Seals)

Curvas de Rendimiento
Performances Curves

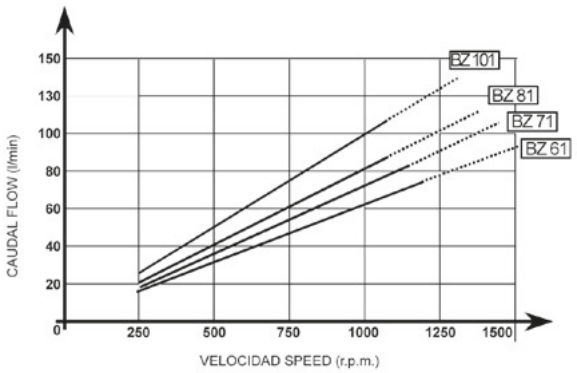

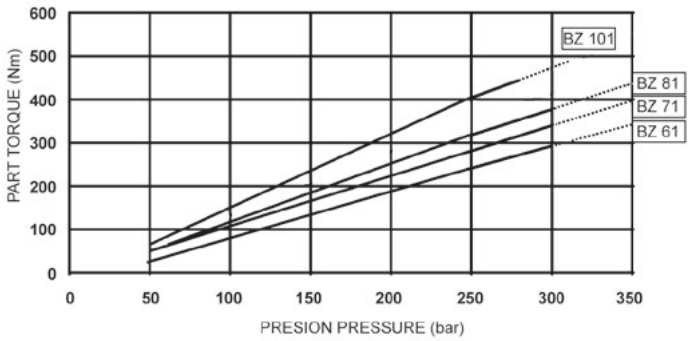

Bomba Hidráulica Hydraulic Pump

BZT 51+51/ 61+41

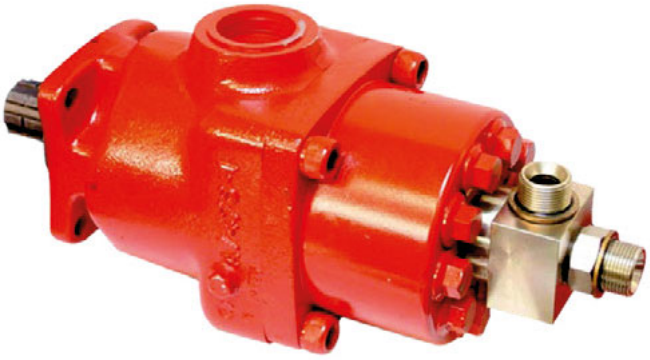

Descripción Description

Bomba de pistones en línea de doble caudal. Esta unidad ofrece la posibilidad de contar con dos caudales diferentes y cuenta con evidentes ventajas como el reducido peso o la eliminación de otros elementos adicionales. Disponibles en versión ISO y SAE.

Twin flow axial piston pumps offers two different flows. In addition, we find several advantages such as lower weight or standar system solutions. BZT are available in ISO and SAE version.

Datos Principales Main Data			
Tipo de Bomba Pump Type		BZT 51+51	BZT 61+41
Codigo Part Number		5040206	5040306
Presión de trabajo Operating pressure (kg/cm2)	Máx.	350	
	Máx. Cont.	250	
Velocidad de trabajo Operating speed (r.p.m.)	Máx.	1300	
	Máx. Cont.	1100	
Potencia hidráulica Input power (CV)	Máx.	85	
	Máx. Cont.	57	
Desplazamiento Displacement (cm3/rev)	QD	50	60
	QE	50	40
Peso Weight (kg)		16.5	

Dirección de Rotación Rotation direction		Reversible Bi-directional
Presión de Entrada Input Pressure	Recomendado Recommended	0.7÷ 3 bar (abs)
Temperaturas Temperatures		Desde -25°C a +80°C From -25°C to +80°C
Aceite recomendado Recommended Oil	La especificación para el aceite debe estar conforme con la norma DIN 51524 / 51525 (tipo HLP). The specification of the fluid must conform to DIN 51524 / 51525 (type HLP).	
Viscosidad Viscosity	Recomendado Recommended	De 12 ÷ 100 mm2/s (cST)
	Permitido Allowed	Max. 750 mm2/s (cST)

Av. de las Retamas. Parcela:145. 45950. Casarrubios del Monte. Toledo (Spain) Tlf: +34 91 818 82 97
bezares.com | bezares@bezares.com
bezares s.a.

BZT 51+51/ 61+41

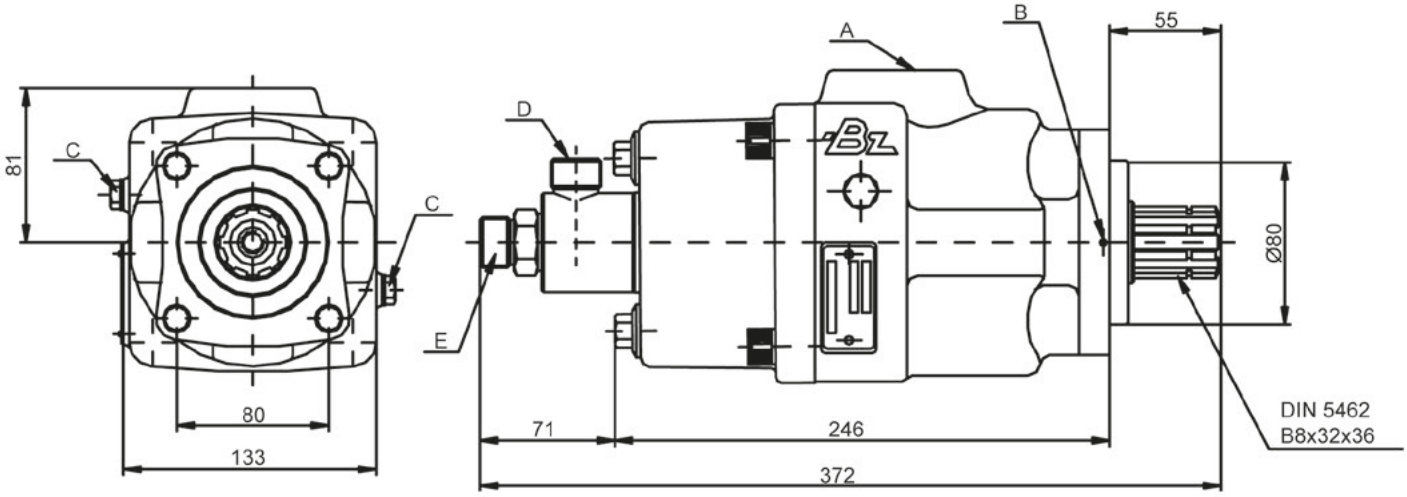

Notas Notes			
A	Entrada de Aceite, rosca BSP 1 1/2"	A	Oil Inlet, thread BSP 1 1/2"
B	Taladro testigo de la rotura de retenes	B	Drain hole (Between shaft-seals)
C	Tapón de drenaje del aceite	C	Oil drain plug
D	Salida aceite primer caudal, rosca BSP 3/4"	D	Oil outlet (first flow), thread BSP 3/4"
E	Salida aceite segundo caudal, rosca BSP 3/4"	E	Oil outlet (second flow), thread BSP 3/4"

Curvas de Rendimiento
Performances Curves

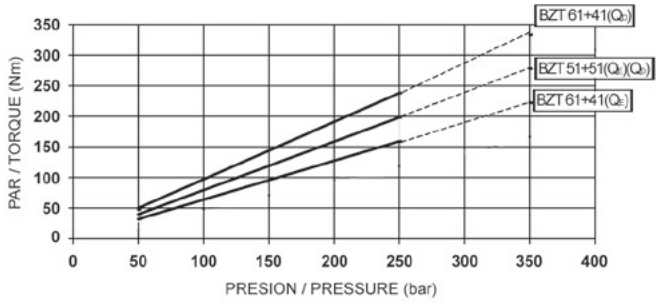

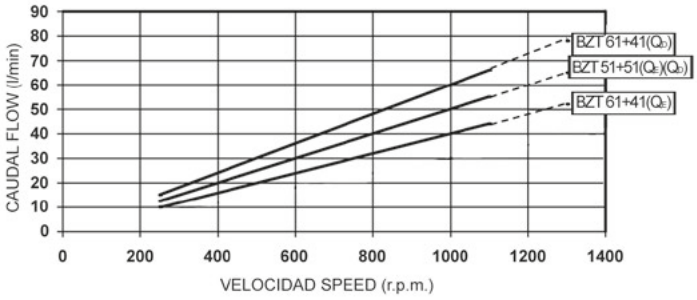

5059_06

bomba pump

Bomba Hidráulica Hydraulic Pump

FR2 DOBLE CAUDAL (54 + 54)

FR2 TWIN FLOW (54 + 54)

Descripción Description

Bomba de pistones axiales de doble caudal. Por su configuración permite una variedad de soluciones en aplicaciones que incluyen tres diferentes flujos en un mismo circuito. A todo esto hay que añadir un elevado rendimiento, larga vida útil y un tamaño reducido. Diseñada para trabajos continuos y con pocas piezas rotativas.

Axial piston twin flow pump. Due to its twin flow configuration, this pump allows a great variety of solutions in different job applications. High performance, long life unit with reduced dimensions. Designed for continuous duty. Few rotative parts.

Datos Principales Main Data		
Codigo Part No.	Derecha CW	5059706
	Izquierda CCW	5059806
Desplazamiento Displacement (cm3/rev)	Conexión / Connection A	55.4
	Conexión / Connection B	52
Velocidad max. de autoaspiración Max. selfpriming speed (r.p.m.)		1400
Presión Pressure bar (PSI)	máx. cont / max continuous	300 (4350)
	máx. int. / max peak	350 (5075)
Potencia Power kW	cont. (A + B)	60
	máx.int (A + B)	79
Peso Weight (kg)		19

Av. de las Retamas. Parcela:145. 45950. Casarrubios del Monte. Toledo (Spain) Tlf: +34 91 818 82 97
bezares.com | bezares@bezares.com

bezares s.a.

Bomba Hidráulica Hydraulic Pump

FR2 DOBLE CAUDAL (54 + 54)

FR2 TWIN FLOW (54 + 54)

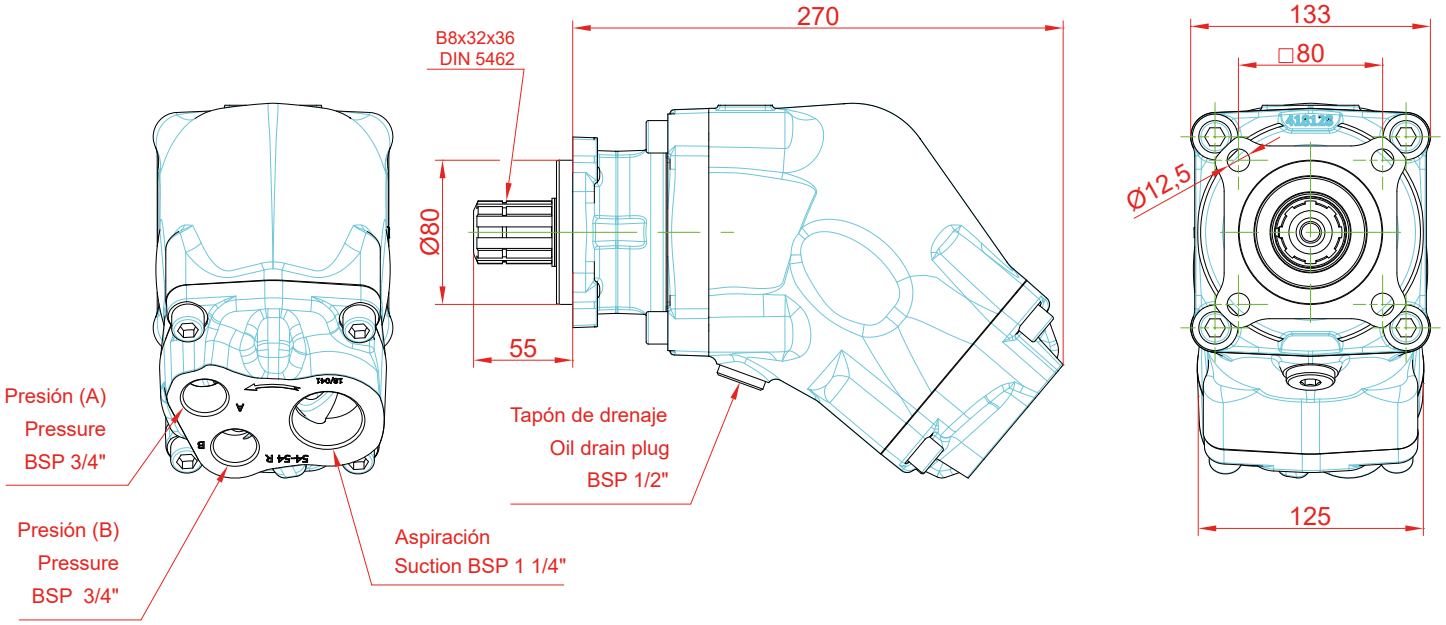

Curvas de Rendimiento

Performances Curves

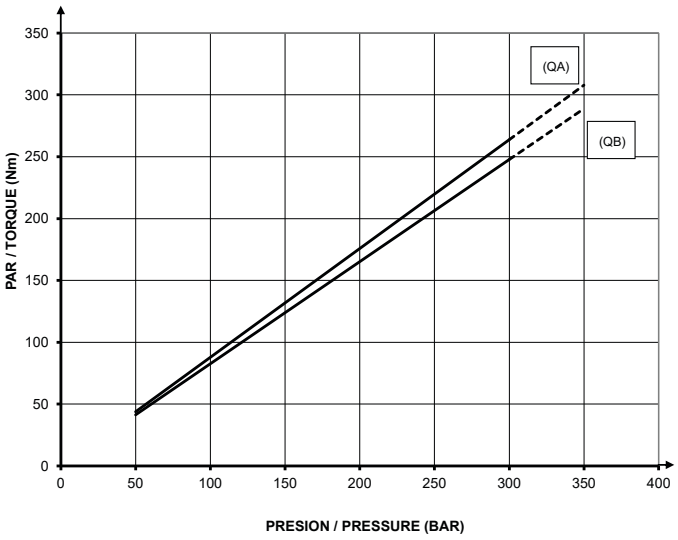

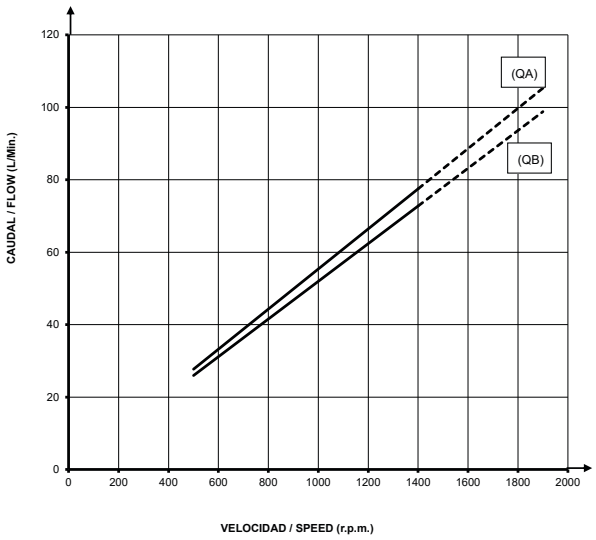

Bomba Hidráulica Hydraulic Pump

FR (Alta Presión / Heavy Duty)

Descripción Description

Esta es una bomba de pistones en ángulo de desplazamiento fijo, elaborada en el marco del diseño de los pistones de cabeza esférica. Esto da a la bomba un muy alto rendimiento, siguiendo los standard de montaje europeos. Por lo que esta bomba se puede montar directamente en la mayor parte de las Tomas de Fuerza en el mundo.

This line of fixed displacement bent axis piston pumps were developed with spherical head pistons. This provides extremely high performance and high pressure ratings on a long life span unit. Flow rates range from 10.5 to 29 GPM. These style pumps-motors are extremely efficient and very compact for easier and inexpensive installations. Bent Axis pumps-motors will mount directly to virtually any Bezares PTO in our extensive line.

Datos Principales Main Data

Tipo de Bomba Pump Type		FR 20	FR 30	FR 40	FR 50	FR 60	FR 80	FR 110
Codigo / Part No.		(See next Page) (Ver página siguiente)						
Desplazamiento Displacement (cm3/rev)		19	30.4	39.38	49.47	59.86	78.79	109.47
Presión Pressure bar (PSI)	ISO	350 (5075)					370 (5365)	350 (5075)
	SAE	-	-	310 (4495)				275 (3988)
Velocidad Speed r.p.m.	máx. cont	2200	2000	2000	1700	1700	1500	1400
	máx. int.	2800	2600	2600	2300	2300	2000	1900
Potencia Power kW	cont.	21	30	37	40	45	54	71
	máx.int	28	39	50	52	58	66	93
Peso Weight (kg)	ISO	8		10			15	
	SAE	-	-	10	11		15	

Av. de las Retamas. Parcela:145. 45950. Casarrubios del Monte. Toledo (Spain) Tlf: +34 91 818 82 97
bezares.com | bezares@bezares.com

FR (Alta Presión / Heavy Duty)

ISO	R	20	5040606
		30	5040806
	L	20	5040706
		30	5040906

FR 20/30

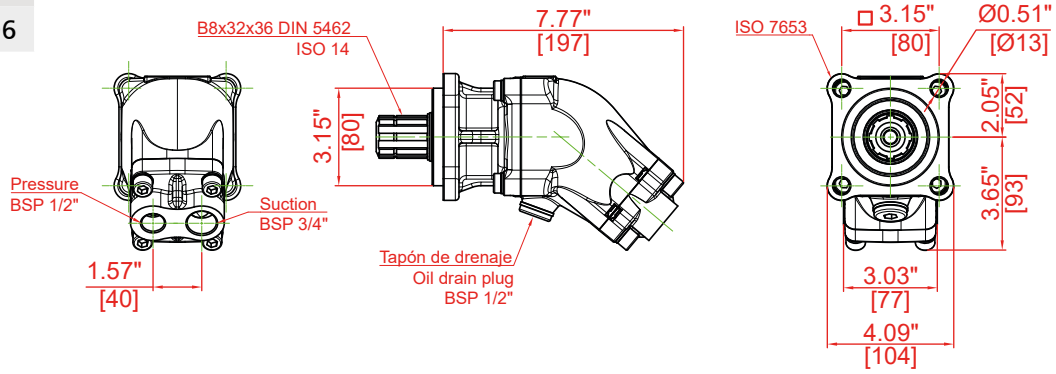

ISO	R	40	5041006
		50	5047506
		60	5041206
	L	40	5041106
		50	5048106
		60	5041306
SAE	R	40	5062306
		50	5062406
		60	5062606
	L	40	5053106
		50	5062506
		60	5062706

FR 40/50/60 (SAE BB FLANGE 13T.)

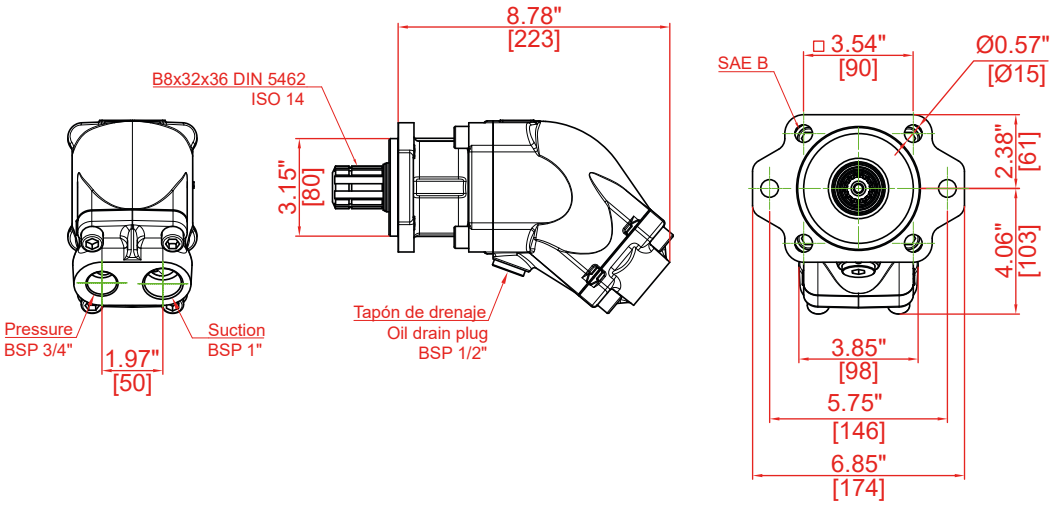

ISO	R	80	5051706
		110	5041606
	L	80	5051806
		110	5041706
SAE	R	80	5062806
		110	5063006
	L	80	5062906
		110	5063106

FR 80/110 (SAE BB FLANGE 15T.)

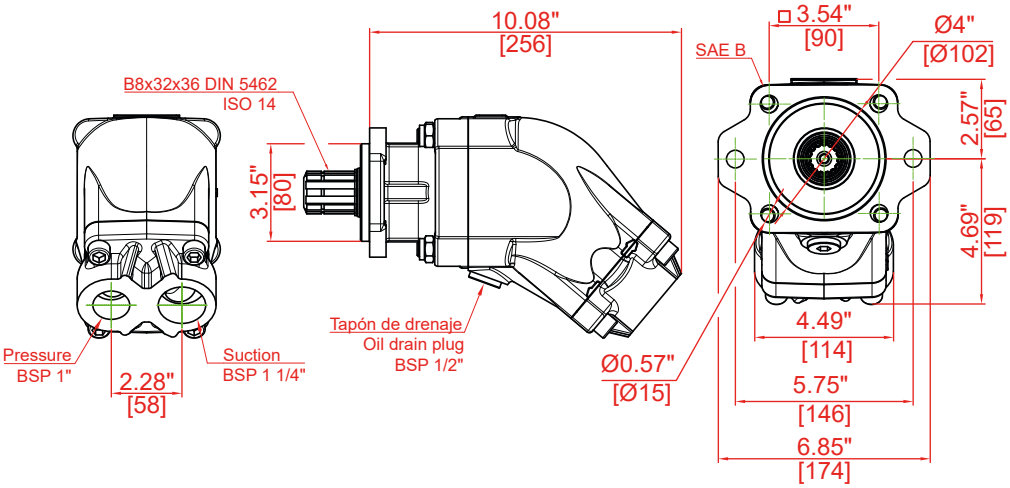

Bomba Hidráulica Hydraulic Pump

FR (Alta Presión / Heavy Duty)

Curvas de Rendimiento (ISO)
Performances Curves (ISO)

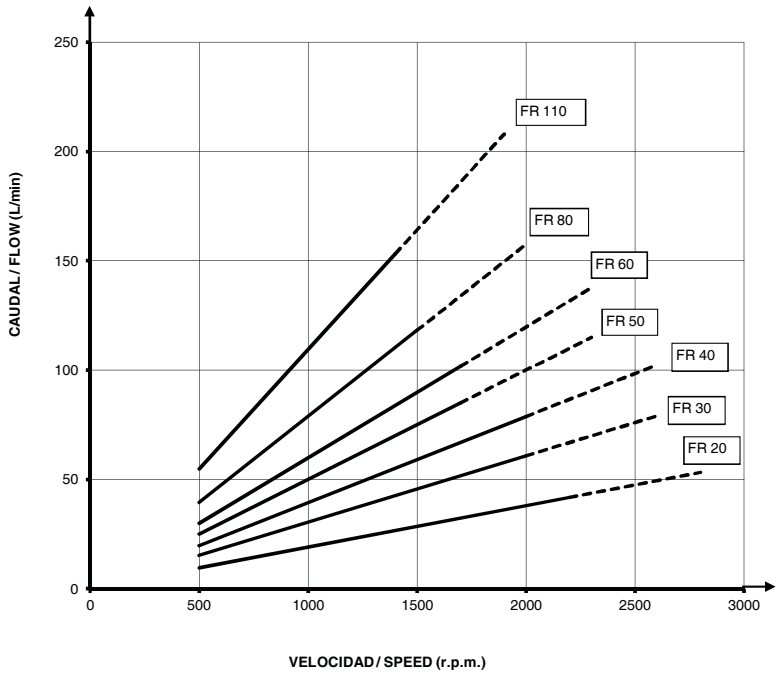

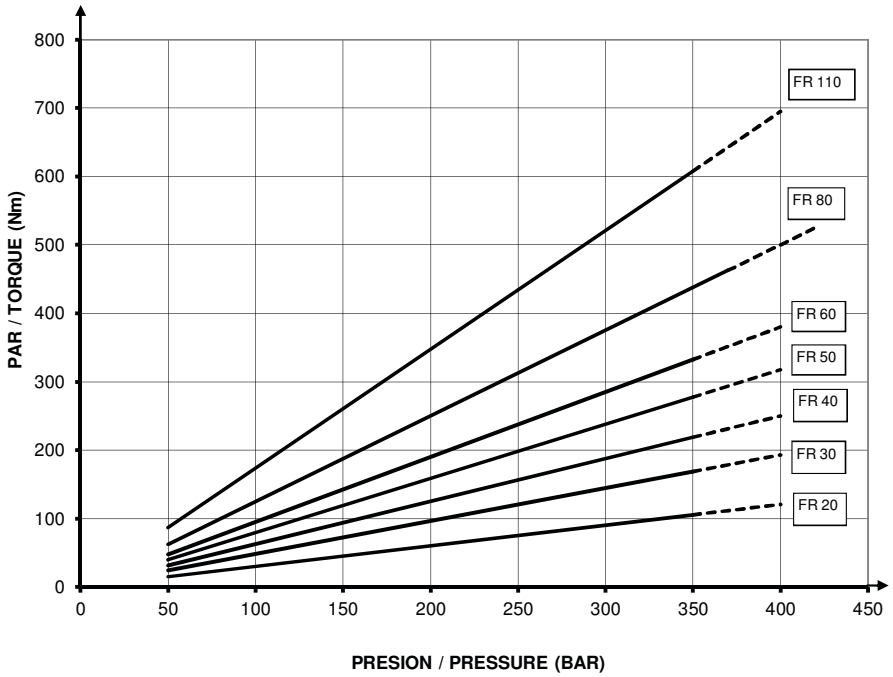

Av. de las Retamas. Parcela:145. 45950. Casarrubios del Monte. Toledo (Spain) Tlf: +34 91 818 82 97
bezares.com | bezares@bezares.com

Bomba Hidráulica Hydraulic Pump

MR45/80/125 / MRAE 80
(Media Presión / Medium Duty)

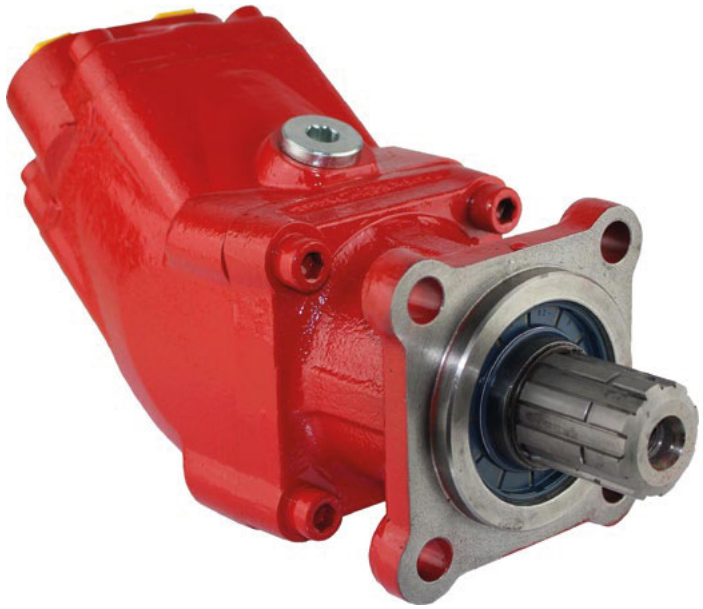

Descripción Description

Bomba de pistones en ángulo de desplazamiento fijo, elaborada en el marco del diseño de los pistones de cabeza esférica. Diseñada para utilización en aplicaciones de media/alta presión. Su reducido cuerpo permite el montaje en espacios pequeños.

This line of fixed displacement bent axis piston pumps were developed with spherical head pistons. Designed for medium/high pressure applications. Due to its reduced dimensions this pump is allowed to mount in small spaces.

Datos Principales Main Data

Tipo de Bomba Pump Type			MR 45	MR 80	MR 125
Codigo Part Number	DIN 5462 (MR)	Derecha CW	5055806	5051306	5056006
		Izquierda CCW	5058106	5051406	5058806
	DIN 9611 (MRAE)	Derecha CW	-	5051506	-
		Izquierda CCW	-	5051606	-
Desplazamiento Displacement (cm3/rev)			44.02	78	123
Presión Pressure bar (PSI)	máx. cont (P1)		250 (3625)	250 (3625)	250 (3625)
	máx. peak (5 sec) (P3)		300 (4350)	300 (4350)	300 (4350)
Velocidad Speed r.p.m.	max. cont		1400	1500*	1300*
	max. int.		1600	1900*	1700*
Potencia Power kW	max. cont.		24	45	65
	max. int		32	66	90
Peso Weight (kg)			7.7	10	15

* Con manguera de aspiración Ø2" como minimo With minimum suction pipe of Ø2"

Bomba Hidráulica Hydraulic Pump

MR45/80/125 / MRAE 80
(Media Presión / Medium Duty)

MR 45

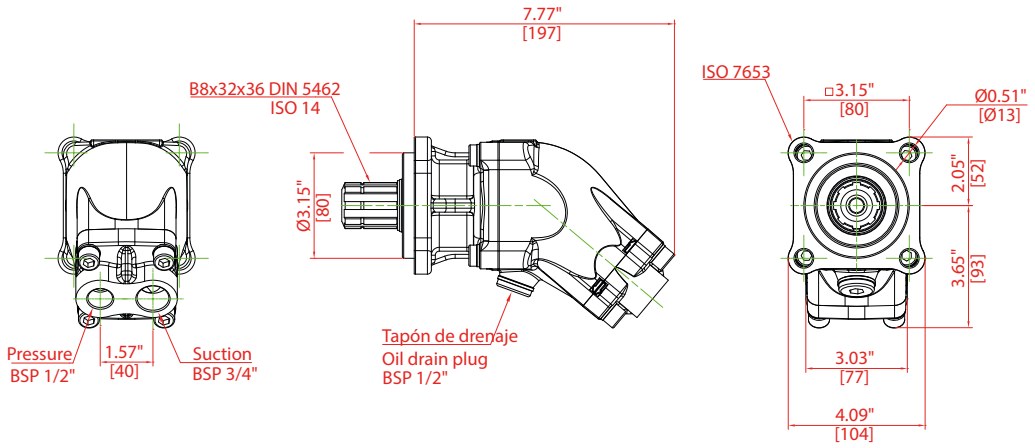

MR 80

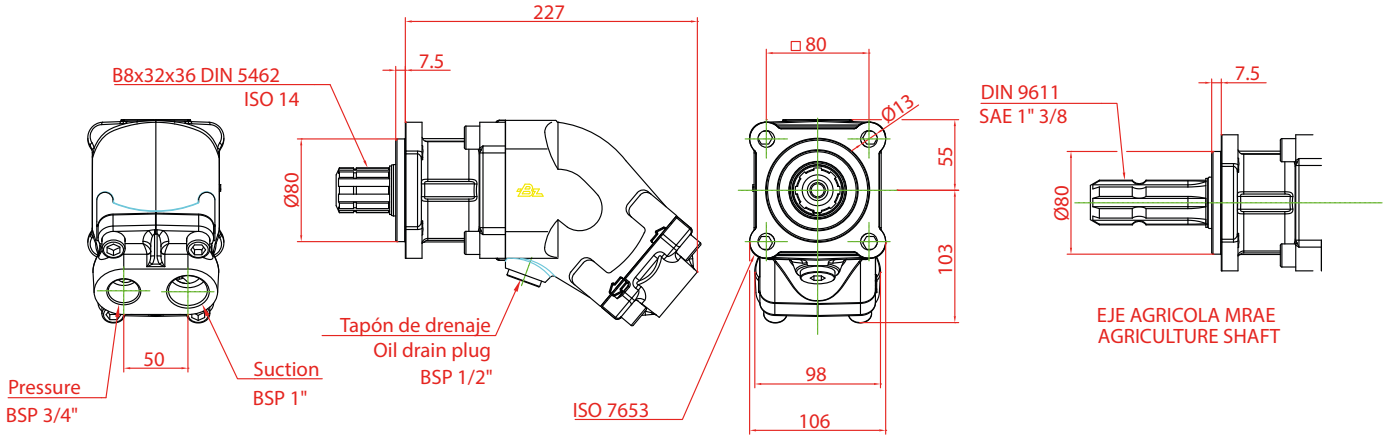

MR 125

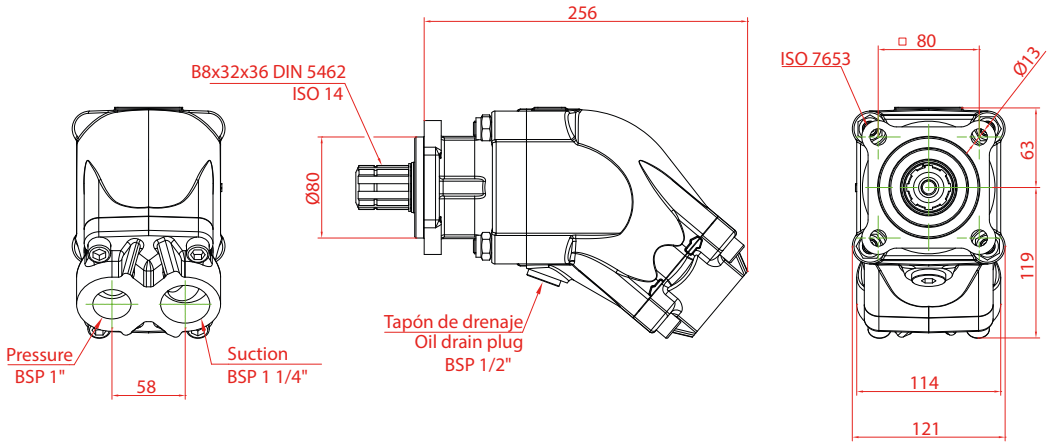

Av. de las Retamas. Parcela:145. 45950. Casarrubios del Monte. Toledo (Spain) Tlf: +34 91 818 82 97
bezares.com | bezares@bezares.com
bezares s.a.

MR45/80/125 / MRAE 80
(Media Presión / Medium Duty)

Curvas de Rendimiento
Performances Curves

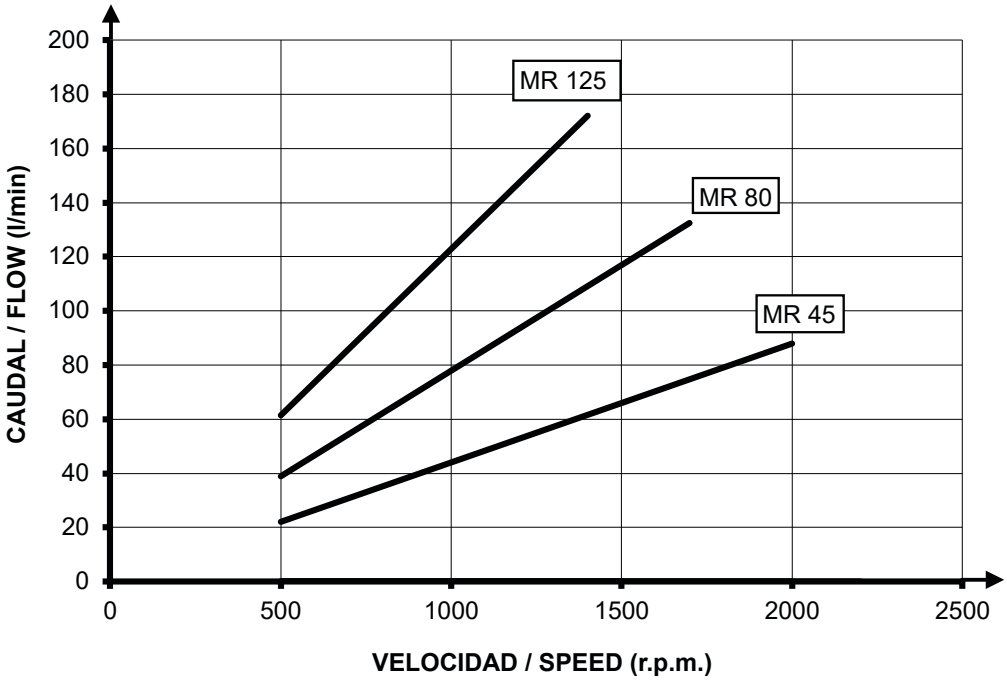

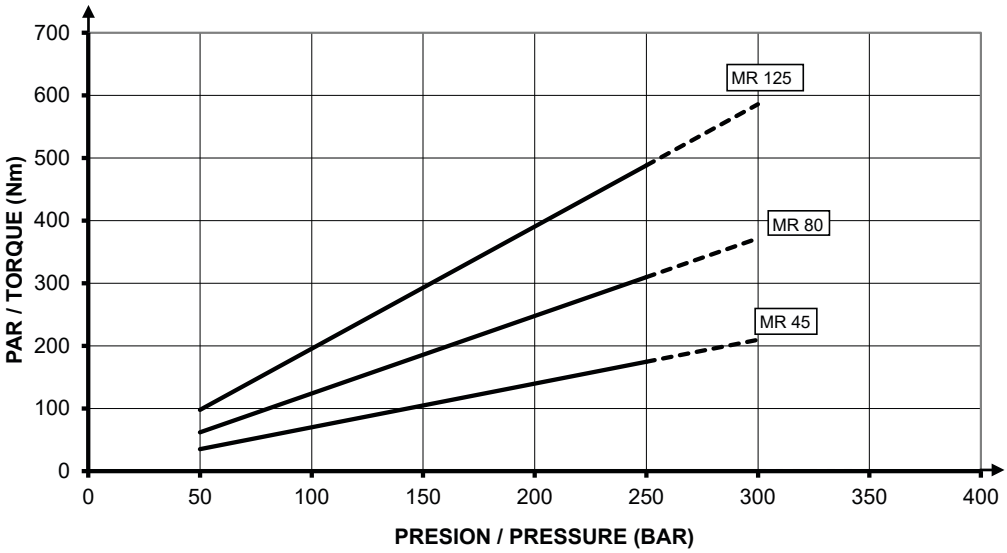

Bomba Hidráulica Hydraulic Pump

F1

Descripción Description

La nueva serie F1 es una versión perfeccionada de la "Bomba para camiones" de gran renombre, F1. Ofrece muchos valores añadidos a los operadores de grúas de carga, elevadores de contenedores, cargadores de gancho, grúas forestales, hormigoneras y otras aplicaciones sobre camión similares. La serie F1 tiene un diseño de bomba sencillo y muy eficaz, de fiabilidad insuperable. Su reducido tamaño contribuye a la instalación sencilla y económica que requiere unas tuberías mínimas.

New F1 series is a further development of the well known "F1 truck pump". The new series offers many additional values for operators of cargo cranes, container lifts, skip loaders, forest cranes, concrete mixers and similar truck applications. Series F1 is a very efficient and straight for-ward pump design with unsurpassed reliability. Its small envelop size makes for a simple and inexpensive installation requiring a minimum of piping.

Datos Principales Main Data

Tipo de Bomba Pump Type		F1-25	F1-41	F1-51	F1-61	F1-81	F1-101
Codigo Part Number		5024606	5024706	5024806	5024406	5024506	5024906
Desplazamiento Displacement (cm3/rev)		24	38	49	61	80	98
Presión máx. Pressure max. (bar)		350					
Velocidad Speed r.p.m.	máx. cont	2600	2400	2200		2000	1800
	máx. int.	2700				2300	
Potencia Power kW	cont.	29	43	50	63	75	82
	máx.int	36	53	63	78	93	103
Peso Weight (kg)		8.5				12.5	

Av. de las Retamas. Parcela:145. 45950. Casarrubios del Monte. Toledo (Spain) Tlf: +34 91 818 82 97
bezares.com | bezares@bezares.com
bezares s.a.

F1

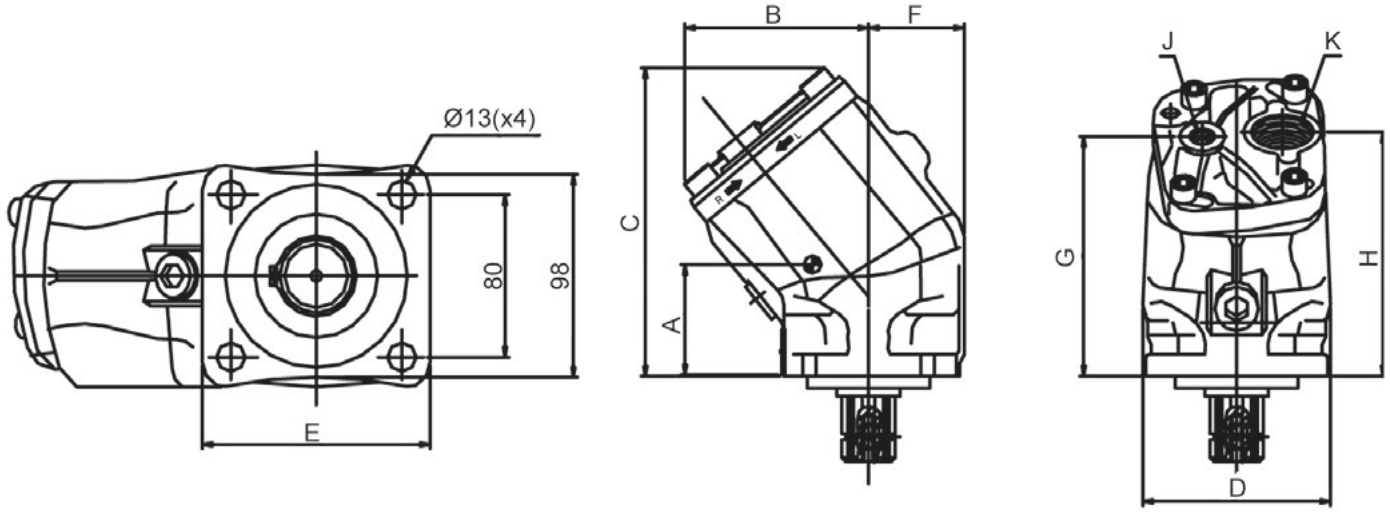

Notas Notes										
Tamaño Size	A	B	C	D	E	F	G	H	J	K
F1-25 / 41 / 51 / 61	85	129.5	205	108	109	56.5	167.5	163.5	3/4"	1"
F1-81 / 101	119	144	259	118	110	63	217	213	1"	1 1/4"

Curvas de Rendimiento
Performance Curves

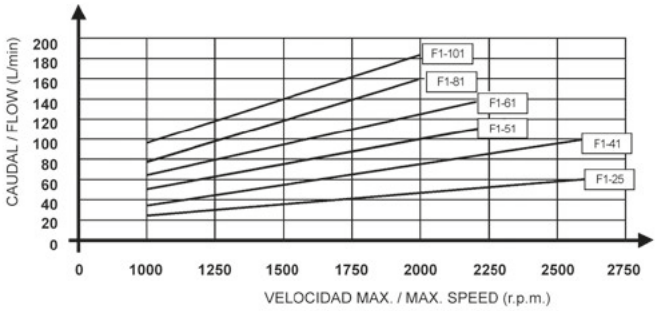

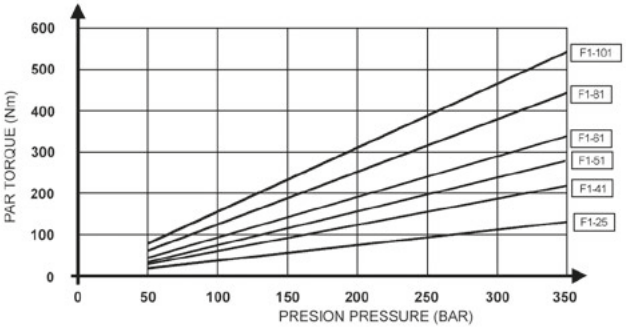

Bomba Hidráulica Hydraulic Pump

T1

Descripción Description

La bomba de desplazamiento fijo T1 ha sido construida para cumplir con los requerimientos en camiones ligeros con ciclos cortos y poco frecuentes. Su diseño es muy parecido a la serie F1, pero es algo más compacto

Axial piston pumps with fixed displacement have been development to work in light trucks with shorts periods of time. Its design is very similar to F1 series.

Datos Principales Main Data			
Tipo de Bomba Pump Type		T1-81	T1-121
Codigo Part Number		5017606	5017106
Presión Pressure		3/4" BSP	1"
Succión Suction		1 3/4"	1 3/4"
Peso Weight (Kg)		8.5	12.5
Desplazamiento Displacement (cm3/rev)		81.5	118.5
Presión maxima continua Maximum continua pressure (bar)		200	
Presión maxima intermitente Maximum intermittent pressure (bar)		350	
Caudal máximo Max. flow (l/min)		140~163	140~213
Velocidad Speed (r.p.m.)		1700~2000	1150~1800
Potencia Power (Kw)	cont.	54	71
	Máx. int	67	89

Av. de las Retamas. Parcela:145. 45950. Casarrubios del Monte. Toledo (Spain) Tlf: +34 91 818 82 97
bezares.com | bezares@bezares.com
bezares s.a.

T1

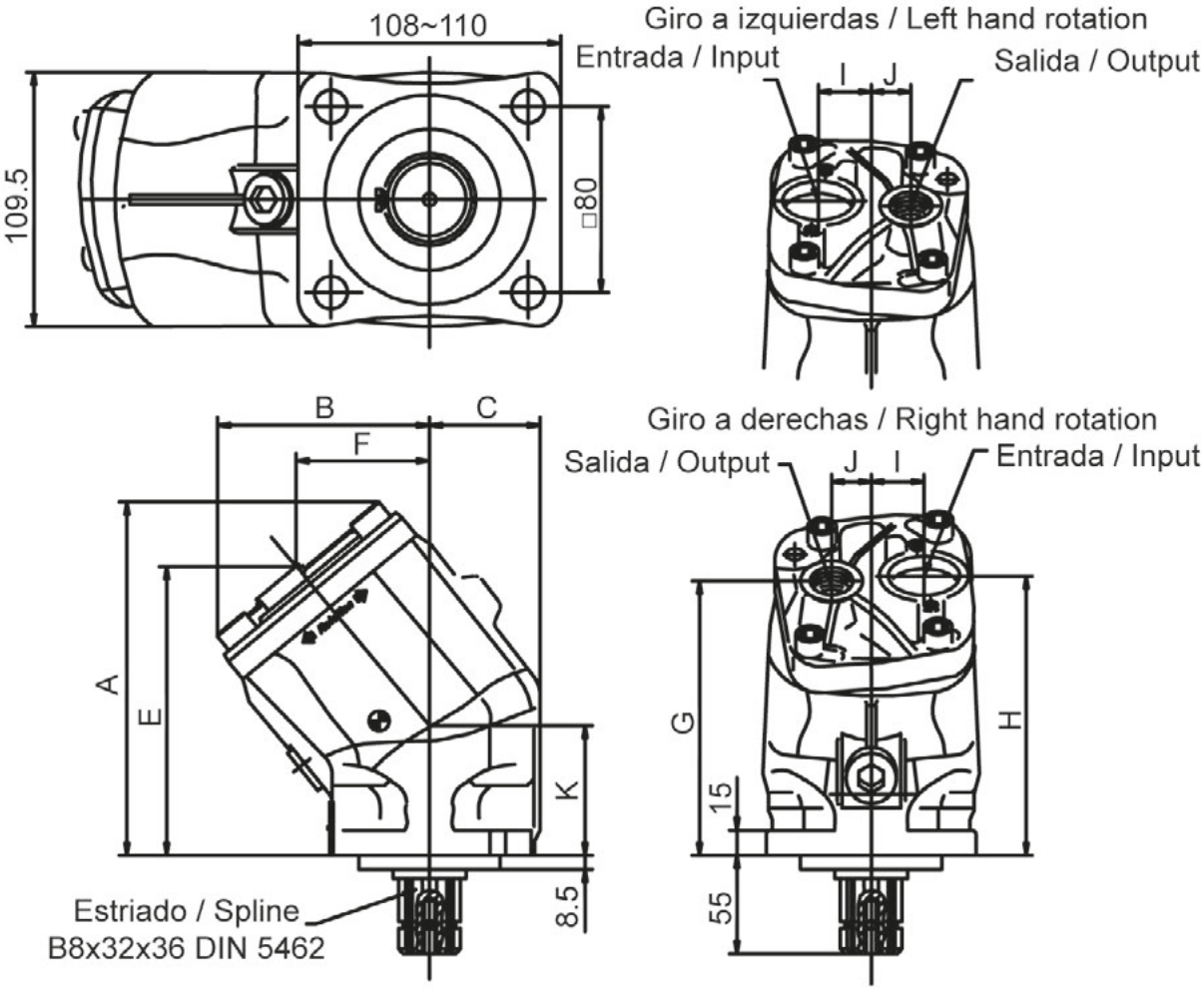

Notas Notes

Tamaño Size	A	B	C	D	E	F	G	H	I	J	K
T1-81	205	130	57	104	165.5	92	167.5	163.5	26	22	73
T1-121	259	144	63	114	217	103	217	213	28	25	112

Bomba Hidráulica Hydraulic Pump

F2 DOBLE CAUDAL

F2 TWIN FLOW

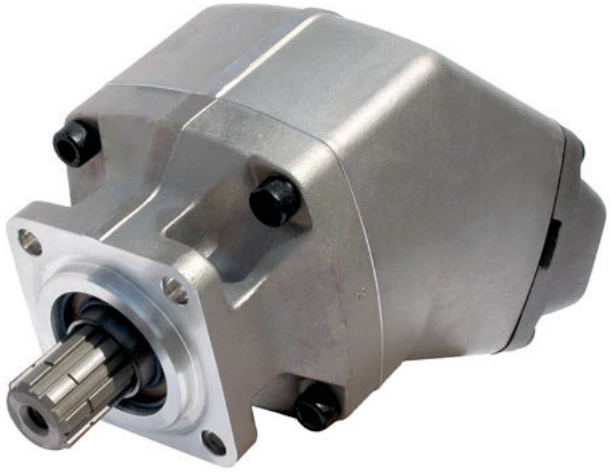

Descripción Description

Bombas de pistones axiales, de doble flujo. Con funcionamiento fiable, directo y suave bajo cualquier condición, así como menos desgaste y más larga vida de todo el equipo. Por su configuración de doble flujo, permite una variedad de soluciones en aplicaciones que incluyen 3 diferentes flujos en un mismo circuito. A todo esto, hay que añadir elevado rendimiento, larga vida, peso reducido, diseñada para trabajos continuos y con pocas piezas rotativas.

Axial piston twin flow pump. With a very high performance in all job conditions. Due to its twin flow configuration this pump allows a great variety of solutions in different job applications.

Datos Principales Main Data

Bomba Pump		F2-42 / 42R	F2-42 / 42L	F2-53 / 53R	F2-53 / 53L	F2-55 / 28R	F2-55 / 28L	F2-70 / 35R	F2-70 / 35L	F2-70 / 70R	F2-70 / 70L
Codigo Part Number		5028006	5028106	506106	506006	5027806	5027906	505806	505706	5031206	5031306
Sentido de giro Rotation		Derecho CW	Izquierdo CCW	Derecho CW	Izquierdo CCW	Derecho CW	Izquierdo CCW	Derecho CW	Izquierdo CCW	Derecho CW	Izquierdo CCW
Desplazamiento Conexión Displacement Connection (cm3/rev)	A	43		54		55		69		68	
	B	41		52		28		36		68	
Presión máx. Pressure max. (bar)		350								300	
Velocidad max. de autoaspiración Max. selfpriming speed (r.p.m.)	aspiración / inlet 2" 1/2	1800								1650	
	aspiración / inlet 2"	1400		1100		1400		1100		1500	
Potencia Power (Kw)	cont.	88		110w		88		110		77	
	máx. int	100		126		100		126		105	
Peso Weight (kg)		19									

Av. de las Retamas. Parcela:145. 45950. Casarrubios del Monte. Toledo (Spain) Tlf: +34 91 818 82 97
bezares.com | bezares@bezares.com
bezares s.a.

F2 DOBLE CAUDAL
F2 TWIN FLOW

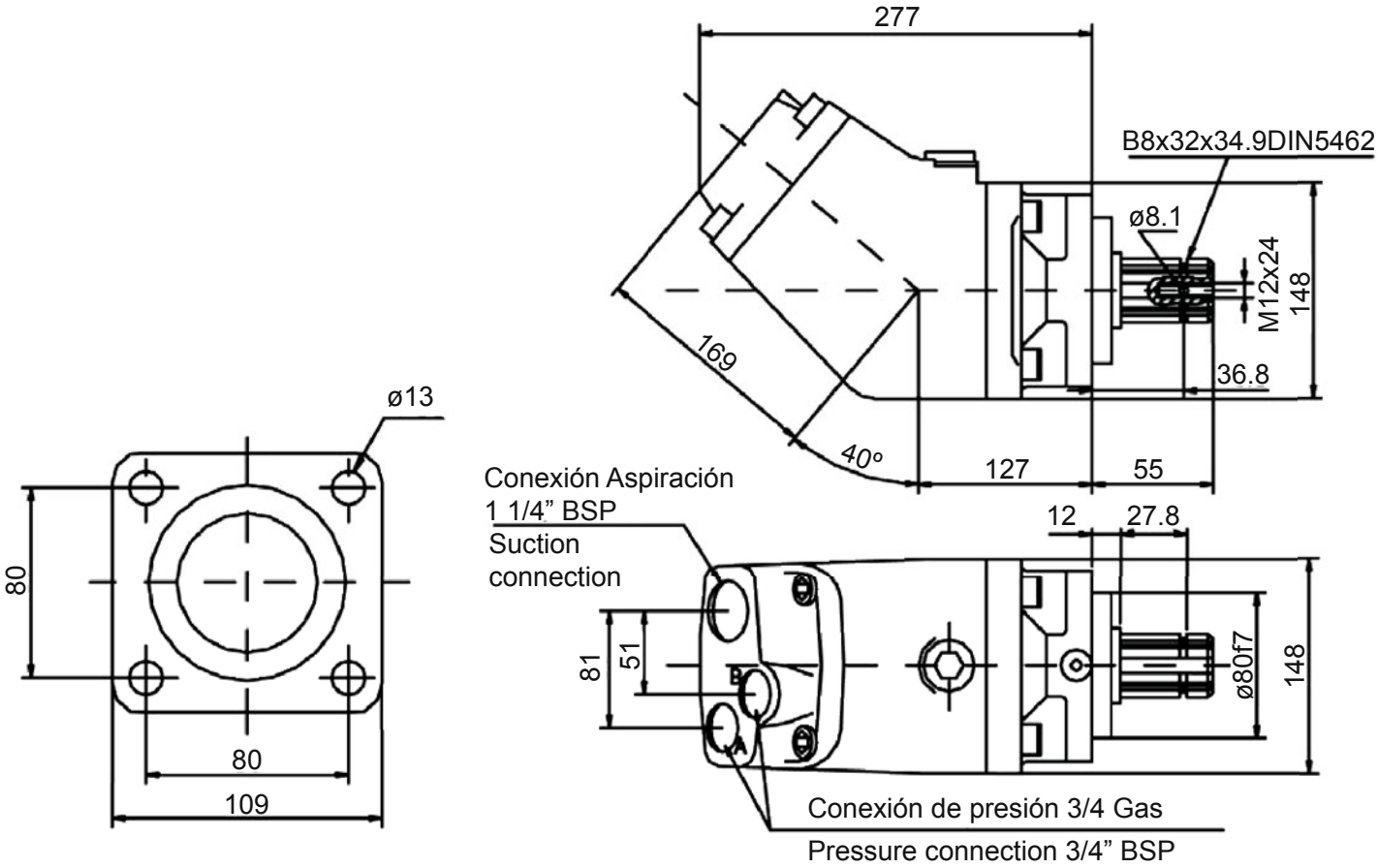

bomba pump

Bomba de caudal variable FRV 84

FRV 84 Variable Flow Pump

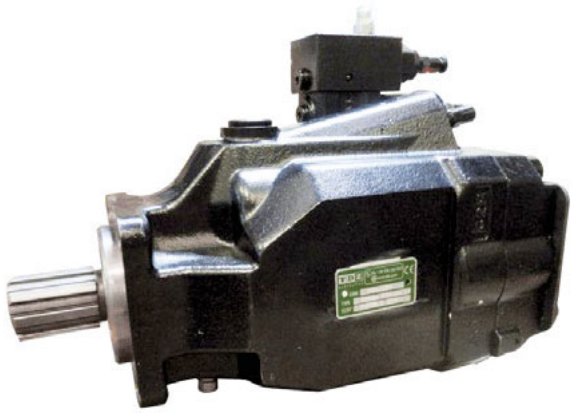

Descripción Description

Bomba de desplazamiento variable para aplicaciones camión-grúa con sistema de detección de carga.

Variable flow pump specially designed for truck cranes with load system applications.

Datos Principales Main Data		
Codigo Part Number	5043406	5043506
Sentido de giro Rotation direction (bar)	Derecho CW	Izquierdas CCW
Desplazamiento Displacement (cm3/rev)	84	
Presión Máxima Continua Max. Continuous Pressure (P1) (bar)	350	
Velocidad máxima Maximum speed (rpm)	2500	
Temperaturas Temperatures	75°C Max.	
Viscosidad Viscosity	15 ÷ 400mm2/s (cSt)	
Peso Weight (Kg)	26	

Av. de las Retamas. Parcela:145. 45950. Casarrubios del Monte. Toledo (Spain) Tlf: +34 91 818 82 97
bezares.com | bezares@bezares.com

Bomba de caudal variable FRV 84

FRV 84 Variable Flow Pump

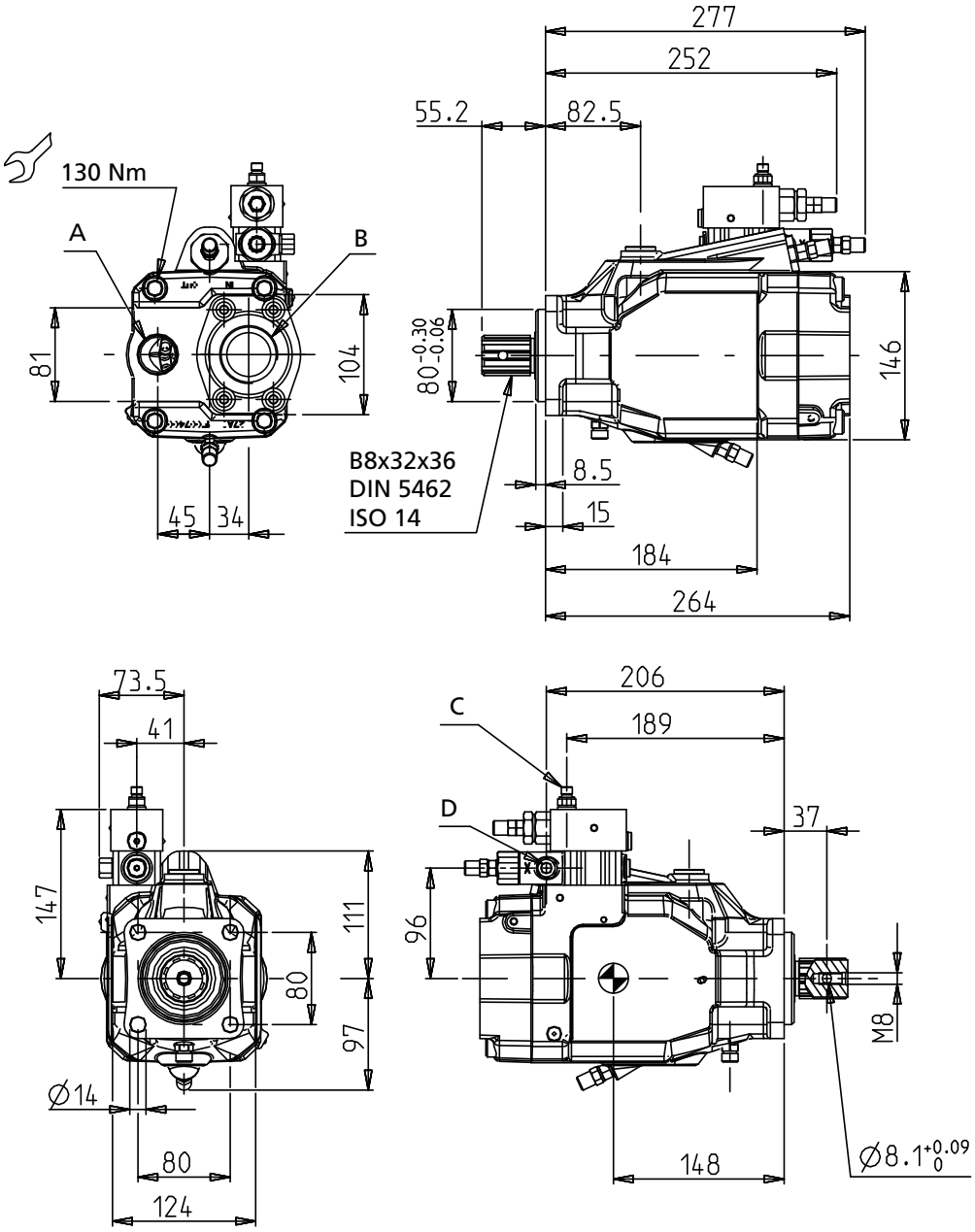

Notas Notes			
A	Conexión de presión 1" GAS	A	Pressure Connection BSP 1"
B	Conexión de aspiración 1 1/2" GAS.	B	Suction connection BSP 1 1/2"
C	Conexión drenaje compensador 1/8" GAS	C	Compensator drain connection BSP 1/8"
D	Conexión sensor de carga 1/8" GAS	D	Load sensing connection BSP 1/8"

Bomba Hidráulica Hydraulic Pump

Bomba de caudal Variable VP1
VP1 Variable Flow Pumps

Descripción Description

La VP1 es la primera bomba hidráulica de caudal variable del mundo para aplicaciones en camiones. Especialmente para grúas de camión con sistemas de detección de carga, proporcionando exactamente el caudal necesario en el momento preciso.

The VP1 is the first hydraulic pump of variable flow for truck applications in the world. Specially designed for truck cranes with load sensing system wich is supplying the necessary flow in all times.

Datos Principales Main Data

Tipo de Bomba Pump Type		VP 45	VP 75	VP 95	VP 110	VP 130
Codigo Part Number	LG (Giro a izquierdas CCW)	507806	508006	5031106	5053506	5047406
	RG (Giro a derechas Clockwise)	507706	507906	5031006	5053406	5047306
Desplazamiento Displacement (cm3/rev)		45	75	95	110	128
Velocidad máxima de autoaspiración Max. speed for self-priming (r.p.m.)	Racor de aspiración Suction pipe 2"	2,200	1,700	1,750 (2.5")	1,500 (2.5")	1,300 (2.5")
	Racor de aspiración Suction pipe 2,5"	2,400	2,100	2,200 (3")	2,100 (3")	1,900 (3")
Presión Máxima Maximum pressure (bar)	Intermitente Intermittent (Max. 6 sec)	400		420		
	Continuo Continuous	350		400		
Dimensiones Measurements	D	-		198		
	E	-		130		
	F	-		242		
Temperaturas Temperatures		75°C Max.				
Aceite recomendado Recommended Oil		DIN 51524				
Viscosidad Viscosity	Recomendado Recommended: 20-30 mm2/s (cST)					
Peso Weight (Kg)		27.0				

Av. de las Retamas. Parcela:145. 45950. Casarrubios del Monte. Toledo (Spain) Tlf: +34 91 818 82 97
bezares.com | bezares@bezares.com
bezares s.a.

Bomba Hidráulica Hydraulic Pump

Bomba de caudal Variable
Variable Flow Pumps

VP 45 / 75

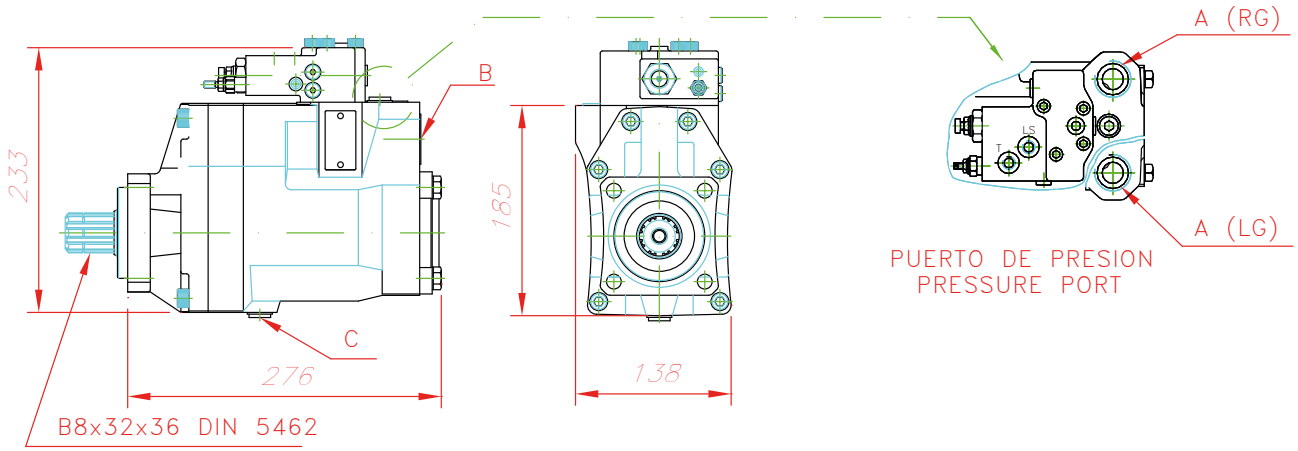

VP 95 / 110 / 130

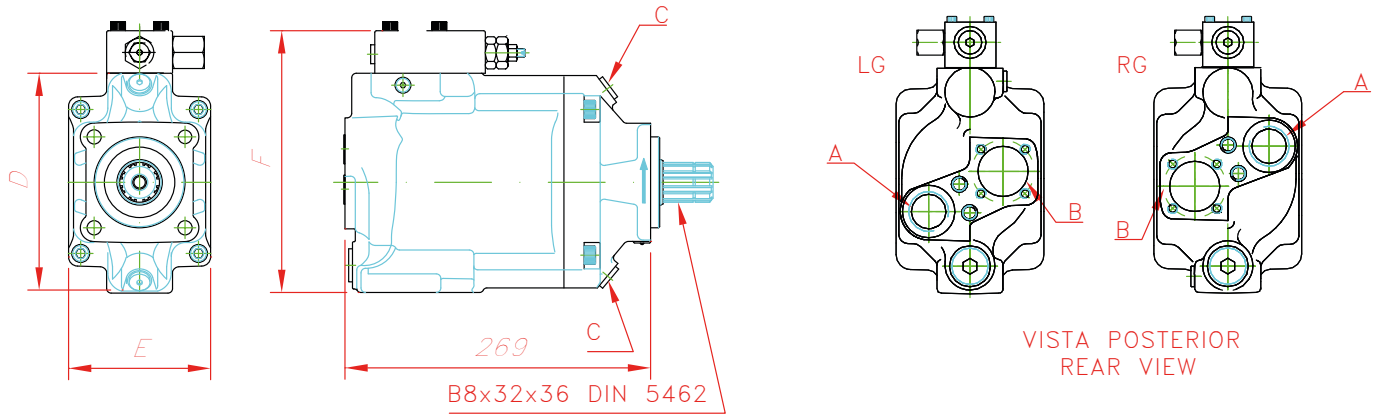

Notas Notes

VP45 / 75

A	Conexión de presión 1" GAS	A	Pressure connection 1"BSP
B	Conexión de aspiración 1-1/4" GAS	B	Suction connection 1-1/4" BSP
C	Tapón de drenaje del aceite	C	Oil drain plug

Notas Notes

VP95 / 110 / 130

A	Conexión de presión 1" GAS	A	Pressure connection 1"BSP
B	Conexión de aspiración Ø2 1/2	B	Suction connection Ø2 1/2
C	Tapón de drenaje del aceite	C	Oil drain plug

904_26

bomba pump

Bomba Hidráulica Hydraulic Pump

Bombas de Mano

Hand Pumps

Descripción Description

Bomba de mano de simple o doble efecto con deposito de chapa, kit de montaje y palanca de accionamiento.

Hand pump Single or Double acting circuit with oil tank, mounting kit and a shifting lever.

Datos Principales* Main Data*				
Código Part Number	Simple Efecto / Simple Effect	904426	904526	904626
	Doble Efecto / Double Effect	904726	904826	904926
Desplazamiento Displacement (cm3)		12	25	45
Presión Pressure (bar)	máxima maximum	380	350	280
	óptima optimal	220	120	80
A (mm)		253	273	283
B (mm)		166	172	172
C (mm)		34	34	40
D (°)		26	30	45
E (°)		31	30	33
Peso (Kg) Weight	Simple Efecto / Simple Effect	2,9	2,95	3
	Doble Efecto / Double Effect	3,4	3,45	3,5

Depósito* Oil Tank*			
Código Part Number	905126	905226	905326
Capacidad Capacity (L)	2	3	5
F (mm)	100	100	150
G (mm)	120	120	170
H (mm)	90	90	80
I (mm)	150	150	150
J (mm)	185	255	245

* Bomba y depósito vendidos por separado Pump and Oil Tank sold separatelly

Av. de las Retamas. Parcela:145. 45950. Casarrubios del Monte. Toledo (Spain) Tlf: +34 91 818 82 97
bezares.com | bezares@bezares.com
bezares s.a.

Bomba Hidráulica Hydraulic Pump

Bombas de Mano
Hand Pumps

Esquemas Hidráulicos Hydraulic Diagrams

Simple Efecto Single Acting	Doble Efecto Double Acting

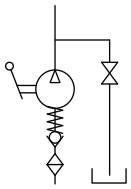

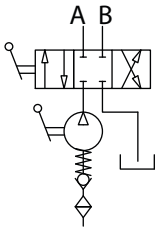

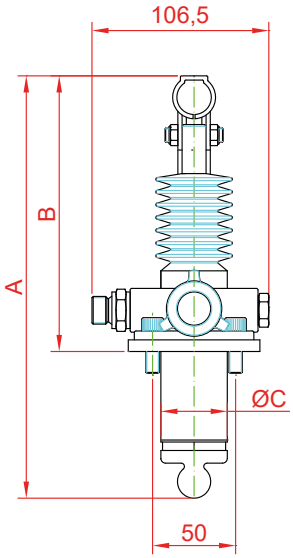

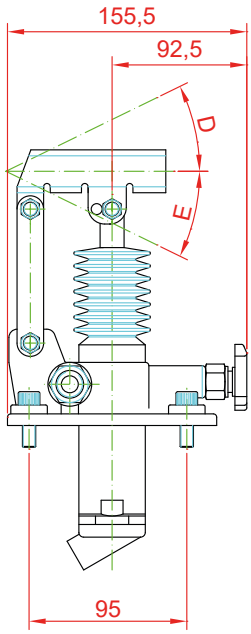

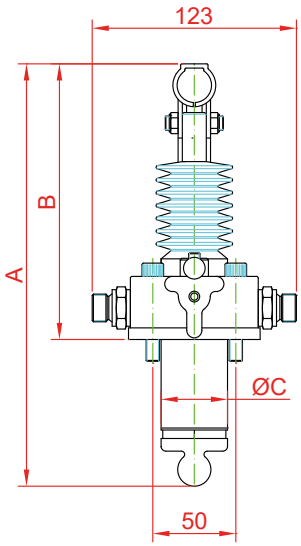

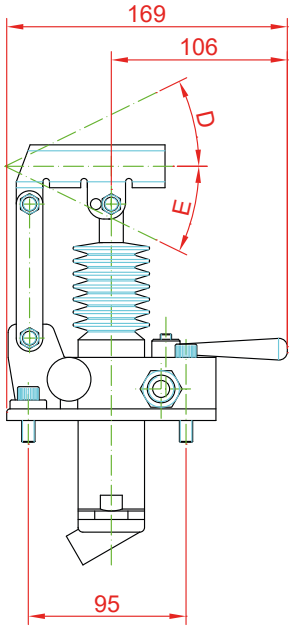

DEPOSITO
OIL TANK

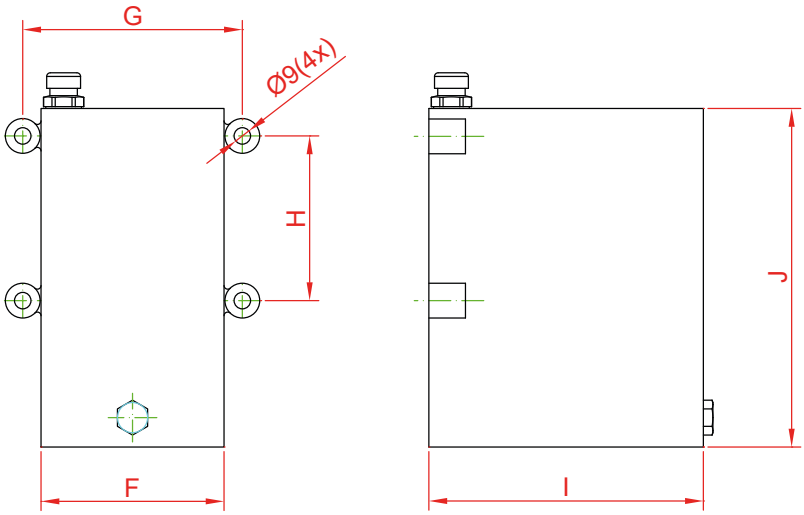

Bomba Hidráulica Hydraulic Pump
Bombas de Mano
Hand Pumps

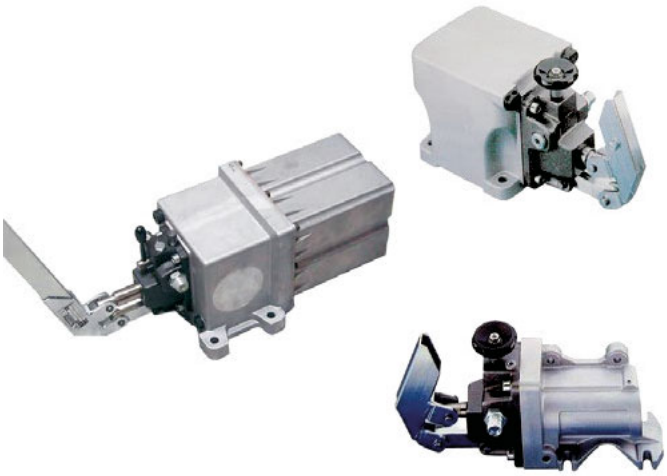

Descripción Description

Estos dispositivos introducen presión manualmente en el circuito o la descargan a tanque. Pueden utilizarse como dispositivos de emergencia en caso de fallo eléctrico.

These devices get pressure into the circuit or they, leak to tank. It can be used as an emergency devides when an electrical failure occurs.

Datos Principales Main Data

Código Grupos Bombeo Pumping Groups P/N		Desplazamiento Displacement	Presión Max. Max. Pressure	A	B	Peso Weight (Kg)				
Tipo de Grupo Group Type						2 L	3 L	5 L	7 L	10 L
Doble Efecto Double Effect	Simple Efecto Simple Effect	(cm3/cycle)	(bar)	mm.						
900726	900426	12	315	110	219	6.00	6.00	6.20	6.50	9.60
900826	900526	25	250	110	229	6.00	6.00	6.20	6.50	9.60
900926	900626	45	220	114	237	6.30	6.30	6.50	6.80	9.90
Codigos Depósitos Completos (Plástico) Complete Tanks Part Number (Plastic)						901926	902026	902126	902226	-
Codigos Depósitos Completos (Aluminio) Complete Tanks Part Number (Aluminium)						902826	902926	903026	903126	901826

Av. de las Retamas. Parcela:145. 45950. Casarrubios del Monte. Toledo (Spain) Tlf: +34 91 818 82 97
bezares.com | bezares@bezares.com

Bomba Hidráulica Hydraulic Pump

Bombas de Mano
Hand Pumps

GRUPO DE BOMBEO
PUMPING GROUP

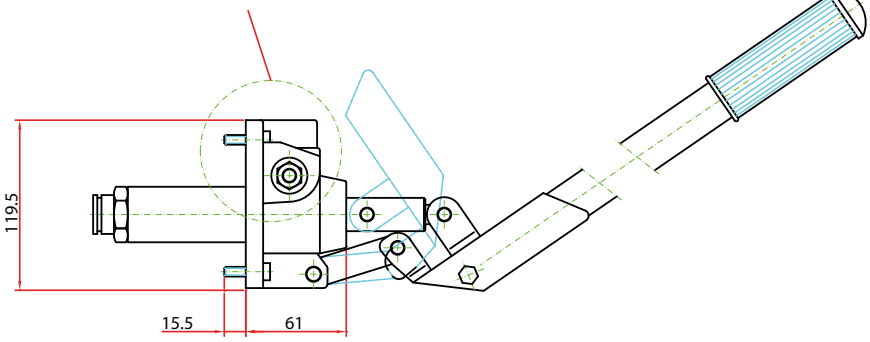

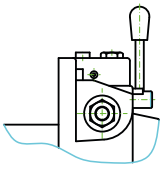

GRUPO BOMBEO DOBLE EFECTO
CON VALVULA DE SEGURIDAD

PUMPING GROUP DOUBLE EFFECT
WITH SAFETY VALVE

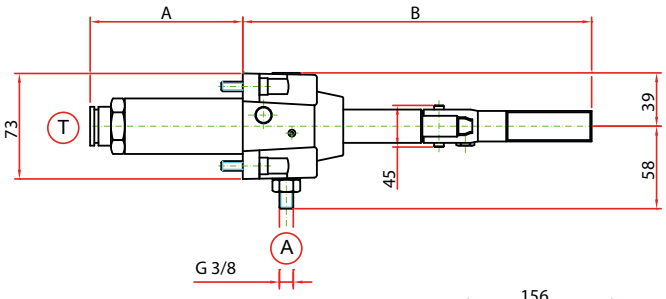

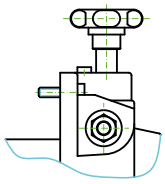

GRUPO BOMBEO SIMPLE EFECTO
CON VALVULA DE SEGURIDAD

PUMPING GROUP SIMPLE EFFECT
WITH SAFETY VALVE

SOPORTE PARA DEPOSITO REMOTO
SUPPORT FOR REMOTE TANK

901026

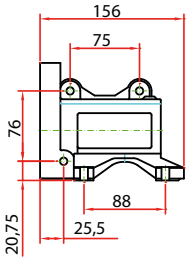

DEPOSITO 1 L.
TANK 1 LT.

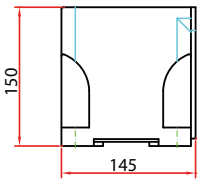

901126

DEPOSITO 2 L. (STANDARD)
TANK 2 LT. (STANDARD)

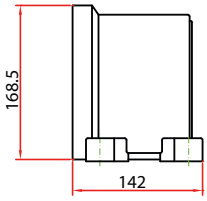

COMBINAR ESTAS TAPAS CON DEPOSITO 2 L. PARA CONVERTIR A DEP. 2,3,5,7, Y 10 L.
COMBINE THIS COVERS WITH 2 LT. TANK FOR CONVERT TO 2,3,5,7, & 10 LT. TANKS.

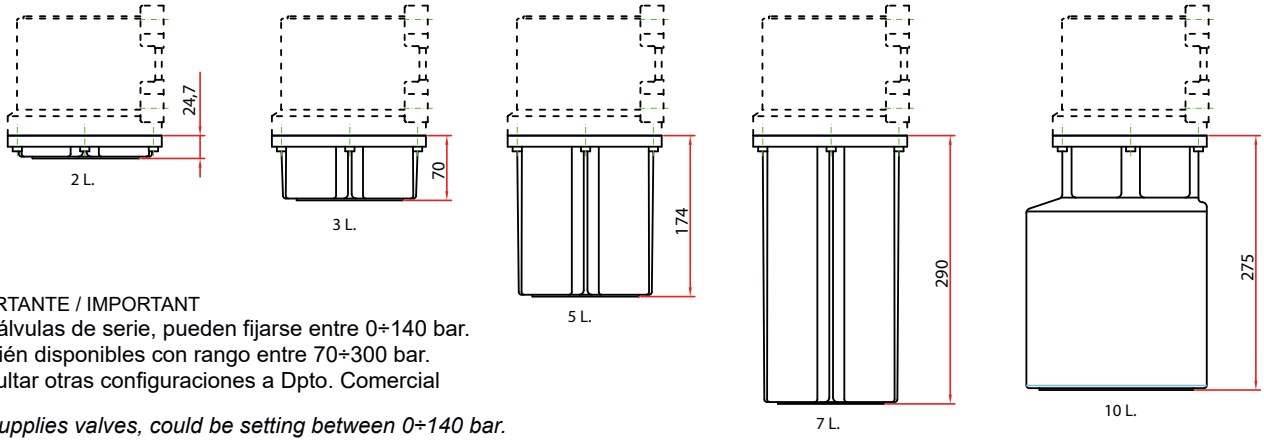

IMPORTANTE / IMPORTANT
Las válvulas de serie, pueden fijarse entre 0÷140 bar.
También disponibles con rango entre 70÷300 bar.
Consultar otras configuraciones a Dpto. Comercial

The supplies valves, could be setting between 0÷140 bar.
Besides available with pressures range between 70÷300 bar.
Consult other possibilities with Sales Department.

902326

bomba pump

Bomba Hidráulica Hydraulic Pump

Bomba de Mano soporte reducido
Hand Pump with reduced bracket

Descripción Description

Bombas de mano con soporte reducido, para montaje con deposito remoto.

Hand pump with reduced bracket, suitable for remote tank.

Dimensiones Dimensions

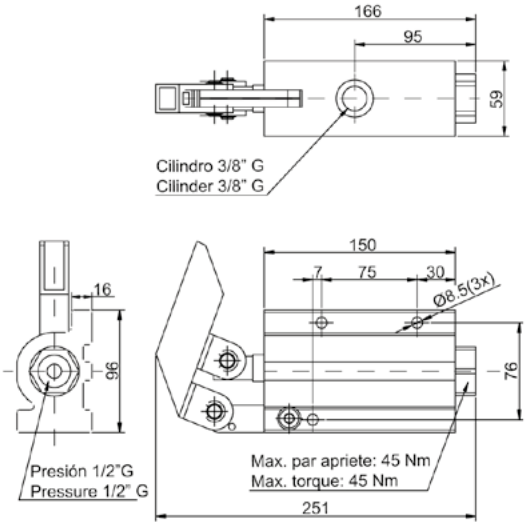

Datos Principales Main Data	
Desplazamiento Displacement	25 cm3 / Ciclo
Presión Max. Max. Pressure	250 bar
Temperatura de trabajo Work temperature	-15°C ÷ 80°C

Av. de las Retamas. Parcela:145. 45950. Casarrubios del Monte. Toledo (Spain) Tlf: +34 91 818 82 97
bezares.com | bezares@bezares.com

BZM

Descripción Description

Los motores orbitales de la serie BZM tienen una buena capacidad de carga tanto axial como radial y una elevada relación par-peso en el eje de salida, con altas prestaciones a baja velocidad. Además son de reducidas dimensiones, lo que nos permite utilizarlos en aplicaciones en las que no siempre se dispone de mucho espacio, como por ejemplo, en cabrestantes hidráulicos.

Orbital motors of BZM seires have a very good load capacity as radial, and a high ratio torque-weight in output shaft, with high performance at low speed. Also they have reduced dimensions, allawing use it in applications with less space than normal, like in Hydraulic Winches.

Datos Principales Main Data

Tamaño Motor Motor Size	BZM 40	BZM 50	BZM 80	BZM 100	BZM 125	BZM 160	BZM 200	BZM 250	BZM 315	BZM 400
Código Part Number	904298	904098	904398	904498	904598	904698	904798	904898	904998	905098
Desplazamiento Displacement (cm3/rev)	40	50	80	100	125	160	200	250	315	400
Velocidad Speed (r.p.m)	1760	1515	945	755	605	472	378	303	236	189
Par máximo Max Torque (P1) (Nm)	62	94	151	193	237	313	366	380	380	360
Par máximo Max intermittent Torque (P2) (Nm)	82	119	195	237	298	378	456	583	560	590
Par máxima pico Max Peak Torque (P3) (Nm)	107	143	224	275	365	438	550	685	850	854
Presión de trabajo Working Pressure (P1) (bar)	120				140				90	70
Par máximo intermitente Max intermittent Pressure (P2) (Nm)	155				175				140	115
Presión máxima pico Max. Peak Pressure (P3) (bar)					225					180
Peso Weight (Kg)	5.70	5.80	5.90	6.10	6.2	6.40	6.50	6.80	7.10	7.60

Motores Hidráulicos Hydraulic Motors

BZM

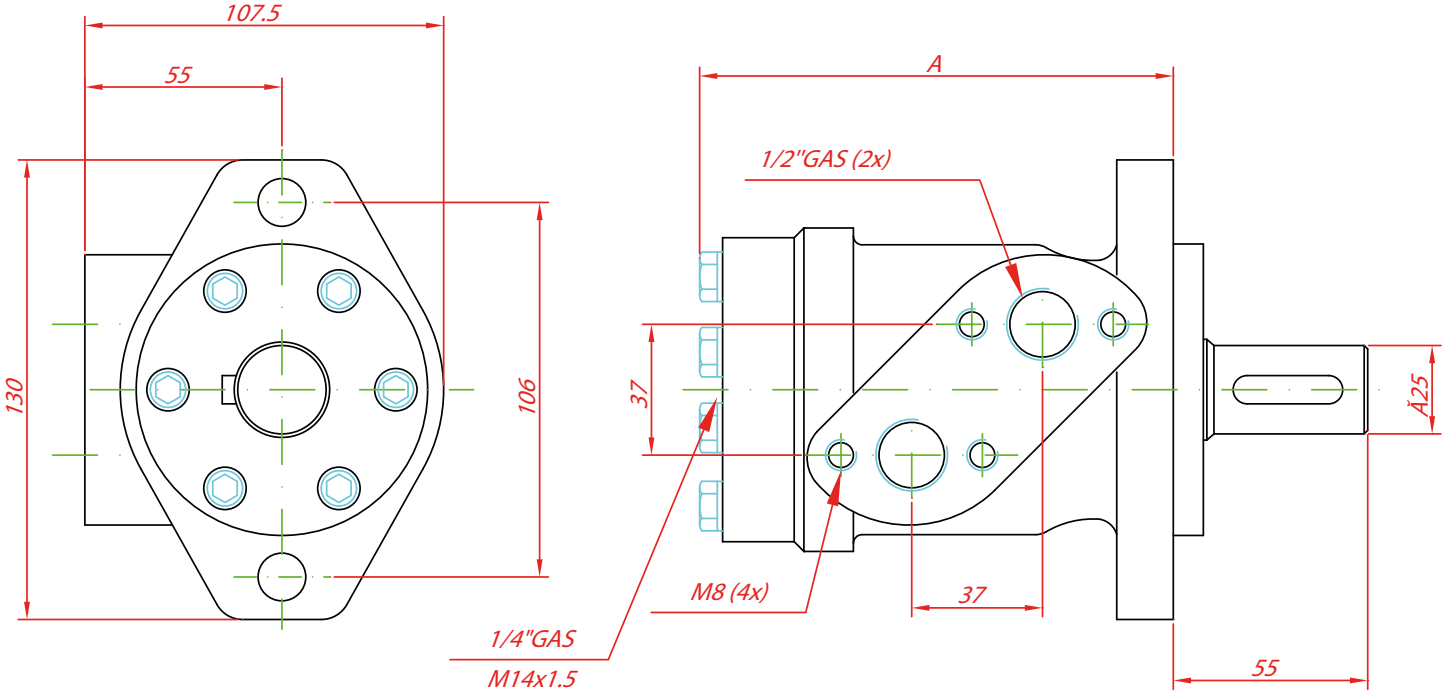

Dimensiones Dimensions	BZM 40	BZM 50	BZM 80	BZM 100	BZM 125	BZM 160	BZM 200	BZM 250	BZM 315	BZM 400
A	137	138	142	144	148	152	158	164	174	184

ADVERTENCIA: ES NECESARIO MONTAR UN LATIGUILLO DE DRENAJE
WARNING: IS NECESSARY TO MOUNT AN OIL DRAIN HOSE

Av. de las Retamas. Parcela:145. 45950. Casarrubios del Monte. Toledo (Spain) Tlf: +34 91 818 82 97
bezares.com | bezares@bezares.com

FRM

Bi-direccional (*)
Bidirectional (*)

Descripción Description

La unidad FRM es una bomba-Motor con eje en ángulo y desplazamiento fijo, elaborado en el marco del diseño de los pistones de cabeza esférica. Esto le confiere un rendimiento muy alto, siguiendo los estándares de montaje europeos.

The FRM units are bent axis pumps-motors with fixed flow, developed under the design of spherical head pistons. This gives to the unit a very high performance, that also complies with the European standard assemblies.

* - Tamaños 20 y 30 litros: Solo disponible en versión unidireccional.
* - Sizes 20 and 30 litres: Only available on uni-directional versions.

Datos Principales Main Data

Tamaño Motor Motor Size		FRM 20R	FRM 30R	FRM 40	FRM 60	FRM 80	FRM 110
Codigo Part Number	ISO	9011198	9011398	9015498	9015598	9015698	9015798
	SAE	-	-	9017098	9017198	9016798	9017298
Desplazamiento Displacement (cm3/rev)		19	30.4	39.38	59.86	78.79	109.47
Presión máx. Pressure max. (bar)	max. cont	250					
	max. int.	300					
Velocidad Speed r.p.m.	max. cont	2000			1700	1500	1400
	max. int.	2800	2600	2500	2200	2000	1800
Par teórico Torque (Nm)	@ 100 Bar	30	48	62	95	125	173
Potencia Power kW	cont.	15	20	27	34	41	52
	máx.int	20	27	37	44	54	67
Peso Weight (kg)		8	8	9.5	10	15	15

FRM

FRM 20/30

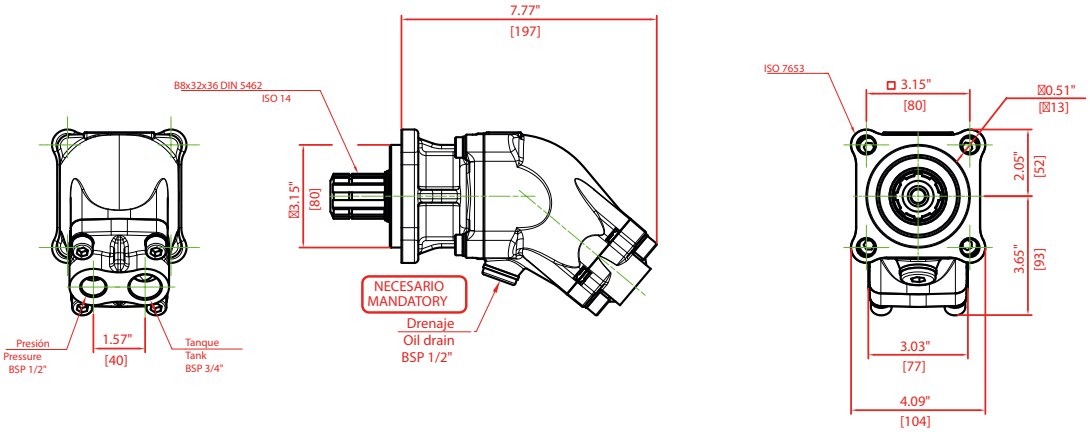

FRM 40/60 SAE

FRM 40/60 ISO

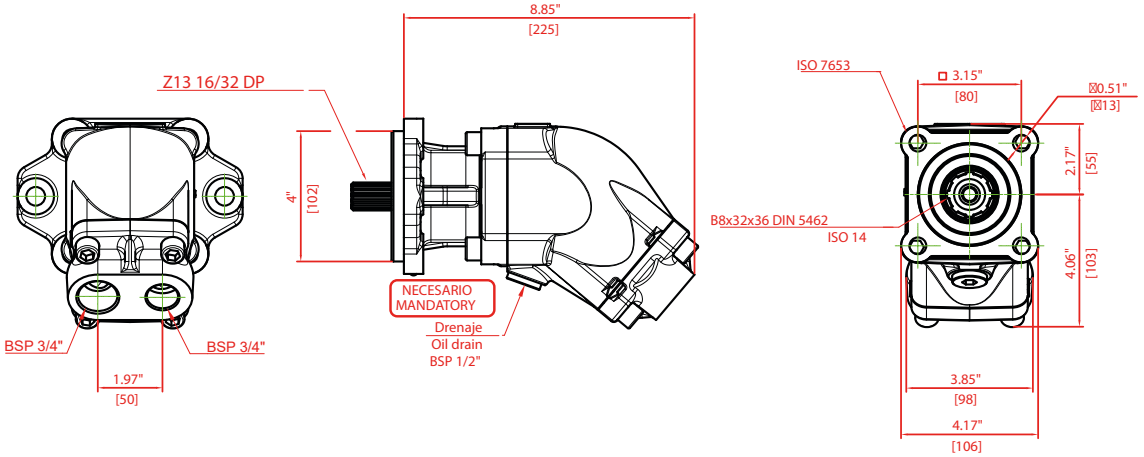

FRM 80/110 SAE

FRM 80/110 ISO

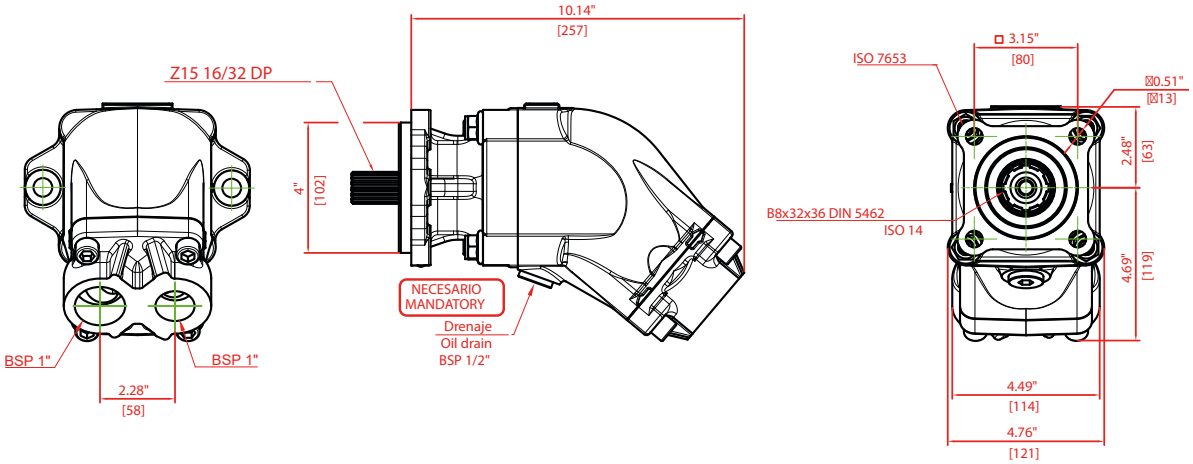

Av. de las Retamas. Parcela:145. 45950. Casarrubios del Monte. Toledo (Spain) Tlf: +34 91 818 82 97
bezares.com | bezares@bezares.com
bezares s.a.

F1 M

Descripción Description

Los motores Parker de la serie F1 además de su reducido peso y fácil instalación tienen unas características de diseño que le permiten alcanzar presiones picos de hasta 300 bares a un régimen de rotación de hasta 3000 r.p.m. convirtiéndose en la opción mas ecónomica en función de sus prestaciones.

Parker's F1 series Motors offer us reduced weight, easy installation and a special design that permits itself reach pressure peaks up to 300 bars under maximum working conditions of 3000 r.p.m. F1 motors are the cheapest option if it is consider its efficiency.

Datos Principales Main Data

Tamaño Motor Motor Size		F1-25M	F1-41M	F1-51M	F1-61M	F1-81M	F1-101M	F1-121M
Código Part Number		906298	906198	906498	905998	906098	906598	907298
Desplazamiento Displacement (cm3/rev)		25.6	40.9	51.1	59.5	81.6	102.9	118.5
Velocidad Speed (r.p.m.)	max. cont	2300	2000	1800	1700	1500	1400	1300
	max. int.	3000	2700	2400	2200	2000	1800	1700
Presión de trabajo Working pressure (P1) (bar)		250						
Presión máxima de pico Max. peak pressure (P3) (bar)		350						
Peso Weight (Kg)		9	9	9	9	14	14	14

F1 M

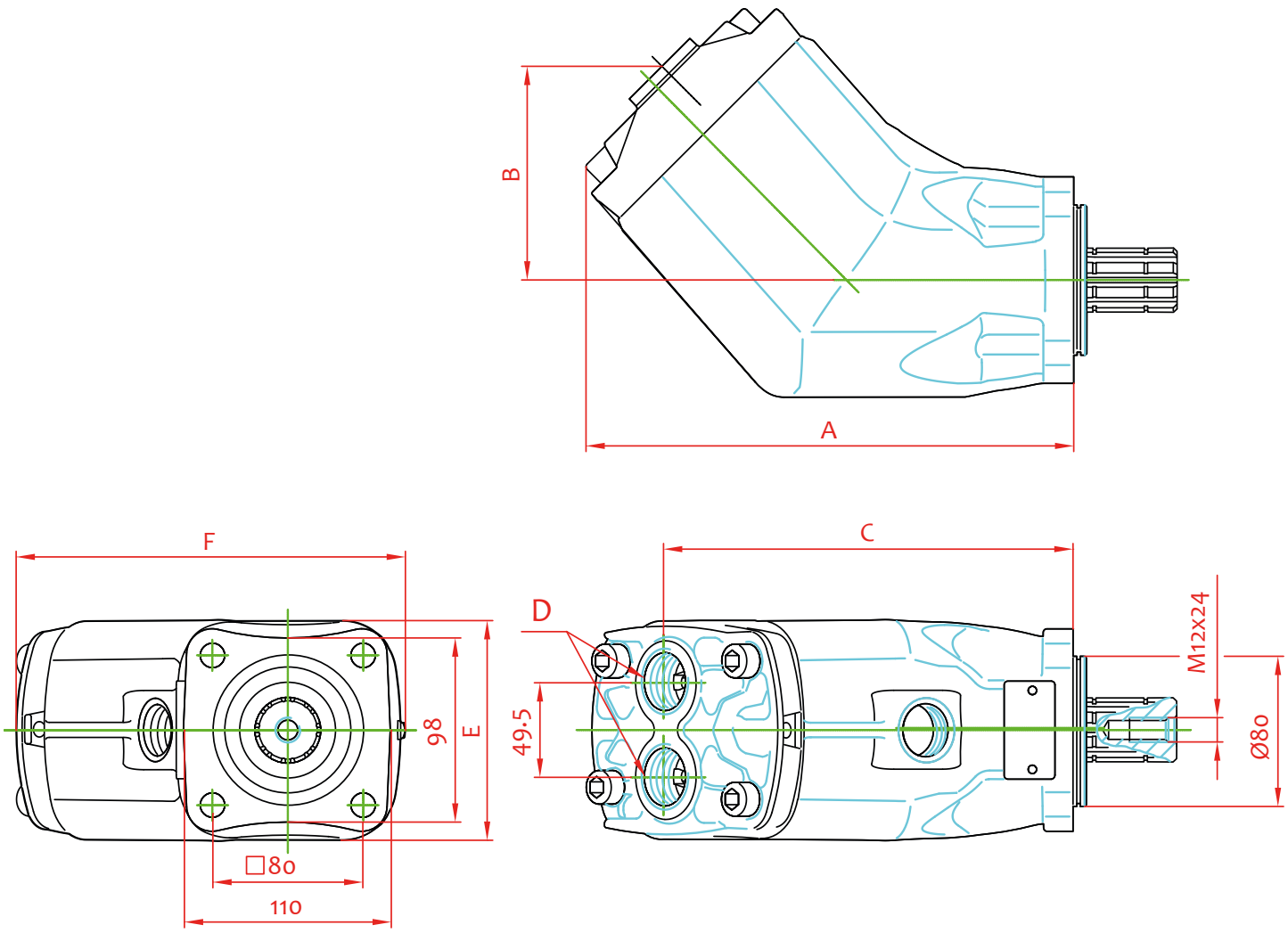

Dimensiones Dimensions

Dimensiones Dimensions (mm)	F1-25M	F1-41M	F1-51M	F1-61M	F1-81M	F1-101M	F1-121M
A	206				259		
B	98				113		
C	167				220		
D	BSP 3/4"				BSP 1"		
E	117				123		
F	192				207		

Av. de las Retamas. Parcela:145. 45950. Casarrubios del Monte. Toledo (Spain) Tlf: +34 91 818 82 97
bezares.com | bezares@bezares.com

F11

Descripción Description

La serie F11 es una bomba-motor con eje en ángulo y caudal fijo para aplicaciones fuertes. Puede emplearse tanto en aplicaciones de circuito abierto como en circuito cerrado. Cumple con las normas ISO y SA sobre brida de montaje y eje. También disponible en versión tipo cartucho, con una longitud de instalación reducida.

The F11 units are pumps-motors with angle shaft fixed flow for heavy duty applications. These units can be applied as well in applications of open circuit as in applications of close circuits.
These units are meeting with Norms ISO and SAE. There is available a release type cartridge with a shorter installation length.

Datos Principales Main Data

Tamaño Motor Motor Size		F11-05	F11-10	F11-19
Codigo Part Number		9012598	900298	900398
Desplazamiento Displacement (cm3/rev)		4.88	9.84	19.0
Velocidad Maxima Maximum Speed (r.p.m.)	Continua Continuous	12800	10200	8100
	Intermitente (*) Intermitent (*)	14000	11200	8900
Par Torque (Nm) (100 bar)		7.8	15.6	30.2
Presión de trabajo Working pressure (P1) (bar)			350	
Presión máxima de pico Max. peak pressure (P3) (bar)			420	
Peso Weight (Kg)		5	7.5	11

* Máximo 6 segundos por minuto - Max. 6 seconds in any one minute

F11

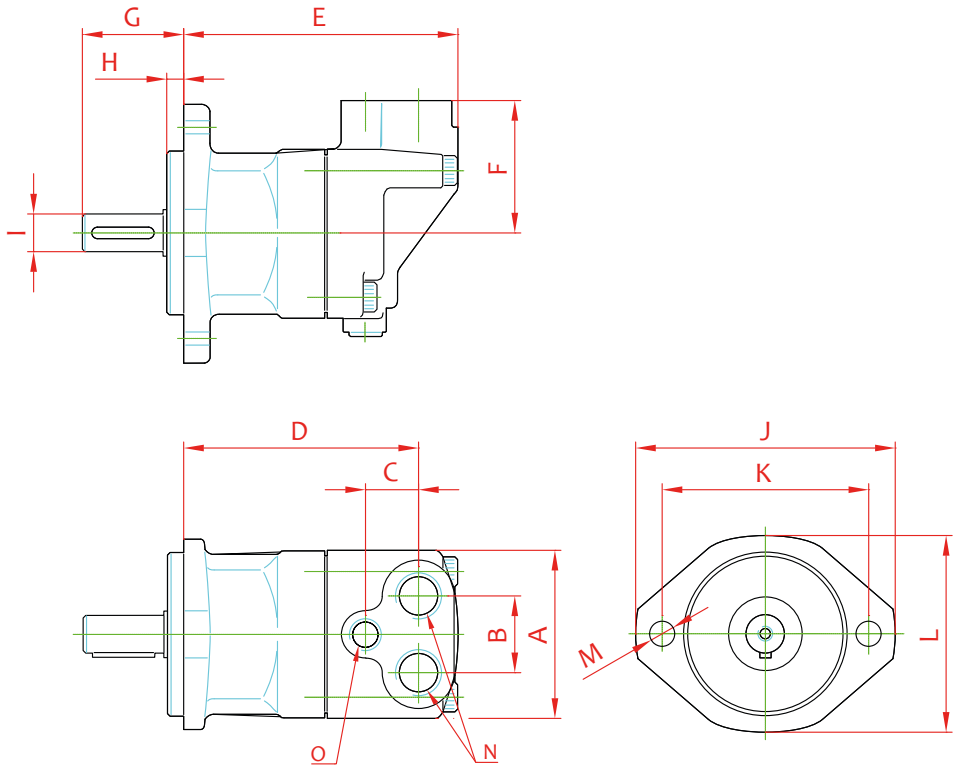

Dimensiones Dimensions

Dimensiones Dimensions (mm)	F11-05	F11-10	F11-19
A	84	94	114
B	38	46	54
C	25	30	29
D	113,5	133	138
E	134	156	165
F	65	79	88
G	49	59	67
H	8		25
I	Ø18	Ø20	Ø25
J	127	152	170
K	100	125	140
F	96	116	126
M	Ø11	Ø13	Ø14
N (MAIN PORTS)	BSP 1/2"	BSP 3/4"	
O (DRAIN PORTS)	BSP 1/4"	BSP 3/8"	

Av. de las Retamas. Parcela:145. 45950. Casarrubios del Monte. Toledo (Spain) Tlf: +34 91 818 82 97
bezares.com | bezares@bezares.com

F12

Descripción Description

La serie F12 es una bomba-motor con eje en ángulo y caudal fijo para aplicaciones fuertes. Puede emplearse tanto en aplicaciones de circuito abierto como en circuito cerrado. Cumple con las normas ISO y SA sobre brida de montaje y eje. También disponible en versión tipo cartucho, con una longitud de instalación reducida.

The F12 units are pumps-motors with angle shaft fixed flow for heavy duty applications. These units can be applied as well in applications of open circuit as in applications of close circuits.
These units are meeting with Norms ISO and SAE. There is available a release type cartridge with a shorter installation length.

Datos Principales Main Data

Tamaño Motor Motor Size		F12-30	F12-40	F12-60	F12-80	F12-110
Codigo Part Number		902698	901798	901598	901398	903198
Desplazamiento Displacement (cm3/rev)		30	40	59.8	80.4	110.1
Velocidad Maxima Maximum Speed (r.p.m.)	Continua Continuous	6700	6100	5300	4800	4400
	Intermitente (*) Intermitent (*)	7300	6700	5800	5300	4800
Par Torque (Nm) (100 bar)		47.6	63.5	94.9	128	175
Presión de trabajo Working pressure (P1) (bar)		420				
Presión máxima de pico Max. peak pressure (P3) (bar)		480				
Peso Weight (Kg)		12	16.5	21	26	36

* Máximo 6 segundos por minuto - Max. 6 seconds in any one minute

Motores Hidráulicos Hydraulic Motors

F12

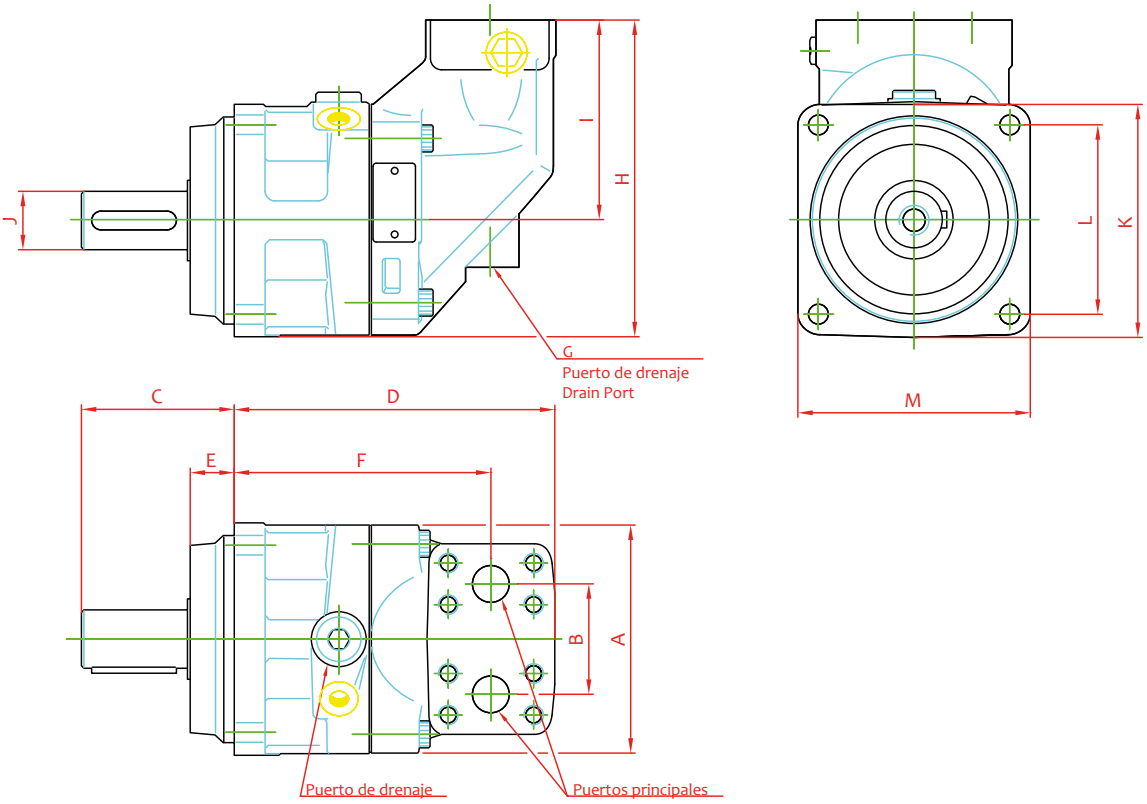

Dimensiones Dimensions					
Dimensiones Dimensions (mm)	F12-30	F12-40	F12-60	F12-80	F12-110
A	122	134	144	155	170
B	66			75	83
C	75,5	92,5		102,5	122,5
D	172	173	190	216	231
E	25,5	32,5			40,5
F	136,5	137	154	172,5	179
G	M18x1.5		M22x1.5		
H	159	175	195	213	230
I	100	110	125	135	145
J	30		35	40	45
K	118	146		158	180
F	88,4	113,2		127,2	141,4
M	118	142	144	155	180

Av. de las Retamas. Parcela:145. 45950. Casarrubios del Monte. Toledo (Spain) Tlf: +34 91 818 82 97
bezares.com | bezares@bezares.com
bezares s.a.

bezares s.a.

Depósitos / Oil Tanks

Indice / Contents

Lateral Side - 30 / 50 L 74
Lateral Side - 75 / 100 L 76
Lateral Side - 160 / 200 L 78
Lateral Side - 120 / 140 / 160 / 200 L 80
Lateral Side - 200 L 82
Posterior Rear - 80 L 84
Posterior Rear - 100 / 135 / 180 / 200 L 85
Lateral Side - 30L HDPE 87
Chassis - 20 / 40 L 88
Chassis - 7.5 / 10 / 15 / 20 L 89
Chassis - 7.5 / 10 / 15 L 91
Chassis - 20 L 93

Filtro Retorno de aceite
Return oil Filters 94
Filtro Retorno de aceite
Return oil Filters 96
Placa Base para Dist. Acoplados
Base Plates for Tipping Valve 97
Válvula de cierre, para manguera de aspiración
Screw-Down BZ Valve 98
Válvula de cierre, para manguera de aspiración
Screw-Down BZ Valve 99
Tapón Desvaporizador y Filtro de Llenado
Air Filter 100

Depósitos de Aceite Oil Tank

Lateral Side - 30 / 50 L

Descripción Description

Depósito de montaje lateral con brida para filtro y nivel de aceite. Acabado en chapa de acero pintada. Filtro de aceite: Opcional.

Oil tank for side mounting with filter flange and level indicator. Finished in painted steel. Oil filter: Optional.

Datos Principales Main Data			
Capacidad Capacity (L)		30 L	50 L
Codigo Part Number		9043710	9043810
Peso Weight (Kg)		12	20
Dimensiones Dimensions (mm)	A	365	565
	B	92.5	192.5
	C	145	170
	D	142.5	202.5

Accesorios Accesories		
Filtro Filter	Tapa Cover	Tapón desvaporizador Oil vent plug
9040910	901310	9037810

Av. de las Retamas. Parcela:145. 45950. Casarrubios del Monte. Toledo (Spain) Tlf: +34 91 818 82 97
bezares.com | bezares@bezares.com

Lateral Side - 30 / 50 L

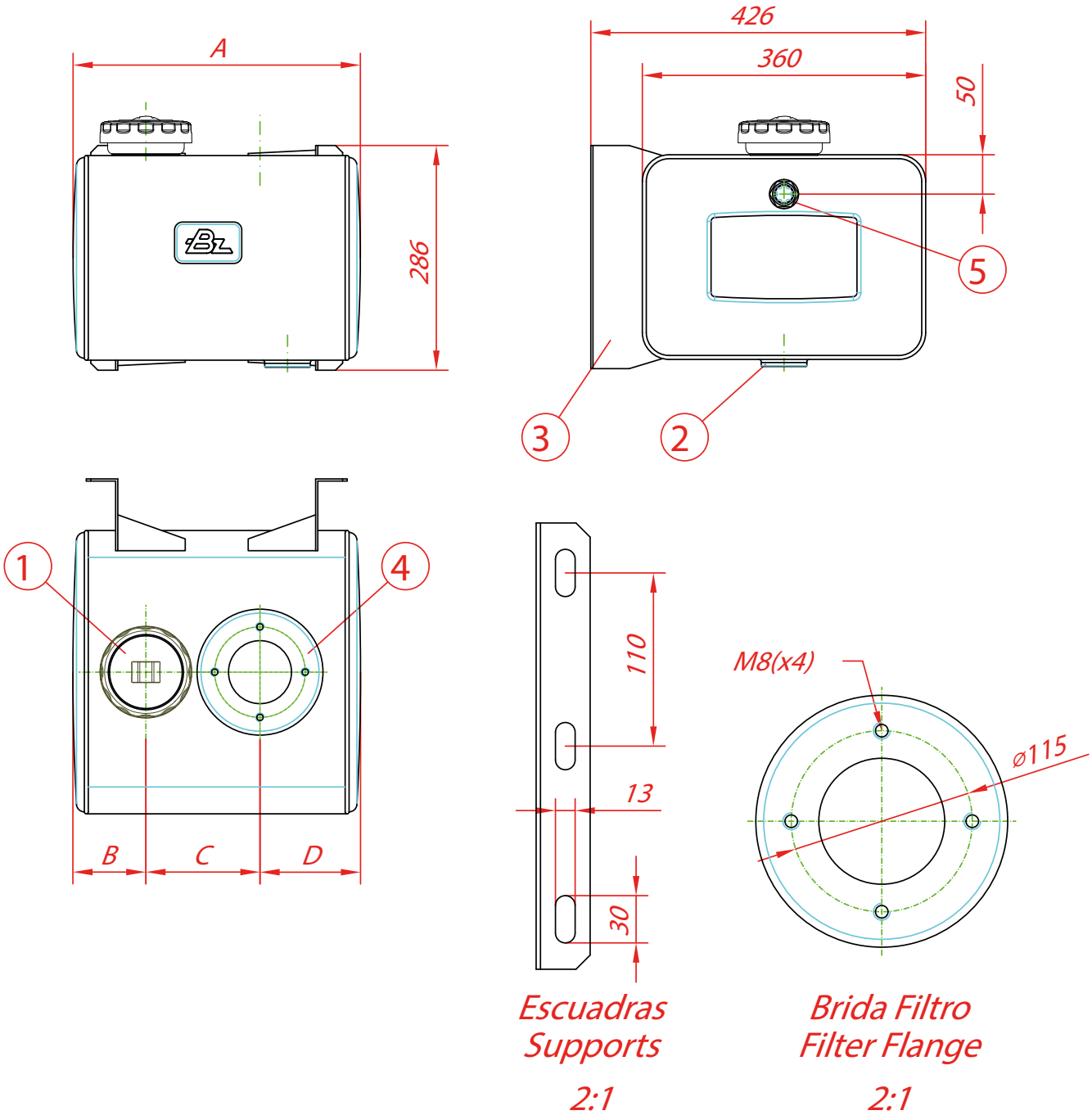

Notas Notes			
1	Tapón desvaporizador	1	Oil vent plug
2	Racor de aspiración 1 1/4" Gas	2	Suction pipe 1 1/4"BSP
3	Escuadra de fijación	3	Bracket
4	Brida para filtro	4	Filter flange
5	Nivel con termómetro	5	Oil level with thermometer

Depósitos de Aceite Oil Tank

Lateral Side - 75 / 100 L

Descripción Description

Depósito de Montaje lateral con brida para filtro y nivel de aceite. Acabado en chapa de acero pintada. Filtro de aceite opcional.

Oil tank for side mounting with filter flange & Level indicator. Finished in painted steel. Oil filter: optional.

Datos Principales Main Data

Volumen Volume (L)	Codigo P/N	A	B	Aspiración / Suction	Filtro Filter	Peso Weight (Kg)
75	90SS75X	350	60	G 1 1/4"	Sin filtro Without filter	38
	90SS75T				Con filtro With filter	
	90SS75M				Multifunción Multi-function	
100	90SS10X	400	65	G 1 1/2"	Sin filtro Without filter	39
	90SS10T				Con filtro With filter	
	90SS10M				Multifunción Multi-function	

Accesorios Accesories

Depósito Oil Tank	Escuadra Bracket	Fleje Strap	Goma escuadra Rubber protector	Goma fleje Strap protector	Bulon fijación Fixing kit	Filtro Filter	Tapa Cover	Tapón desva-porizador Oil vent plug
90SS75M 90SS10M	9027410 Opcional Actros: 9038710	9029210	9027510	9029310	9027710	9040910	901310	9014699

Kit completo Montaje Lateral / Full anchorage kit side mounting: 9045010

Kit completo Montaje Posterior / Full anchorage kit rear mounting: 9044210

Av. de las Retamas. Parcela:145. 45950. Casarrubios del Monte. Toledo (Spain) Tlf: +34 91 818 82 97
bezares.com | bezares@bezares.com

Lateral Side - 75 / 100 L

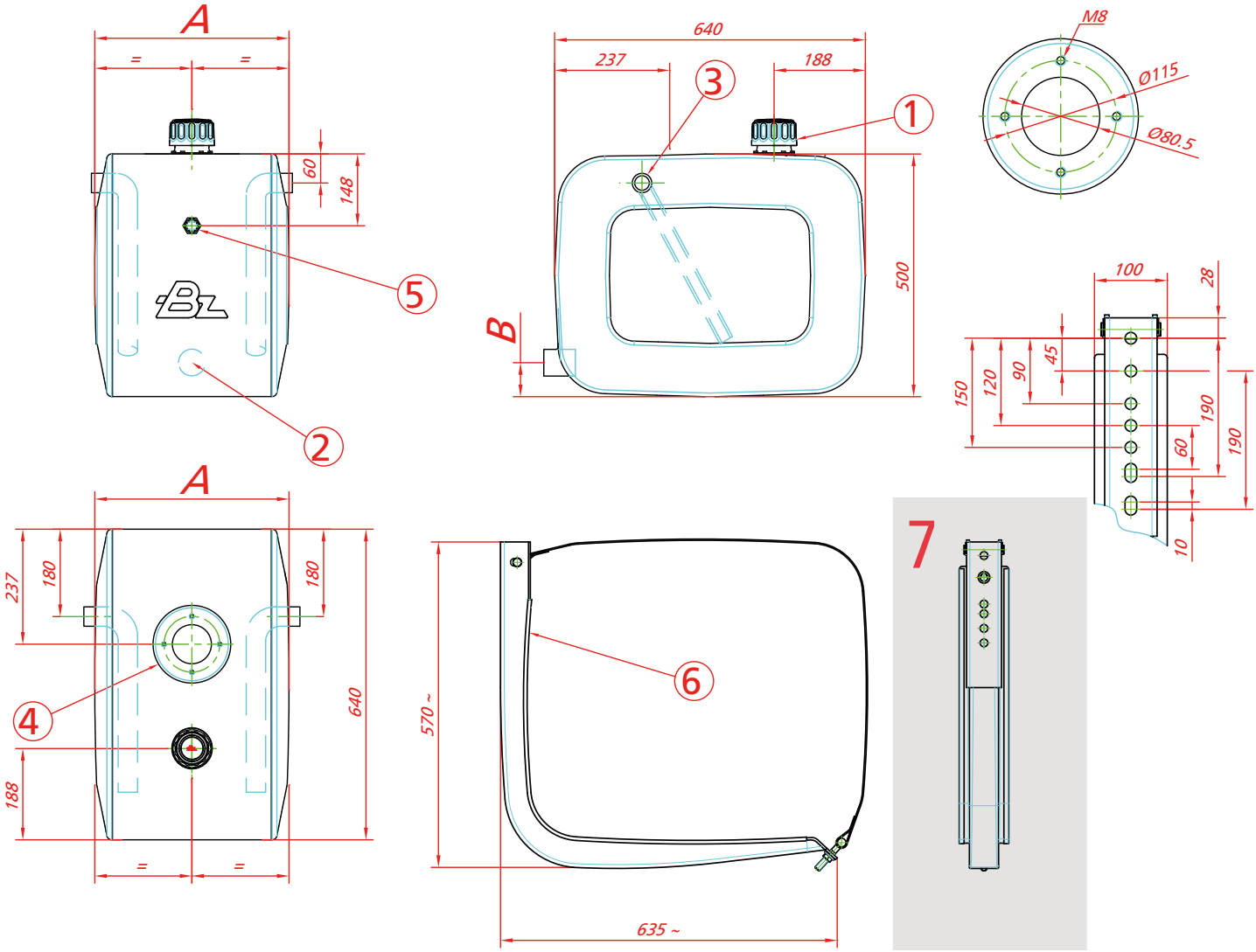

Notas Notes			
1	Tapón de llenado	1	Oil charging plug
2	Racor de aspiración (B)	2	Suction connection (B)
3	Conexión de retorno 1" Gas	3	Return connection BSP 1"
4	Brida de filtro	4	Filter flange
5	Indicador de nivel	5	Level Indicador
6	Escuadra sujección	6	Bracket Angle
7	Escuadras opcionales Mercedes Actros	7	Optional brackets for Mercedes Actros

Depósitos de Aceite Oil Tank

Lateral Side - 160 / 200 L

Descripción Description

Depósito de Montaje lateral con brida para filtro y tapón de llenado con varilla de nivel. Material: Aluminio. Filtro de aceite opcional.

Oil tank for side mounting with filter flange and oil vent plug with level indicator. Finished in Aluminium. Oil filter: optional

Datos Principales Main Data

Volumen Volume (L)	Codigo P/N	A (mm)	Filtro Filter	Peso Weight (Kg)
160	90AS16MM	450	Multifunción Multi-function	41
200	90AS20MM	500	Multifunción Multi-function	43

Accesorios Accesories

Depósito Oil Tank	Escuadra Bracket	Fleje Strap	Goma escuadra Rubber protector	Goma fleje Strap protector	Bulon fijación Fixing kit	Filtro Filter	Tapón desvaporizador Oil vent plug
90AS16MM 90AS20MM	9039510 Opcional Actros: 9038810	9039110	9028310	9028210	9029110	9040910	9037810

Av. de las Retamas. Parcela:145. 45950. Casarrubios del Monte. Toledo (Spain) Tlf: +34 91 818 82 97
bezares.com | bezares@bezares.com
bezares s.a.

Lateral Side - 160 / 200 L

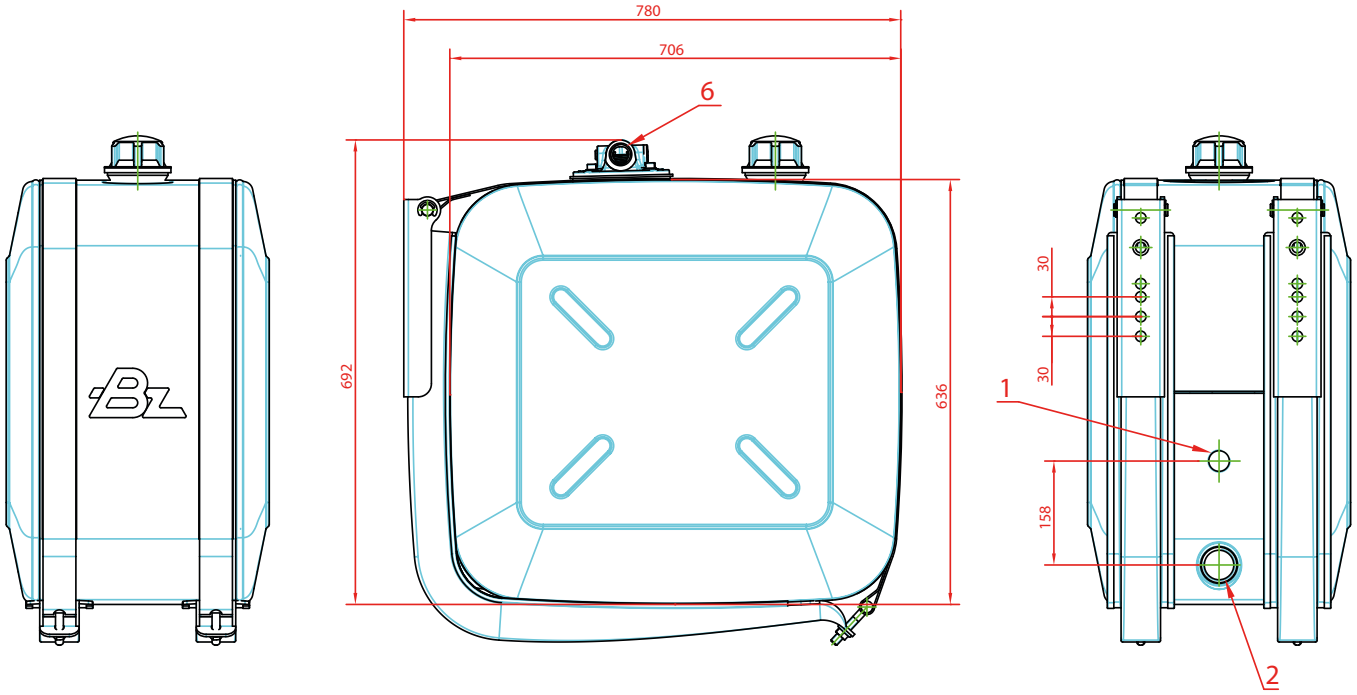

Brida filtro
Filter flange

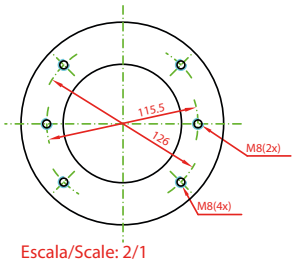

Escala/Scale: 2/1

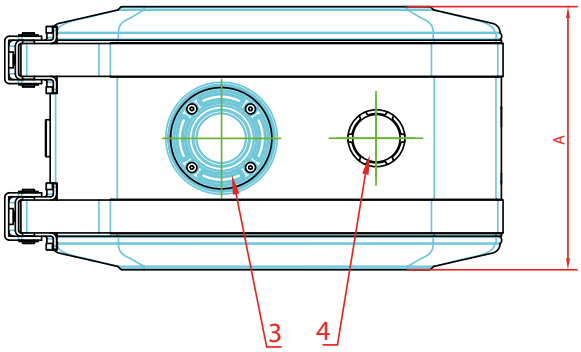

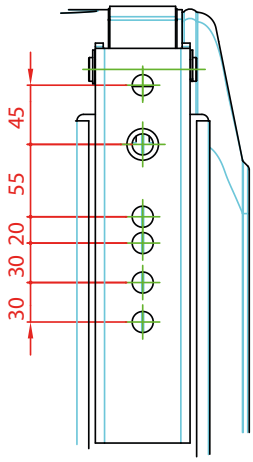

5

Notas Notes

1	Conexión de retorno auxiliar 1" GAS	1	Auxiliary return connection BSP 1"
2	Racor aspiración 1 1/2" GAS	2	Suction connection BSP 1 1/2"
3	Brida de filtro	3	Filter flange
4	Tapón de llenado con varilla de nivel	4	Oil charging plug with level indicator
5	Escuadras opcionales Mercedes Actros	5	Optional brackets for Mercedes Actros
6	Kit filtración opcional perfil rebajado 1" GAS	6	Optional filtration kit low profile, BSP 1"

Depósitos de Aceite Oil Tank

Lateral Side - 120 / 140 / 160 / 200 L

Descripción Description

Depósito de montaje lateral, con brida para filtro, indicador de nivel y escuadras de sujeción. Acabado en aluminio.

Oil Tank for side mounting with filter flange, level indicator and anchorage supports. Finished in aluminium.

Datos Principales Main Data

Capacidad Capacity (L)		120	140	160	200
A (mm)		350	400	450	500
Capacidad hasta nivel Capacity until level indicator		127	138	162	196
Codigo Part Number	Aluminio Aluminium	90AS12M	90AS14M	90AS16M	90AS20M
	Inox Stainless Steel	90IS12M	90IS14M	90IS16M	90IS20M
	Chapa Steel	90SS12M	90SS14M	90SS16M	90SS20M
Peso aproximado Approximate weight (Kg)	Aluminio Aluminium	41	42	50	51
	Inox Stainless Steel	53.5	55	56.5	62
	Chapa Steel	53	56	57.5	60

Accesorios Accesories

Escuadra Bracket	Fleje Strap	Goma escuadra Rubber protector	Goma fleje Strap protector	Bulon fijación Fixing kit	Filtro Filter	Tapón des-vaporizador Oil vent plug	Placas base Base Plates	Distribuidor Tipping valve
9041710	9015210	9025310	9041510	9018210 904810 (kit)	9040910	9034310	9044690 9023990 9066190	BZDP150 BZDP180 BZDP250

Kit completo Montaje Lateral / Full anchorage kit side mounting: 9043610

Kit completo Montaje Posterior / Full anchorage kit rear mounting: 9044310

Av. de las Retamas. Parcela:145. 45950. Casarrubios del Monte. Toledo (Spain) Tlf: +34 91 818 82 97
bezares.com | bezares@bezares.com
bezares s.a.

Lateral Side - 120 / 140 / 160 / 200 L

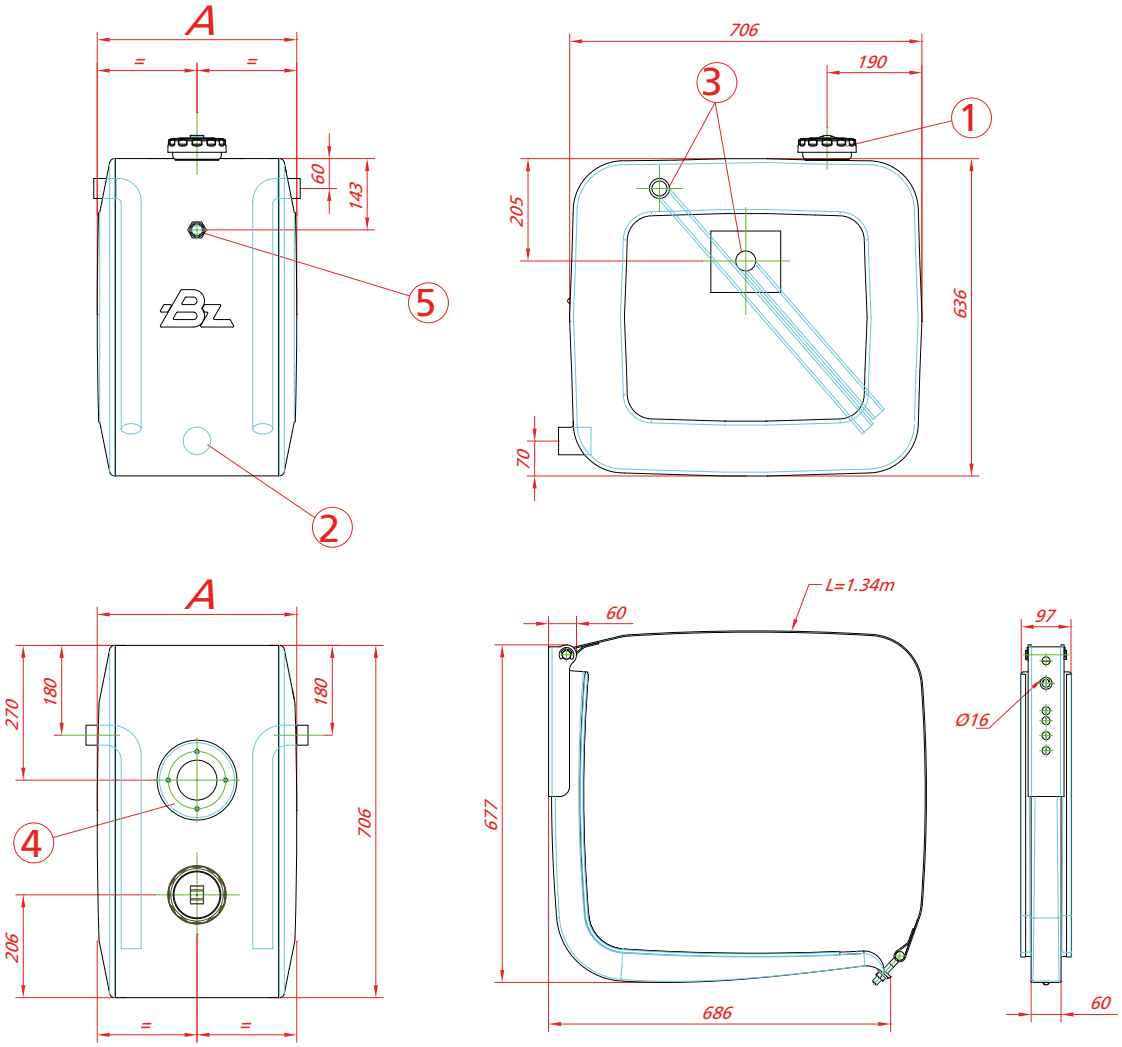

KIT DE MONTAJE / MOUNTING KIT

4
Detalle brida filtro
Filter Flange Dimensions

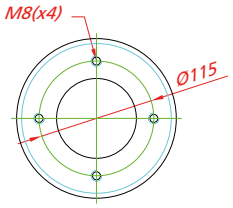

Notas Notes

1	Tapón de llenado	1	Oil charging
2	Racor aspiración 1-1/2”	2	Suction pipes 1-1/2”
3	Racor retorno 1”	3	Return connector 1”
4	Brida de filtro	4	Filter flange
5	Indicador nivel	5	Level indicator

Depósitos de Aceite Oil Tank

Lateral Side - 200 L

Descripción Description

Depósito de montaje lateral, con brida para filtro, tapón de llenado con desvaporizador y visor de nivel. Acabado en aluminio.
Filtro de aceite opcional.

Oil Tank for side mounting with filter flange, oil vent plug and level indicator. Finished in aluminium. Oil filter: Optional.

Datos Principales Main Data	
Capacidad Capacity (L)	200
Filtro Filter	Multifunción Multi-function
Peso Weight (Kg)	20

Accesorios Accesories					
Escuadra Bracket	Fleje Strap	Goma escuadra Rubber protector	Goma fleje Strap protector	Filtro Filter	Tapón desvaporizador Oil vent plug
9044510	9044610	9044710	9044810	9040910	9034310

Av. de las Retamas. Parcela:145. 45950. Casarrubios del Monte. Toledo (Spain) Tlf: +34 91 818 82 97
bezares.com | bezares@bezares.com

Depósitos de Aceite Oil Tank

90AS20GD

depos. tank

Lateral Side - 200 L

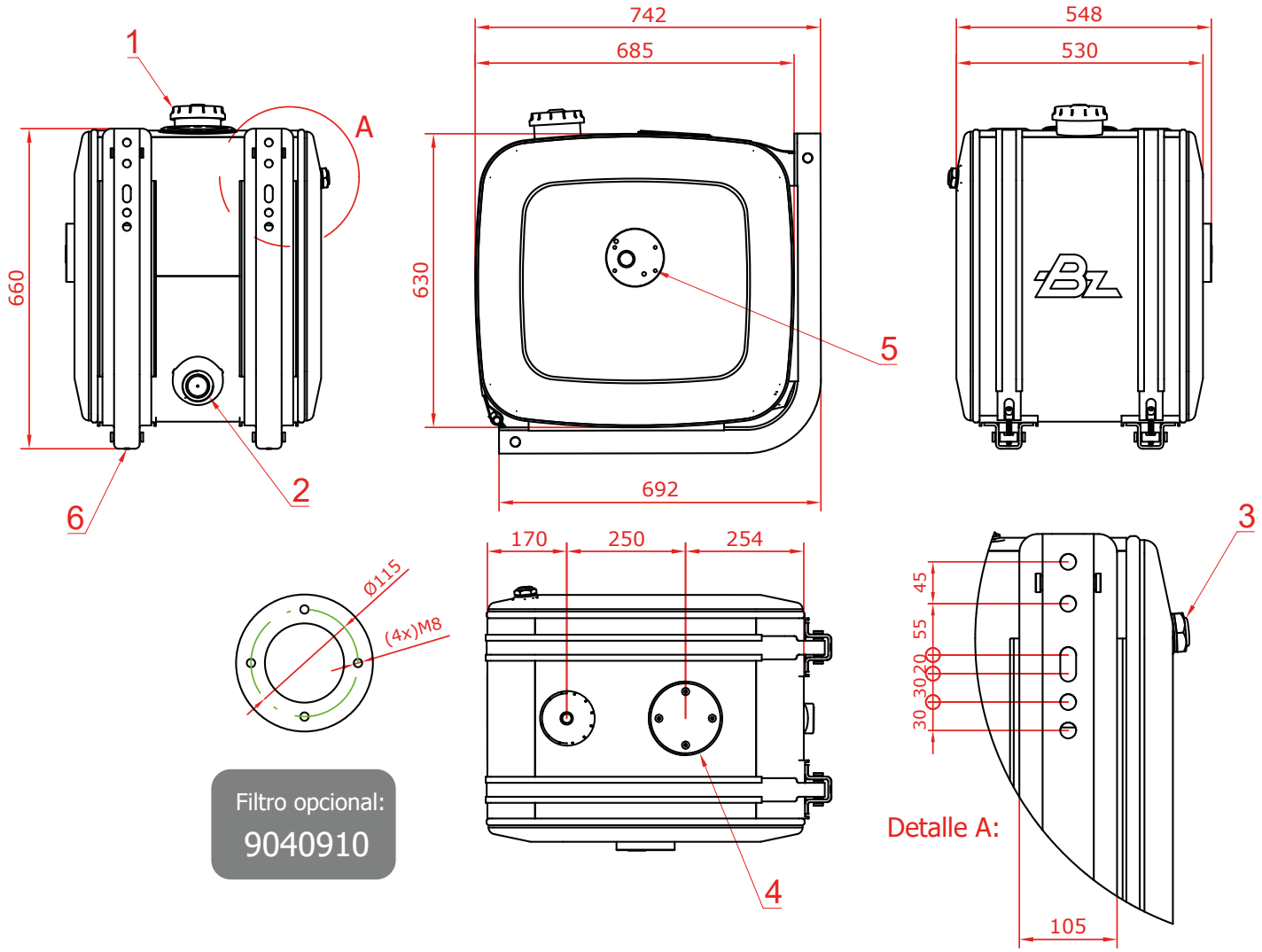

Filtro opcional:
9040910

Notas Notes			
1	Tapón de llenado	1	Oil charging
2	Racor aspiración 1-1/2”	2	Suction pipes 1-1/2”
3	Indicador de nivel	3	Level indicator
4	Brida de filtro	4	Filter flange
5	Placa Base BZDP150 / BZDP180	5	Placa Base BZDP150 / BZDP180
6	Escuadra de sujeción	6	Bracket Angle

Depósitos de Aceite Oil Tank

Posterior Rear - 80 L

Descripción Description

Depósito para montaje detrás de cabina con nivel de aceite. Acabado en chapa de acero pintada.

Oil tank for rear mounting with oil level, finished in painted steel.

Datos Principales Main Data		
Capacidad Capacity (L)		80 L
Peso Weight (Kg)		25
Dimensiones Dimensions	A	650
	B	295
	C	475
	D	701

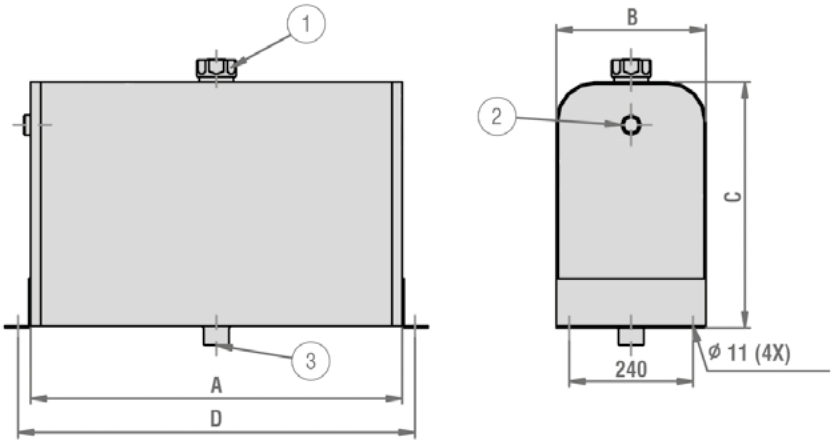

Notas Notes			
1	Tapón desvaporizador	1	Oil vent plug
2	Conexión de retorno 3/4" G	2	Return Connection 3/4" G
3	Racor aspiración 1 1/4" Gas	3	Suction pipe 1 1/4" BSP

Av. de las Retamas. Parcela:145. 45950. Casarrubios del Monte. Toledo (Spain) Tlf: +34 91 818 82 97
bezares.com | bezares@bezares.com
bezares s.a.

Posterior Rear - 100 / 135 / 180 / 200 L

Descripción Description

Depósito de montaje detrás de cabina, con nivel de aceite y brida para filtro. Acabado en chapa de acero pintada. Filtro de aceite opcional.

Oil Tank for rear mounting with level indicator and filter flange. Finished in painted steel. Optional oil filter.

Datos Principales Main Data

Capacidad Capacity (L)	Total Full	100 L	135 L	180 L	200 L
	Hasta Nivel Up to level	93 L	123 L	165 L	182 L
Codigo Part Number		9040410	9040510	9040610	9040710
Peso Weight (Kg)		32	41	56	59
Dimensiones Dimensions (mm)	A	640	860	1150	1260
	B	260	310	-	-
	C	160	280	-	-
	D	350	300	860	970
	E	130	280	-	-
	F	530	750	-	-
	G	140	215	-	-

Accesorios Accesories

Indicador de nivel Level indicator	Filtro Filter	Tapón desvaporizador Oil vent plug
9025110	9040910	9034310

Depósitos de Aceite Oil Tank

Posterior Rear - 100 / 135 / 180 / 200 L

100 / 135 L	180 / 200 L

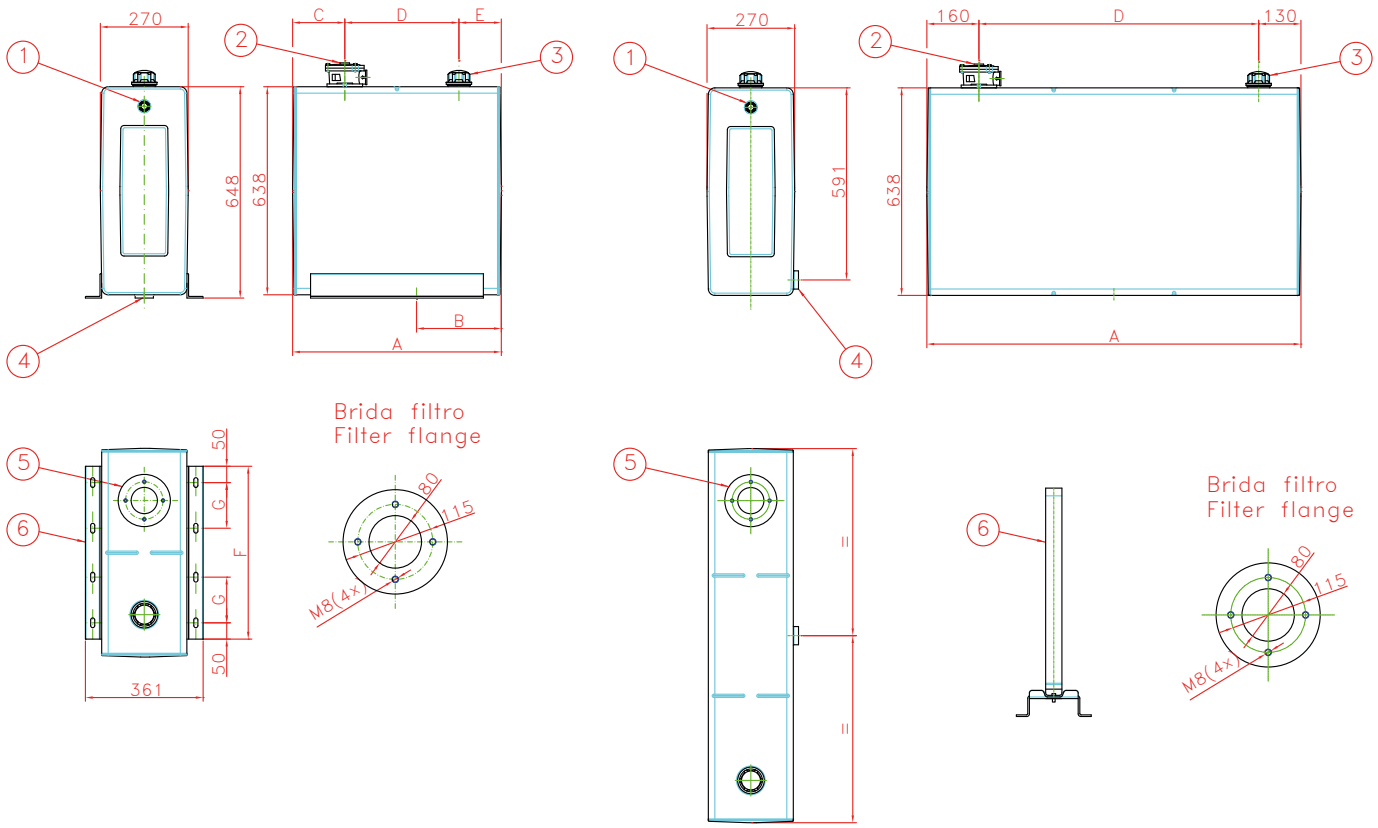

Notas Notes

1	Indicador de nivel.	1	Level indicator.
2	Filtro de retorno 1 1/4" GAS (Opcional)	2	Optional Return Filter BSP 1 1/4”.
3	Tapón de llenado.	3	Oil charging plug.
4	Racor aspiración 1 1/2” GAS.	4	Suction pipe BSP 1 1/2”.
5	Brida filtro	5	Filter flange
6	Soporte de fijación	6	Anchorage bracket

Av. de las Retamas. Parcela:145. 45950. Casarrubios del Monte. Toledo (Spain) Tlf: +34 91 818 82 97
bezares.com | bezares@bezares.com
bezares s.a.

Lateral Side - 30L HDPE

Descripción Description

Depósito de montaje lateral, con filtro y nivel de aceite. Diseño ligero y robusto, acabado en polietileno lineal de alta densidad con protección UV.

Oil Tank for side mounting. Filter and level indicator are included. Light and strong design, finished in high density linear polyethylene with UV protection.

Datos Principales Main Data

Temperatura de trabajo Working Temperature	-30°C ÷ +70°C
Peso Weight (Kg)	5
Material	HDPE

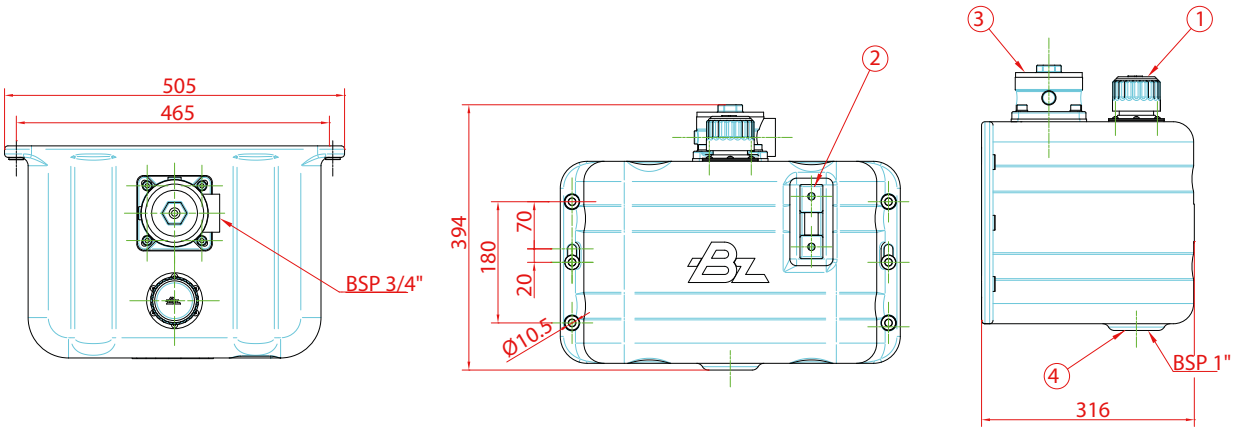

Notas Notes

1	Tapón de llenado	1	oil charging plug
2	Indicador de nivel.	2	Level indicator
3	Filtro de retorno	3	Return filter.
4	Racor aspiración 1" GAS.	4	Suction pipes BSP 1".

Accesorios Accesories

Indicador de nivel Level indicator	Filtro Filter	Tapón desvaporizador Oil vent plug
9018510	9042010	9014699

Depósitos de Aceite Oil Tank

Chassis - 20 / 40 L

20 L

40 L

Descripción Description

Depósitos para montaje sobre chasis, acabado en chapa de acero pintada.

Oil tank for chassis mounting, finished in painted steel.

Datos Principales Main Data			
Capacidad Capacity (L)		20 L	40 L
Codigo Part Number		901610	901710
Peso Weight (Kg)		4	9
Dimensiones Dimensions	A	75	150
	B	150	300

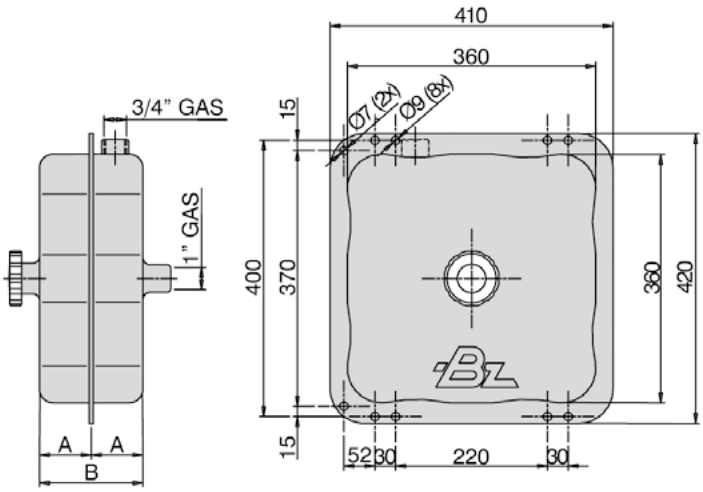

Av. de las Retamas. Parcela:145. 45950. Casarrubios del Monte. Toledo (Spain) Tlf: +34 91 818 82 97
bezares.com | bezares@bezares.com

Chassis - 7.5 / 10 / 15 / 20 L

con Distribuidor BZDE 40
with BZDE 40 electric distributor

Descripción Description

Depósito para montaje sobre chasis con distribuidor eléctrico incorporado, acabado en chapa de acero pintada.

Oil tanks for chassis mounting with built-in electric distributor. Finished in painted steel.

Datos Principales Main Data

Deposito Tank	Distribuidor BZDE 40L. BZDE 40 Distributor		Peso / Weight (Kg)
Tipo de Distribuidor (C) / Tipping Valve Type (C)	12 V (9057990)	24V (9058490)	
7.5 L (Ø 210)	9032510	-	7.5
10 L (Ø 210)	9032610	-	9.3
15 L (Ø 255)	9032710	9034110	10.49
20 L (Ø 255)	9030710	9032310	12.27
Presión Máxima Max. pressure:	250 Kg/cm2		
Caudal Máximo Max. flow:	40 l/min		

Dimensiones Dimensions

Deposito Tank	7.5 L	10 L	15 L	20 L
D (mm)	248	317	334	434
E (mm)	268	337	354	454
F (mm)	419	488	505	605
G (mm)	224	224	269	269
H (mm)	222	222	266	266
I (mm)	148	148	200	200

Depósitos de Aceite Oil Tank

Chassis - 7.5 / 10 / 15 / 20 L

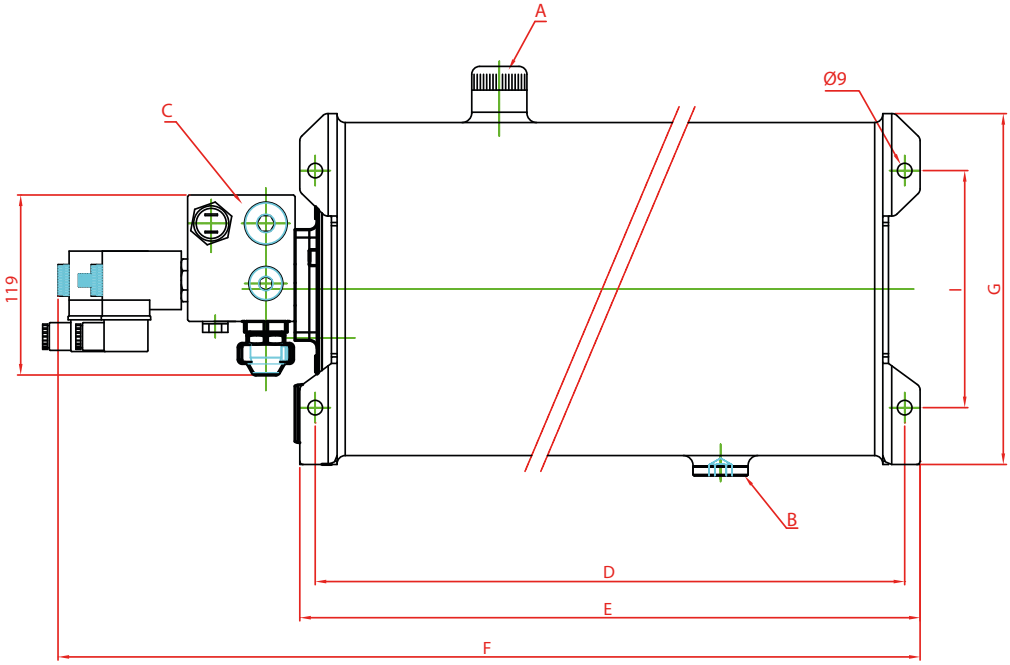

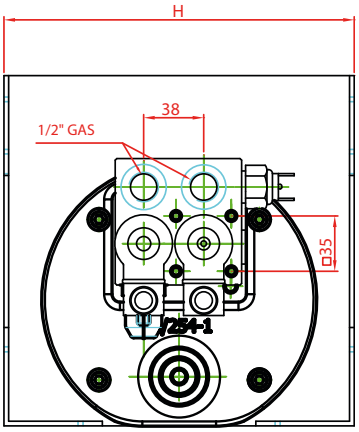

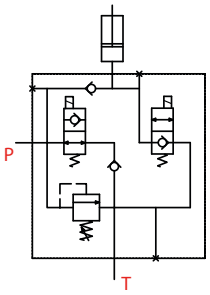

Notas Notes			
A	Tapón desvaporizador G 3/4”	A	Oil vent BSP 3/4”
B	Tapón de vaciado (G 3/4”)	B	Drain plug (BSP 3/4”)

Av. de las Retamas. Parcela:145. 45950. Casarrubios del Monte. Toledo (Spain) Tlf: +34 91 818 82 97
bezares.com | bezares@bezares.com

Depósitos de Aceite Oil Tank

9012X10

depos. tank

Chassis - 7.5 / 10 / 15 L

con distribuidor BZDP70

with BZDP 70 Tipping Valve

Descripción Description

Depósito para montaje sobre chasis con distribuidor incorporado, acabado en chapa de acero pintada.

Oil tanks for chassis mounting with built-in distributor. Finished in painted steel.

Datos Principales Main Data				
Codigo Part Number		9012710	9012810	9012910
Dimensiones Dimensions	G	248	330	473
	H	268	349	493
	I	148	148	200
	J	224	224	269
	K	222	222	266
Capacidad Capacity (L)		7.5 (Ø210)	10 (Ø210)	15 (Ø255)
Peso / Weight (Kg)		8.7	10.5	11.7
Presión máxima / Max. Pressure		350 Kg/cm2		
Caudal máximo / Max. Flow		70 L. /min.		

Depósitos de Aceite Oil Tank

Chassis - 7.5 / 10 / 15 L

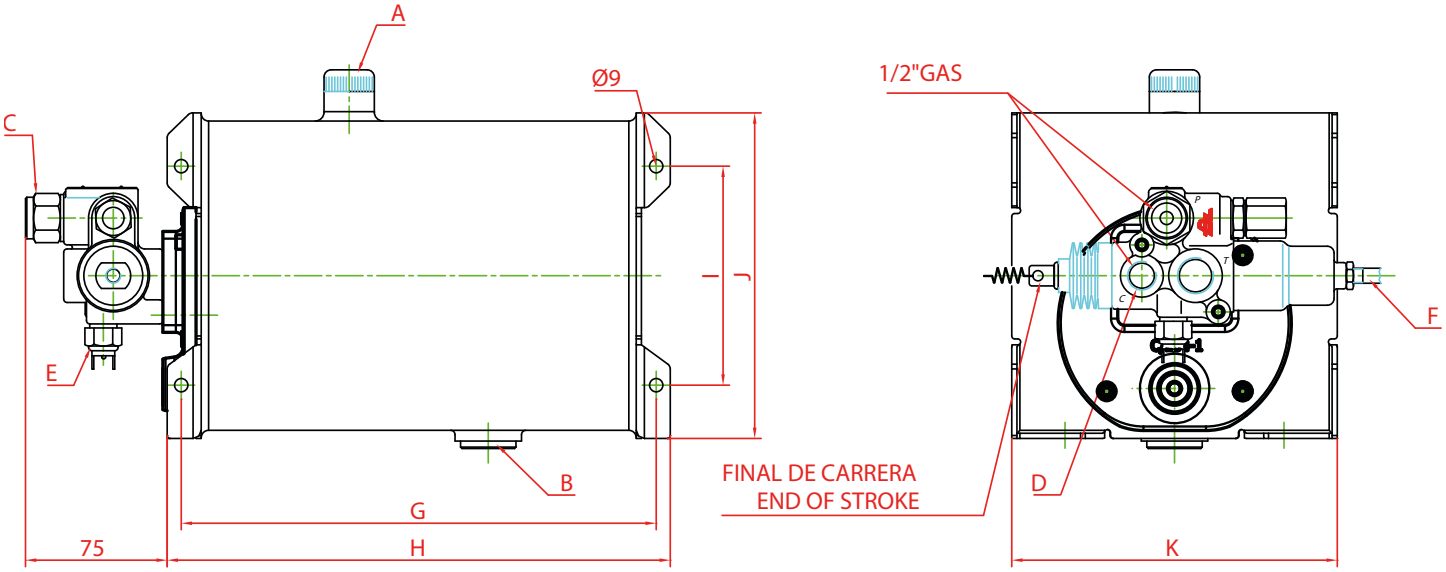

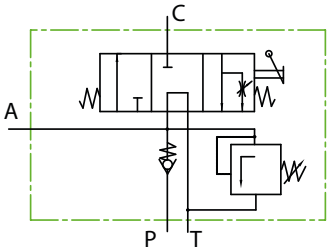

Notas Notes			
A	Tapón desvaporizador	A	Oil vent
B	Tapón de vaciado	B	Drain plug
C	Entrada de presión	C	Input pressure
D	Salida cilindro	D	Output cylinder
E	Presostato hidráulico 1/8" GAS	E	Hydraulic Pressure Switch 1/8" GAS
F	Accionamiento mecánico	F	Mechanical Shifting

Av. de las Retamas. Parcela:145. 45950. Casarrubios del Monte. Toledo (Spain) Tlf: +34 91 818 82 97
bezares.com | bezares@bezares.com

Chassis - 20 L

con electroválvula
with electrovalve

Descripción Description

Depósito para montaje sobre chasis con electroválvula incorporada acabado en chapa de acero pintada.

Oil tanks for chassis mounting with built-in electrovalve. Finished in painted steel.

Datos Principales Main Data

Salida a cilindro / Cylinder outlet		Rosca C / Thread	BSP 1/2"	BSP 3/4"
Codigos Part Numbers	12 V.	Centro abierto / Open circuit	9029910	9030010
		Centro cerrado / Closed circuit	9030110	9030210
	24 V.	Centro abierto / Open circuit	9030310	9030410
		Centro cerrado / Closed circuit	9030510	9030610
Taraje de presión en fabrica / Standard pressure setting			150 Kg/cm2	180 Kg/cm2
Presión Máxima Max. pressure			250 Kg/cm2	
Caudal Máximo Max. flow			40 l/min	70 l/min
Peso / Weight			8.7 Kg	

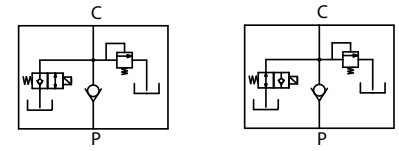

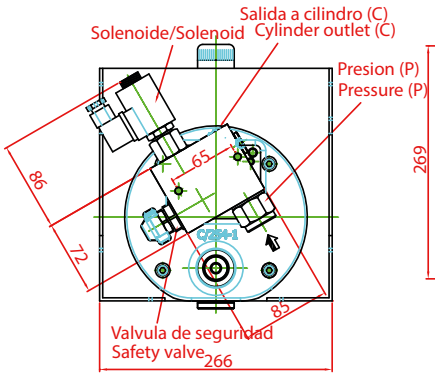

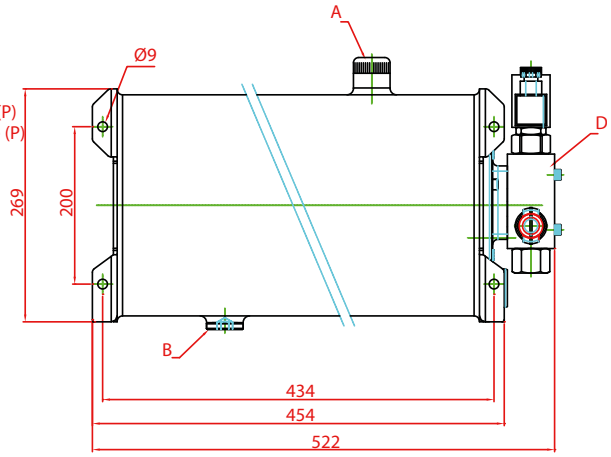

Notas Notes

A	Tapón desvaporizador	A	Oil vent
B	Tapón de vaciado	B	Drain plug
C	Electroválvula	C	Check valve

Filtro Retorno de aceite
Return oil Filters

Descripción Description

Filtro de aceite para montaje en linea de retorno del deposito de aceite.

On-top oil filter for return line.

Códigos y combinaciones Part Numbers and Combinations

Código Part Number	Modelo Model	Caudal Máximo Max. Flow (L/min)	Peso Weight	Cartucho Cartridge	
				Código Part Number	Grado filtración Filtration Level
901510	1	145	1,1 Kg	901910	25 µ
9018010			1,5 Kg	9015310	
9022010	2			9021810	Malla metálica Metalic mesh 60 µ
901410	3	270	2,5 Kg	901810	25 µ
9021910		260		9021710	Malla metálica Metalic mesh 60 µ

Datos Principales Main Data

Presión máxima de trabajo Maximum working pressure	10 bar
Temperatura de trabajo Operating temperature	-20°C a +100°C

Compatible con aceites hidráulicos y fluidos derivados del petróleo. (ISO 2943)
Compatible with hydraulic oils& petroleum-based fluid. (ISO 2943)

Av. de las Retamas. Parcela:145. 45950. Casarrubios del Monte. Toledo (Spain) Tlf: +34 91 818 82 97
bezares.com | bezares@bezares.com

Filtro Retorno de aceite
Return oil Filters

1 Filtro para depósitos/ Oil filter for tanks 30 L. , 60 L.
Código Part Number: 901510

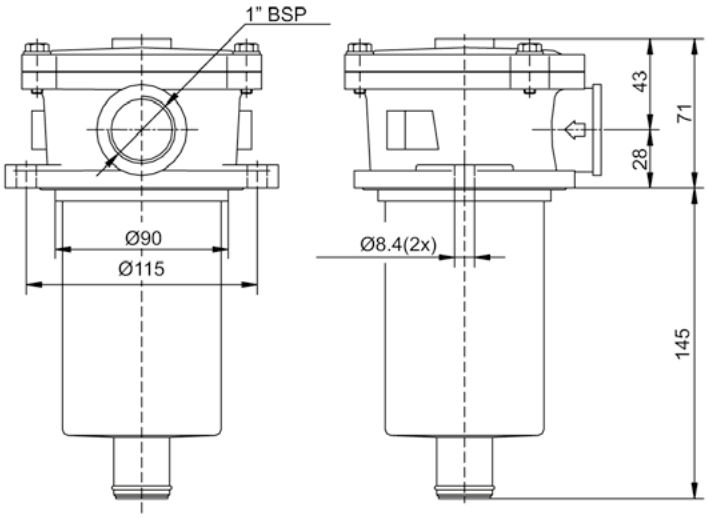

2 Filtro para depósitos/ Oil filter for tanks 120 L
Código Part Number: 9018010

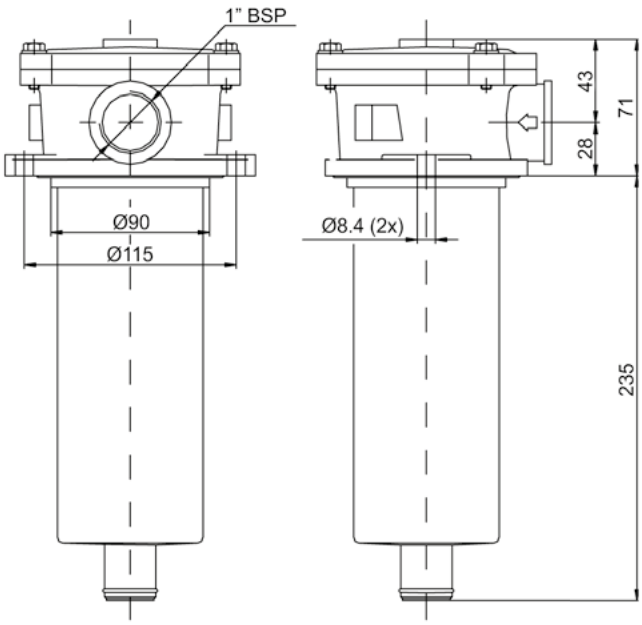

3 Filtro para depósitos/ Oil filter for tanks 140 L., 160 L., 200 L.
Código Part Number: 901410

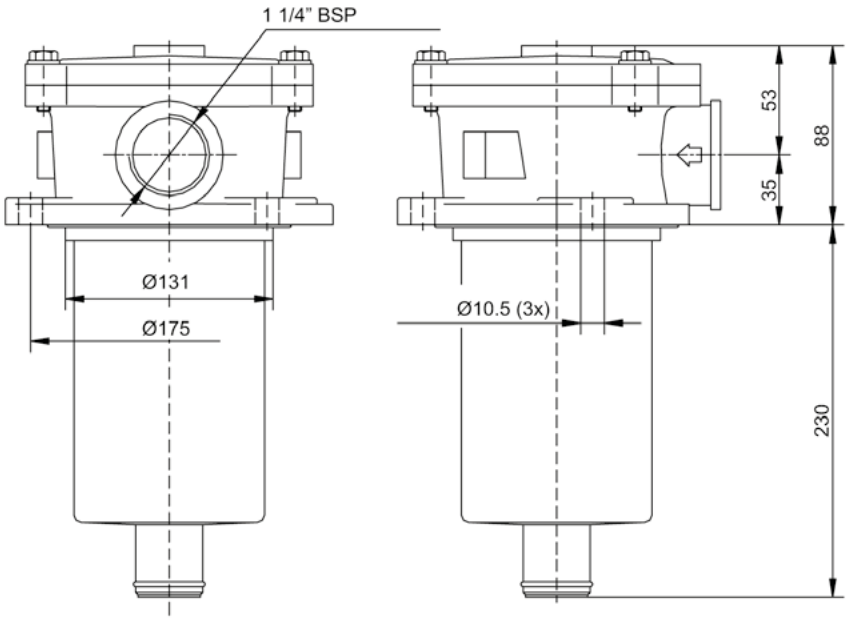

Filtro Retorno de aceite
Return oil Filters

Descripción Description

Filtro de aceite para montaje en línea de retorno para depósitos de aceite trascabina.

On-Top oil filter for return line installation on rear oil tanks.

Datos Principales Main Data	
Caudal máx. / Maximum flow	250 L/min
Presión máxima de trabajo / Maximum working pressure	3 bar
Grado de filtración / Filtration Grade	40 µ
Temperatura de trabajo / Operating temperature	-25 ÷ +110°C
Peso / Weight	1.1 Kg
Compatible con aceites hidráulicos y fluidos derivados del petróleo. (ISO 2943) Compatible with hydraulic oils& petroleum-based fluid. (ISO 2943)	

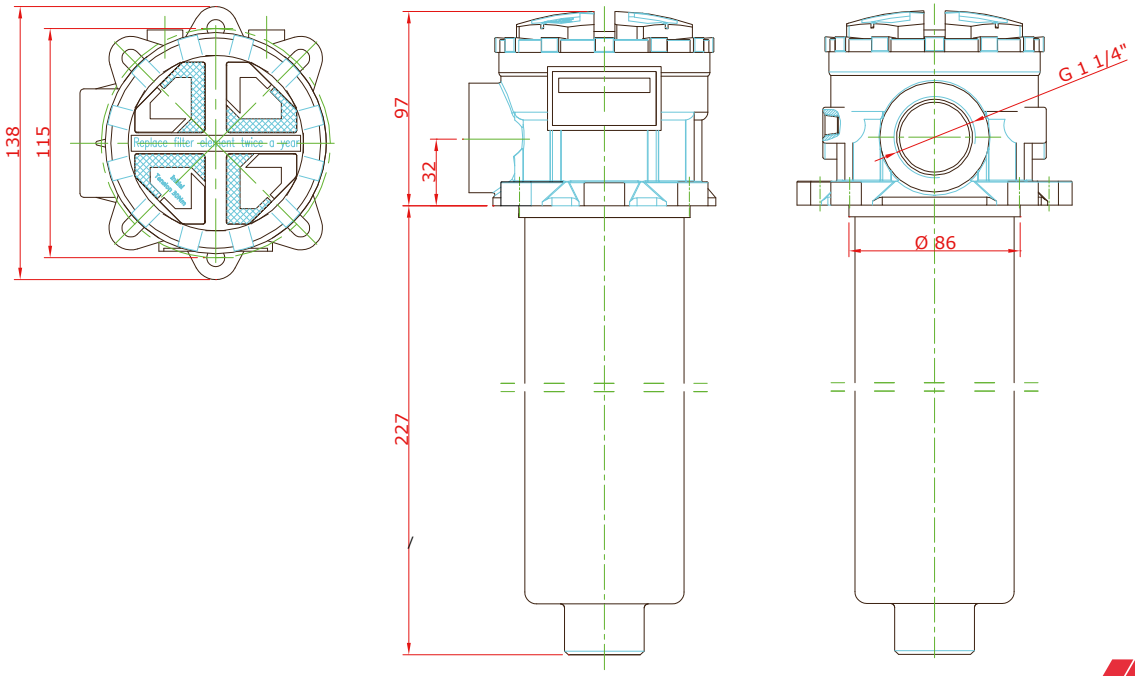

Av. de las Retamas. Parcela:145. 45950. Casarrubios del Monte. Toledo (Spain) Tlf: +34 91 818 82 97
bezares.com | bezares@bezares.com
bezares s.a.

Placa Base para Dist. Acoplados
Base Plates for Tipping Valve

Descripción Description

Placas base para acoplar los distribuidores de 150 L y 180 L a los depósitos en la tapa del filtro directamente o a la ventana del filtro.

Base plates to fit the tipping valves 150L and 180L directly on the top filter cover or over the filter window.

Códigos y Combinaciones Part Numbers and Combinations

Depósitos Trascabina Rear Tanks		Depósitos Laterales Side Tanks Acoplado al filtro Fitted on the filter		
Acowplado al deposito Fitted to the tank flange	Acoplado a tapa filtro Fitted on the filter cover	Exclusivo para serie MB Only for MB Series	Serie M y trascabina 80-200L M series & 80-200 L Rear	Kit aspiración bajo perfil Suction Kit - low profile
9029610	9029810	9038210	9038910	9043310

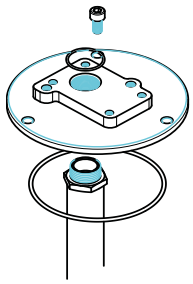

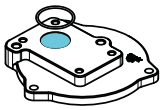

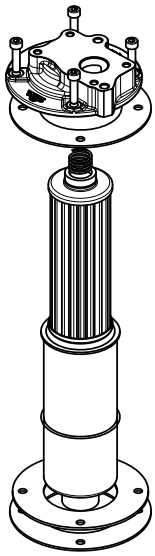

60 µm abs

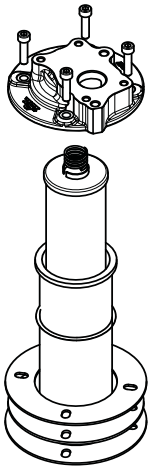

25 µm abs

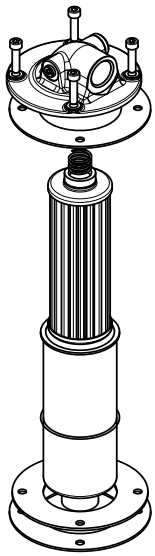

40 µm abs

Válvula de cierre, para manguera de aspiración

Screw-Down BZ Valve

Descripción Description

Válvula de paso especial para colocar a la salida del deposito en la linea de aspiración de la bomba, incorporada rosca macho con tuerca de orientación.

Special screw-down valve for the pump suction line, output of the oil tank. Built-in male threaded with orientation nut.

Dimensiones Dimensions

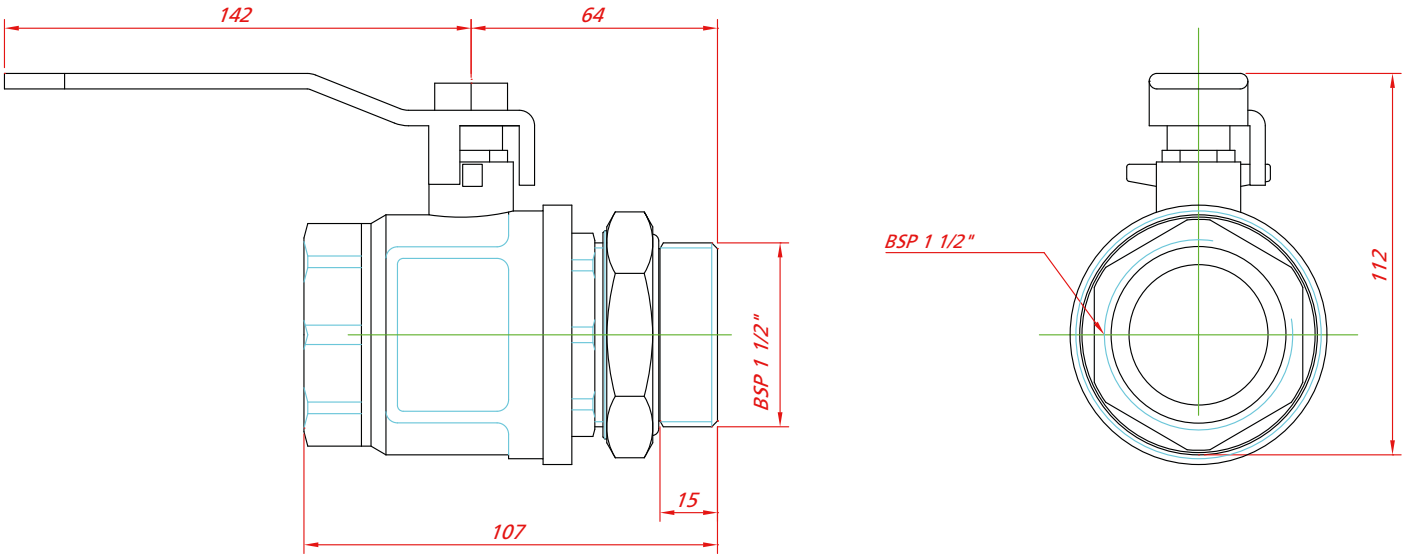

Av. de las Retamas. Parcela:145. 45950. Casarrubios del Monte. Toledo (Spain) Tlf: +34 91 818 82 97
bezares.com | bezares@bezares.com

Válvula de cierre, para manguera de aspiración

Screw-Down BZ Valve

Descripción Description

Válvula de paso especial para colocar a la salida del deposito en la linea de aspiración de la bomba.

Special screw-down valve for the pump suction line, output of the oil tank.

Dimensiones Dimensions

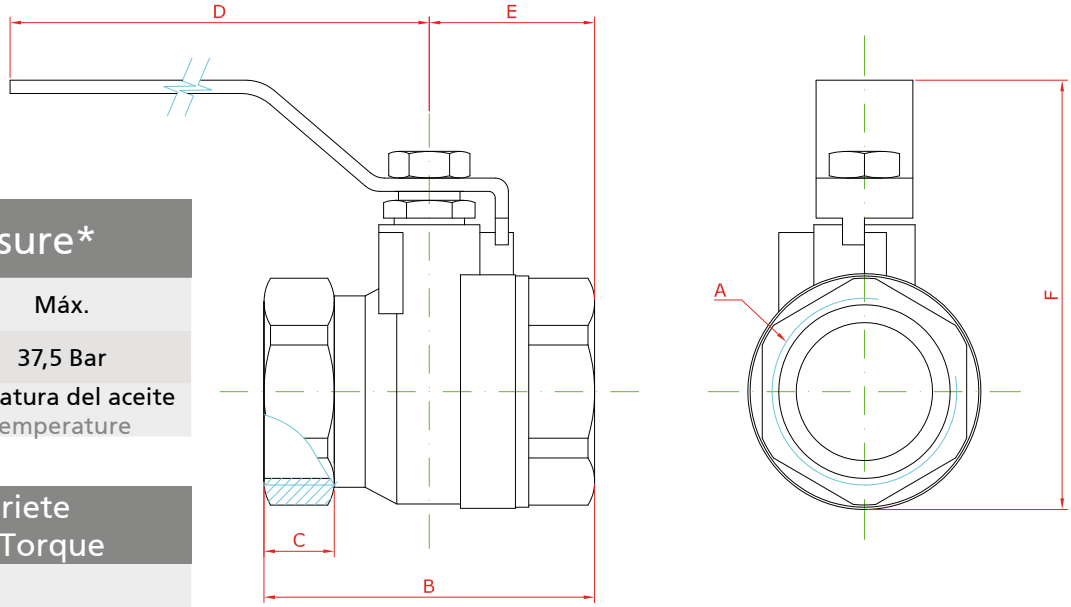

Presión / Pressure*	
Nominal	Máx.
25 Bar	37,5 Bar
*Dependiendo de la temperatura del aceite *Depending on the oil Temperature	

Par Max. de apriete Max. Tightening Torque
300 Nm.

Código Part Number	A	B	C	D	E	F
904990	1 1/4"	70	16	135	35	100
904890	1 1/2"	80	20	105	40	100

depos. tank

Tapón Desvaporizador y Filtro de Llenado

Air Filter

Descripción Description

Estas unidades permiten mantener los depósitos de aceite de los circuitos hidráulicos en condiciones inmejorables de limpieza por reunir en un solo conjunto una doble misión:

- Un filtro de aire o tapón desvaporizador, que permite compensar las variaciones del nivel del depósito y eliminar los vapores que produce dicho aceite al aumentar la temperatura.
- Un filtro para la operación de llenado que elimina las partículas de suciedad e impurezas que pueda contener el aceite.

These units will allow to you to maintain your oil tank in the best cleaning conditions. This unit has a double mission:

- Air filter with to eliminate vapours.
- Filter for tank filling.

Datos Principales Main Data	
Peso Weight (Kg)	0.250

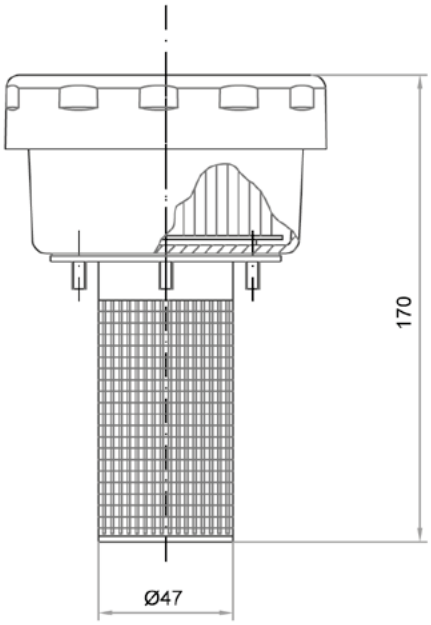

Av. de las Retamas. Parcela:145. 45950. Casarrubios del Monte. Toledo (Spain) Tlf: +34 91 818 82 97
bezares.com | bezares@bezares.com

bezares s.a.

9014699

depos. tank

Tapón Desvaporizador y Filtro de Llenado
Air Filter

Descripción Description

Estas unidades permiten mantener los depósitos de aceite de los circuitos hidráulicos en condiciones inmejorables de limpieza por reunir en un solo conjunto una doble misión:

- Un filtro de aire o tapón desvaporizador, que permite compensar las variaciones del nivel del depósito y eliminar los vapores que produce dicho aceite al aumentar la temperatura.
- Un filtro para la operación de llenado que elimina las partículas de suciedad e impurezas que pueda contener el aceite.

These units will allow to you to maintain your oil tank in the best cleaning conditions. This unit has a double mission:

- Air filter with to eliminate vapours.
- Filter for tank filling.

Datos Principales Main Data	
Peso Weight (Kg)	0.34

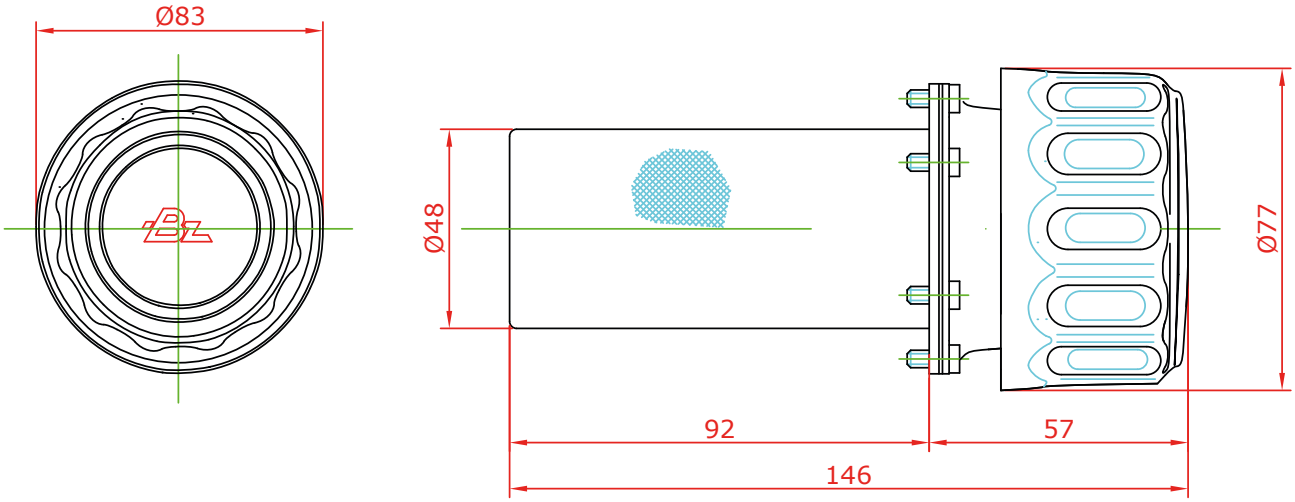

Indice / Contents

Distribuidor BZD-BZV 70
BZD-BZV 70 Tipping Valve 104
Distribuidor BZD-BZV 150
BZD-BZV 150 Tipping Valve 106
Distribuidor BZD 150L 2 Presiones
BZD 150L Tipping Valve 2 Pressures 108
Distribuidor BZD-BZV 180C
BZD-BZV 180C Tipping Valve 110
Distribuidor BZD 180L 2 Pr. neumaticas
BZD 180L 2 pneum. press. Tipping Valve 112
Distribuidor BZDP250
BZDP250 Tipping Valve 114
Distribuidor BZDE 40. 12V/24V
BZDE 40. Tipping valve 12V/24V 116
BZVE 40 - 70
BZVE 40 - 70 Valve 118
BZAL 100L Basc. directo simple
BZAL 100L. Tipping valve 120
Distribuidor 150 L para bomba BE L
Tipping valve for BE L coupling 122
Válvula Apertura Puerta Trasera
Hydraulic Rear Door Opening 124
Distribuidores Apilables
Pilling–Up Directional Control Valves 126
Cierre esférico
Spherical Locking Valve 128
Apertura constante de 3 vias
Constant Openning Valve, 3 ways 130
Desviadora, accionam. neumático
3 way pneumatic diverter constant openning 131
Regulador de caudal
Flow Regulator 132
Divisor de caudal prioritario, 3 vías con pomo
3-Way Priority flow divider with knob 133
Regulador de caudal compensado
Compensated Flow Regulator 134
Regulador automático de giro 80-150 bar
Automatic speed governor 80-150 bar 136
Limitadora para bomba BE L
Relief Valve for BE L pumps 138
Limitadora para bomba BE XL
Relief Valve for BE XL pumps 139
Válvulas para Bomba Agrícola BEL
Valves for BEL Agricultural Pump 140
Adosada para Bomba Agrícola BEXL
Special valve for BEXL Agricultural Pump 141
By-Pass para bomba FR
By-Pass Valve for FR Pump 142
BYPASS KFA 23/32/45/63/80/107 143
Limitadora de presión
Relief valve 144
Final de carrera
End of stroke valve 146
Anti-Retorno
Non-Return valve 147
Válvulas Anticaida
Anti fall Valves 148
Desviadora con accionamiento mecánico
3 Way mechanical diverter constant opening 149
Control neumático, señal luminosa
Pneumatic controls, warning light 150
Monomando de control neumático 2 y 3 vias
2&3 ways pneumatic control, warning light 151
Tirador 3 vías, 5 vías y Palanca 2 vías
3 ways puller, 5 ways and 2 ways lever 154
Llave accionamiento con señal luminosa
On/Off switch with warning light 155
Monomando control neumático 3 vías
Pneumatic control, 3 ways 156
Válvula neumática doble efecto
Double acting pneumatic valve 157
Final de Carrera Neumático
Pneumatic End of Stroke 159
Electroválvula 3/2"
3/2" Electrovalve 160

Distribuidor BZD-BZV 70
BZD-BZV 70 Tipping Valve

Descripción Description

Válvula para volquete, centro abierto proporcional o centro cerrado de 2 velocidades de bajada de 70 litros con accionamiento neumático o mecánico, con válvula limitadora de presión ajustable hasta 350 bar. Incorpora válvula antirretorno, final de carrera mediante tirador y también un interruptor de funcionamiento opcional.

70 litres, proportional open circuit or close circuit tipping valve, pneumatic or mechanic operated with 350 bar relief valve. It also includes check valve, pulling end of stroke and electrical switch as option.

Datos Principales Main Data

Modelo Model	BZDP 70	BZDP 70	BZDP 70 (Cable)	BZV70 -2V	BZV70 -2V (Cable)
Tipo Type	Empujador Pusher	Tirador-Empuja-dor Pusher-Puller	Tirador Puller	Empujador Pusher	Tirador Puller
Codigo Part Number	9027290	9048090	9025090	9029990	9045790
Caudal Flow	70 L.				
Presión máx. Max. pressure	350 Bar				
Rosca Thread	1/2" BSP				
Peso Weight (Kg)	3.80				

Esquemas hidráulicos Hydraulic Diagrams

BZDP 70 9027290	BZDP 70 9048090	BZDP 70 (Cable) 9025090	BZV70-2V 9029990	BZV70-2V (Cable) 9045790
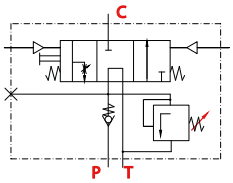	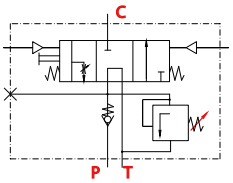	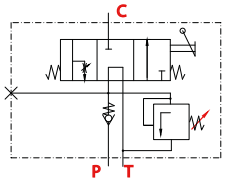	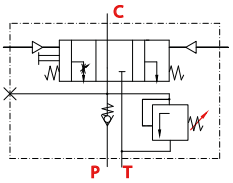	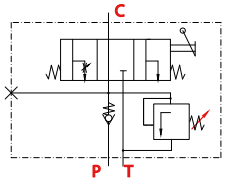

Av. de las Retamas. Parcela:145. 45950. Casarrubios del Monte. Toledo (Spain) Tlf: +34 91 818 82 97
bezares.com | bezares@bezares.com

Distribuidor BZD-BZV 70

BZD-BZV 70 Tipping Valve

BZDP 70 (9027290)

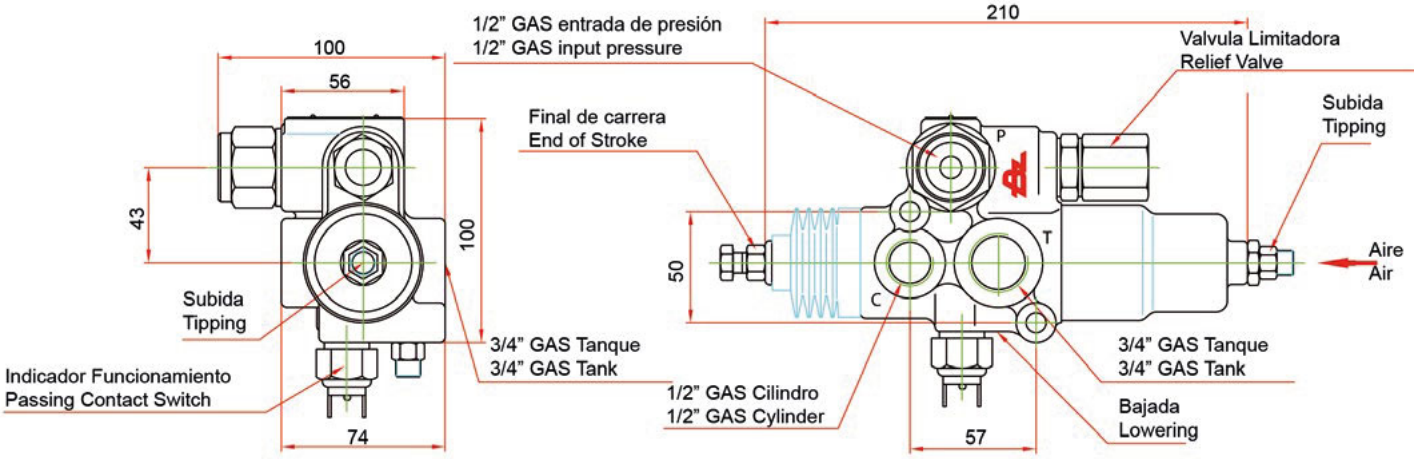

BZDP 70 - 2V (9029990)	BZDP70 - Cable (9025090)	BZV70 - 2V cable (9045790)

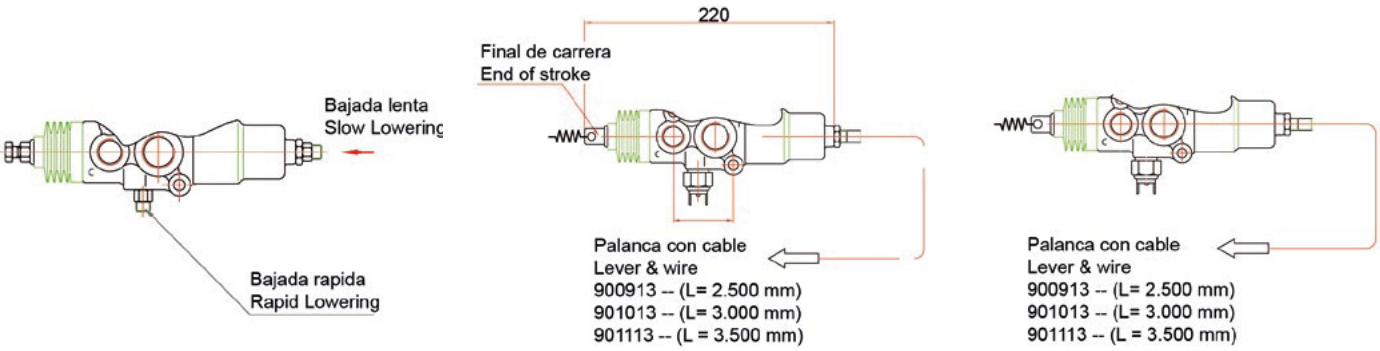

BZDP 70 (9048090)	Opcional Codigo: 9027390 Optional Part Number: 9027390

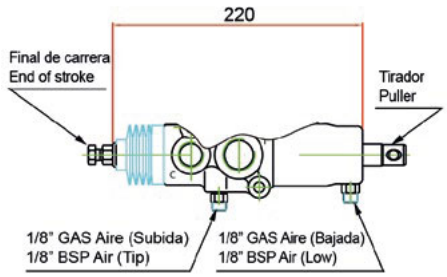

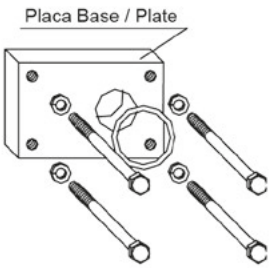

Importante:
Par de apriete max. para tornillos placa base: 20 Nm

Important:
Max. torque wrench for base plate screws: 20 Nm

Distribuidor BZD-BZV 150
BZD-BZV 150 Tipping Valve

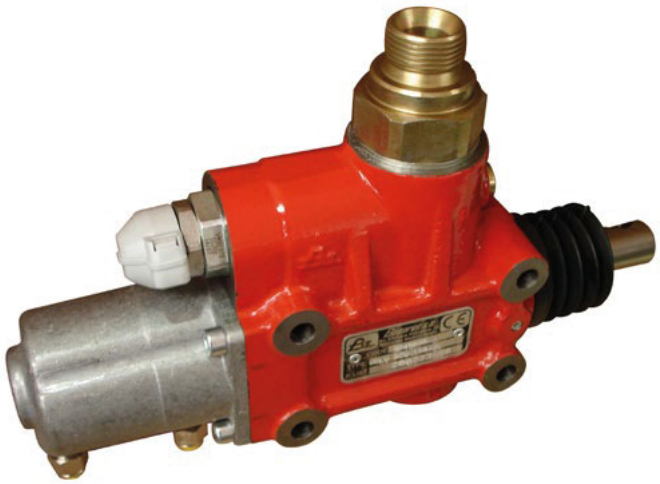

Descripción Description

Válvula para volquete, centro abierto proporcional o centro cerrado de dos velocidades de bajada de 150 litros con accionamiento neumático, con válvula limitadora de presión ajustable hasta 350 bar. Incorpora válvula antirretorno, final de carrera mediante tirador o pulsador, presostato de funcionamiento opcional y toma de presión.

150 litres proportional open circuit or close circuit tipping valve, pneumatic operated, with 350 bar relief valve. It also includes check valve, pull-push end of stroke, pressure switch as option and pressure connection port.

Datos Principales Main Data

Modelo Model	BZDP 150 (Tirador / Pull)	BZDP 150 (Empujador / Push)	BZV 150-2V (Empujador / Push)	BZV 150-2V (Tirador / Pull)	BZVP 150 (Empujador- Tirador) (Push- Pull)
Codigo Part Number	9044190-3	9041890-3	9045190-3	9045090-3	9045290-3
Caudal de entrada Input Flow	100 L.				
Caudal de bajada Low Flow	150 L.				
Presión máx. Max. pressure	350 Bar				
Rosca Thread	1" BSP				
Peso Weight (Kg)	5.40				

Esquemas hidráulicos Hydraulic Diagrams

BZDP 150		BZV 150 -2V		BZVP 150
9041890-3	9044190-3	9045090-3	9045190-3	9045290-3
(Empujador / Push)	(Tirador/Puller)	(Tirador / Pull)	(Empujador/ Push)	(Tirador-Empujador / Push-Pull)

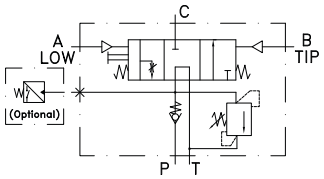

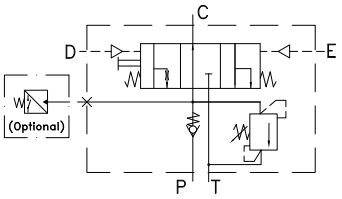

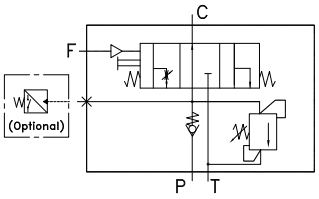

(*) Ver notas See notes

Av. de las Retamas. Parcela:145. 45950. Casarrubios del Monte. Toledo (Spain) Tlf: +34 91 818 82 97
bezares.com | bezares@bezares.com
bezares s.a.

Distribuidor BZD-BZV 150

BZD-BZV 150 Tipping Valve

BZDP 150 (9041890-3) Empujador /Pull

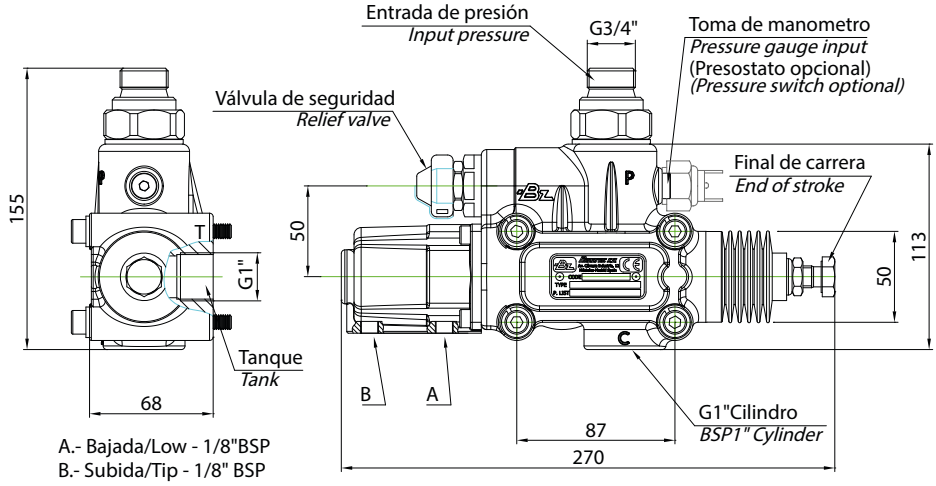

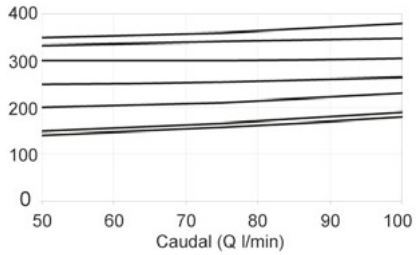

BZDP 150 Tirador/Pull (9044190-3)

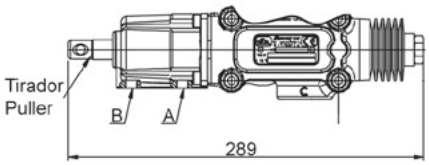

BZV 150 - 2V (9045090-3)

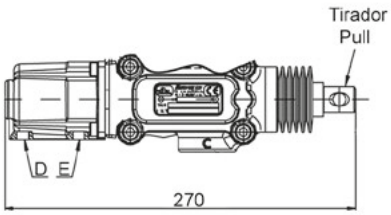

BZVP 150 (9045290-3)

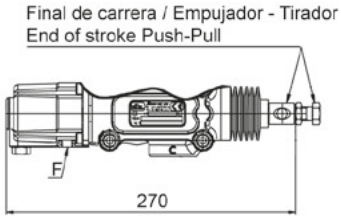

BZV-2V 150 Empujador/Push (9045190-3)

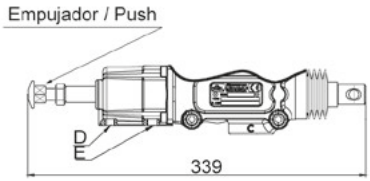

Placa Base Opcional - Optional Base Plate

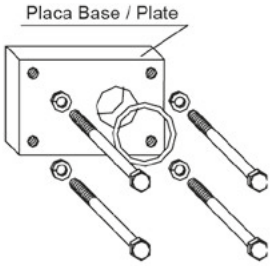

Importante:
Par de apriete max. para tornillos placa base: 20 Nm

Important:
Max. torque wrench for base plate screws: 20 Nm

Placa base Base Plate	9043690	9044690
Material	Acero Steel	Aluminio Aluminium

Notas Notes

A	Bajada 1/8" GAS	A	Low 1/8" BSP
B	Subida 1/8" GAS	B	Tipping 1/8" BSP
D	Bajada rápida 1/8" GAS	D	Rapid 1/8" BSP
E	Bajada lenta 1/8" GAS	E	Slow 1/8" BSP
F	Bajada proporcional 1/8" GAS	F	Proportional Lowering 1/8"BSP

valv. valves Distribuidor BZD 150L 2 Presiones

BZD 150L Tipping Valve 2 Pressures

Descripción Description

Válvula para volquete de centro abierto proporcional, 150 litros. Válvula limitadora con selector para dos rangos de presión.

150 litres proportional open circuit tipping valve. Relief valve with manual selector to choose between two pressure ranges.

Datos Principales Main Data		
Caudal máximo Max. Flow		150l
Presión máxima de taraje Max. pressure setting (bar)		400 bar
Incremento de presión por vuelta Pressure rise per turn		70÷80 bar
Temperaturas de trabajo Working Temperatures	Normal Normal	+60°C ÷ +70°C
	Extrema Extreme	-40°C ÷ +100°C
Peso Weight (Kg)		7.5Kg
Presión de aire para buen funcionamiento Air Pressure For Good Operation		8 bar

2 Presiones 2 Pressures 9048790-2	2 Presiones neumaticas 2 Pneumatic Pressures 9072790	3 Presiones 3 Pressures 9048890-2

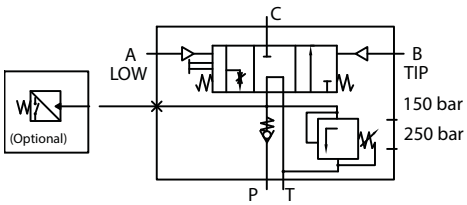

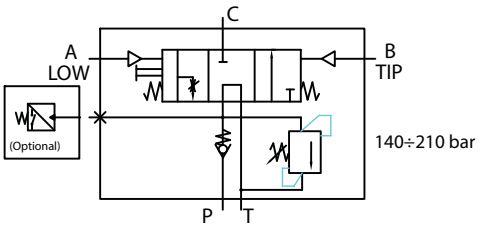

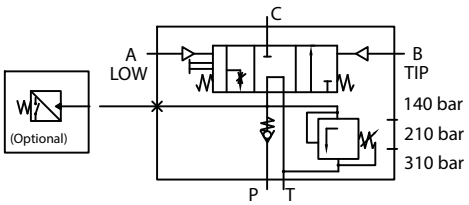

Placa Base Opcional - Optional Base Plate

Placa base Base Plate	9043690	9044690
Material	Acero Steel	Aluminio Aluminium

IMPORTANTE:
PAR DE APRIETE MAX. PARA TORNILLOS PLACA BASE: 20 Nm.
IMPORTANT:
MAX. TORQUE WRENCH FOR BASE PLATE SCREWS: 20 Nm.

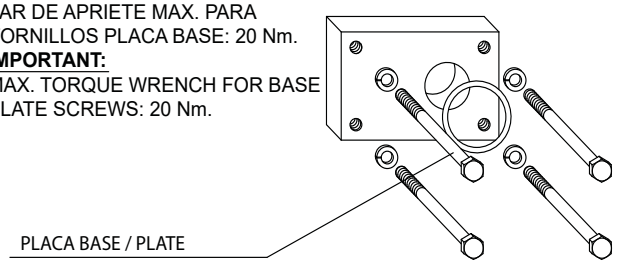

Av. de las Retamas. Parcela:145. 45950. Casarrubios del Monte. Toledo (Spain) Tlf: +34 91 818 82 97
bezares.com | bezares@bezares.com
bezares s.a.

Distribuidor BZD 150L 2 Presiones valv. valves

BZD 150L Tipping Valve 2 Pressures

BZDP150 Selector manual 2 / 3 Presiones
2 / 3 Pressure Ranges (manual selector)

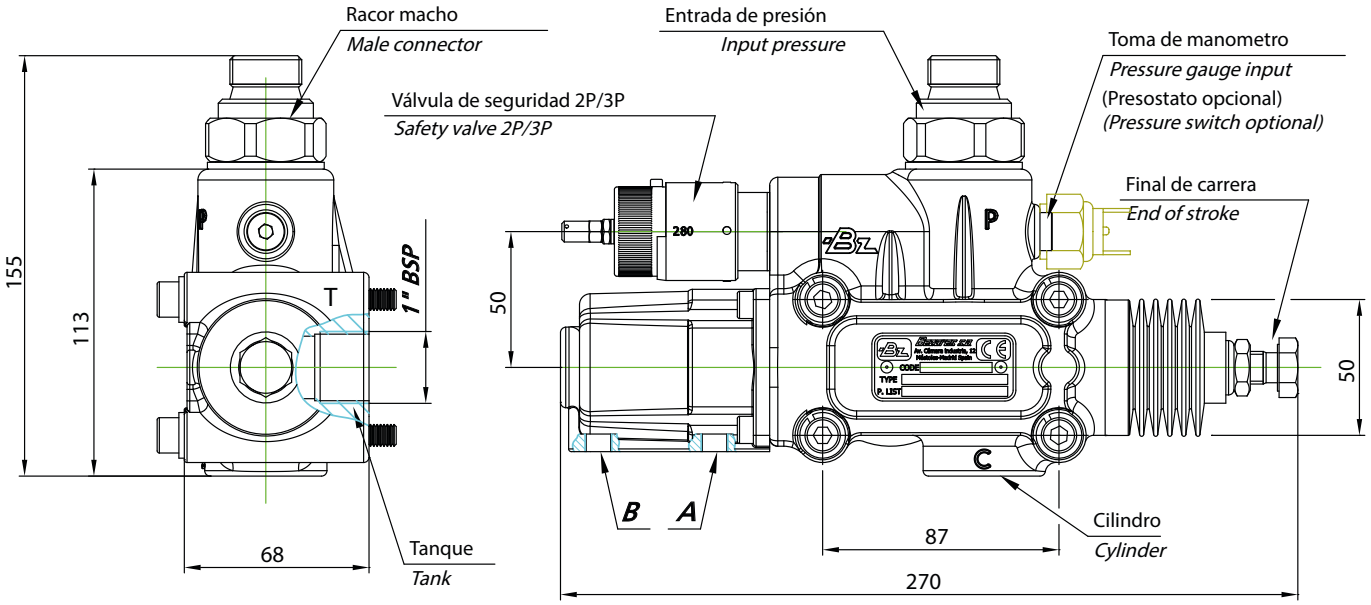

A - Bajada/Low 1/8"BSP

B - Subida/Tip - 1/8" BSP

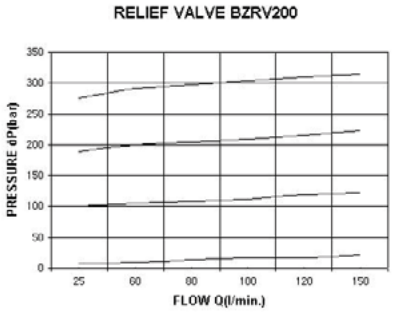

BZDP150 Selector neumatico 2 / 3 Presiones
2 / 3 Pneumatic Pressure Ranges (Pneumatic Selector)

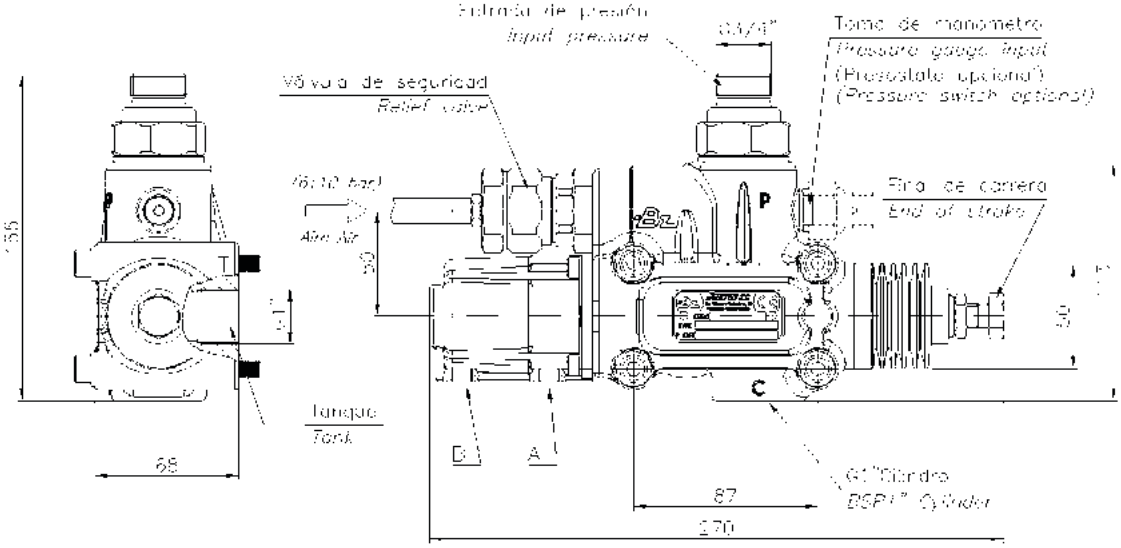

Distribuidor BZD-BZV 180C
BZD-BZV 180C Tipping Valve

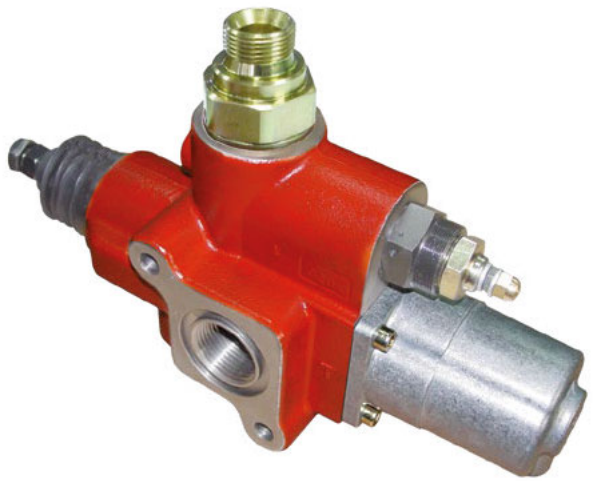

Descripción Description

Válvula para volquete, centro abierto proporcional o centro cerrado de 2 velocidades de bajada de 180 litros. En el caso de las válvulas de centro abierto proporcional, disponemos de válvulas limitadoras compensadas con selector del rango de presión.

180 litres proportional open circuit or close circuit tipping valve, pneumatic operated, with 400 bar relief valve. In the case of proportional centre-opening valves, we have compensated limiting two pressures or between 140.

Datos Principales Main Data

Modelo Model	BZDP 180C			BZDP 180C (Tirador/Puller)	BZV-2V 180C	BZVP 180C
Codigo Part Number	9028990-2	9029090-2 (2 presiones) (2 pressures)	9029190-2 (3 presiones) (3 pressures)	9036090-2	9032190-2	9031790-2
Taraje Setting (BAR)	180	≈ 150 ≈ 250	≈ 140 ≈ 220 ≈ 340	180		
Caudal de entrada Input Flow	180 L			180 L		
Presión Máx. Max. pressure	400 Bar			400 Bar		
Rosca Thread	1" BSP			1" BSP		
Peso Weight (Kg)	7.70					

Esquemas hidráulicos Hydraulic Diagrams

BZDP 180C 9028990-2, 9029090-2 9029190-2	BZV 180C-2V 9032190-2	BZDP 180C (Tirador/Puller) 9036090-2	BZVP 180C 9031790-2
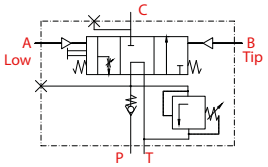	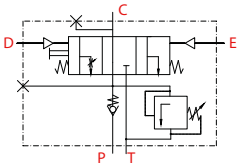	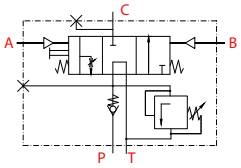	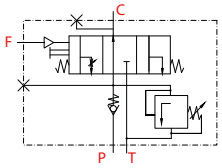

(*) Ver notas See notes

Av. de las Retamas. Parcela:145. 45950. Casarrubios del Monte. Toledo (Spain) Tlf: +34 91 818 82 97
bezares.com | bezares@bezares.com

bezares s.a.

Distribuidor BZD-BZV 180C

BZD-BZV 180C Tipping Valve

BZDP 180C (9028990-2, 9029090-2, 9029190-2)

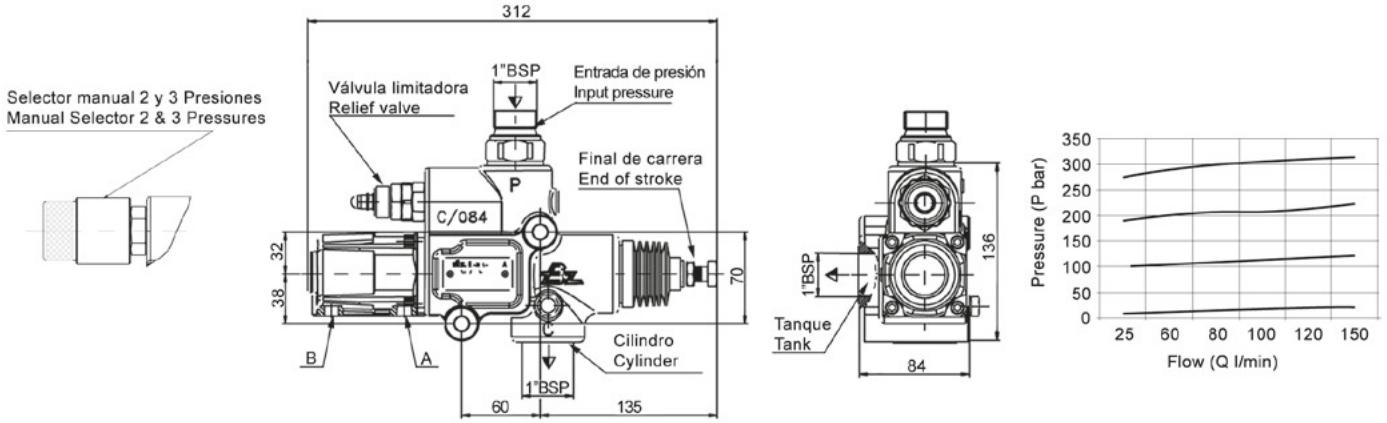

BZV 180C-2V 9032190-2	BZDP 180C - Tirador/Puller 9036090-2	BZVP 180C 9031790-2

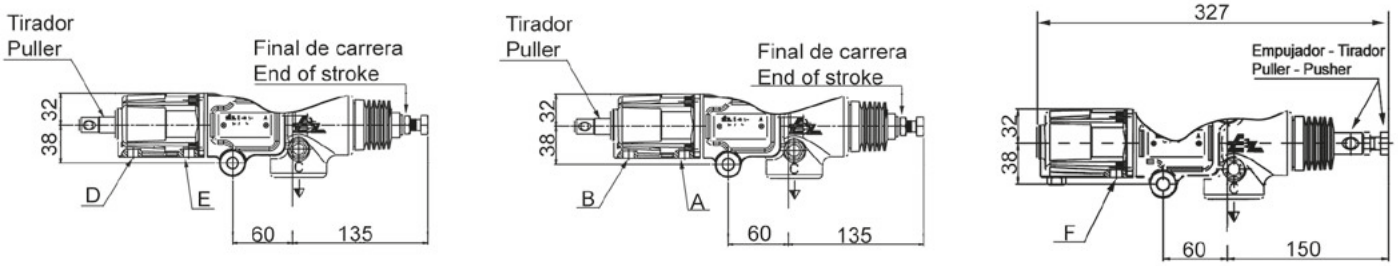

Placa Base Opcional - Optional Base Plate

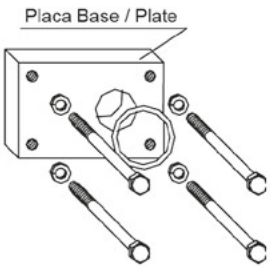

Importante:
Par de apriete max. para tornillos placa base: 20 Nm

Important:
Max. torque wrench for base plate screws: 20 Nm

Placa base Base Plate	9033490	9023990
Material	Acero Steel	Aluminio Aluminium

Notas Notes

A	Bajada 1/8" GAS	A	Low 1/8" BSP
B	Subida 1/8" GAS	B	Tip 1/8" BSP
D	Bajada rápida 1/8" GAS	D	Rapid descent 1/8" BSP
E	Bajada lenta 1/8" GAS	E	Slow descent 1/8" BSP
F	Bajada proporcional 1/8" GAS	F	Proportional descent 1/8"BSP

valv. valves

Distribuidor BZD 180L 2 Pr. neumaticas

BZD 180L 2 pneum. press. Tipping Valve

Descripción Description

Válvula para volquete de centro abierto proporcional, 180 litros. Válvula limitadora con selector neumático para dos rangos de presión.

180 litres proportional open circuit tipping valve. Relief valve with pneumatic selector to choose between two pressure ranges.

Datos Principales Main Data

Caudal máximo Max. Flow		180l
Presión máxima de taraje Max. pressure setting (bar)		350 bar
Temperaturas de trabajo Working Temperatures	Normal Normal	+60°C ÷ +70°C
	Extrema Extreme	-40°C ÷ +100°C
Peso Weight (Kg)		7.5Kg
Presión de aire para buen funcionamiento Air Pressure For Good Operation		8 bar

Esquemas hidráulicos Hydraulic Diagrams

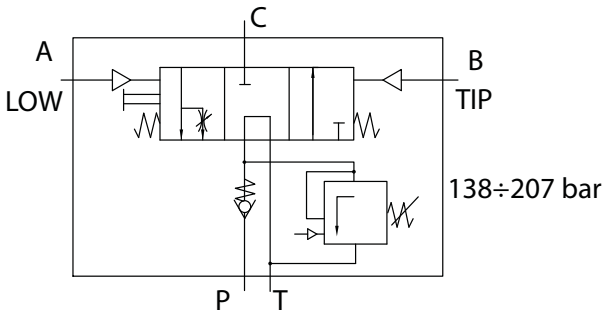

Av. de las Retamas. Parcela:145. 45950. Casarrubios del Monte. Toledo (Spain) Tlf: +34 91 818 82 97
bezares.com | bezares@bezares.com

bezares s.a.

Distribuidor BZD 180L 2 Pr. neumaticas

BZD 180L 2 pneum. press. Tipping Valve

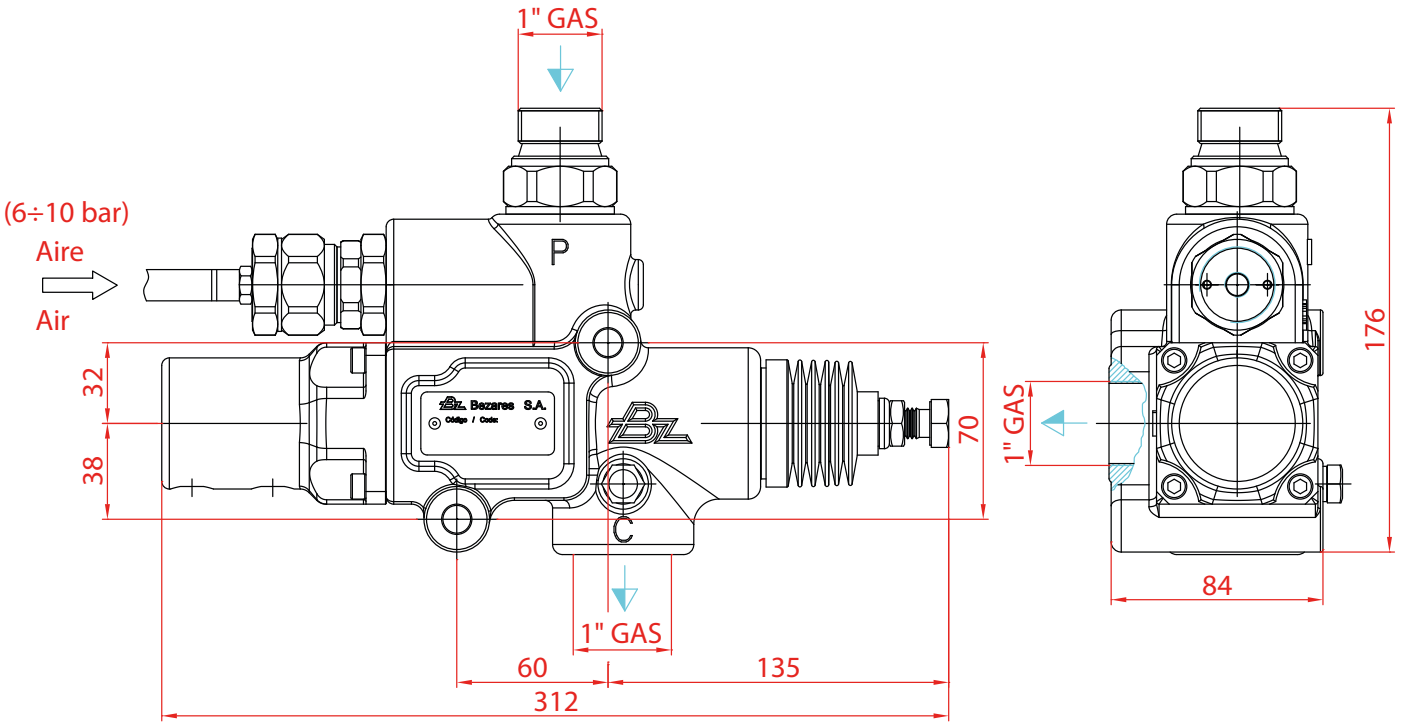

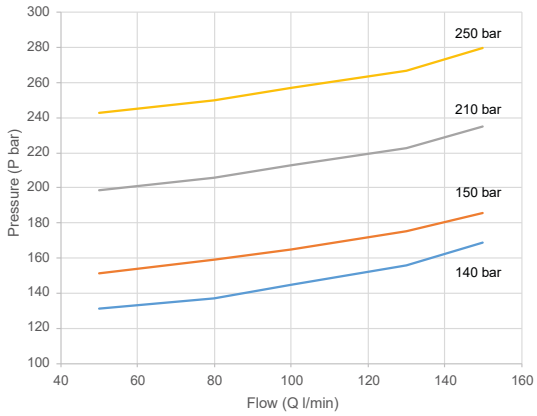

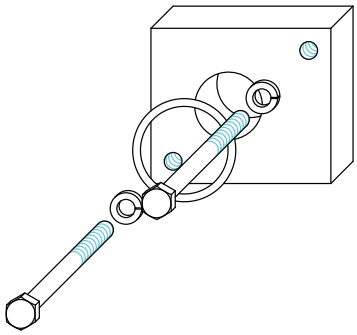

Placa Base Opcional - Optional Base Plate

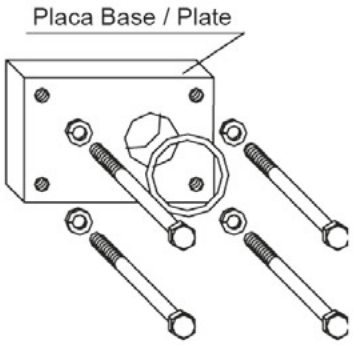

Importante:
Par de apriete max. para tornillos placa base: 20 Nm

Important:
Max. torque wrench for base plate screws: 20 Nm

Placa base Base Plate	9033490	9023990
Material	Acero Steel	Aluminio Aluminium

Distribuidor BZDP250
BZDP250 Tipping Valve

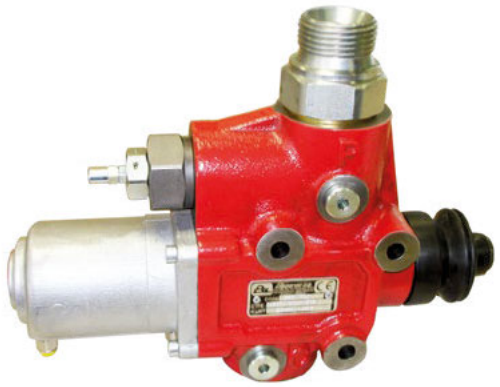

Descripción Description

Válvula para volquete, centro abierto proporcional de 250 litros con accionamiento neumático, válvula limitadora de presión ajustable. Incorpora válvula antirretorno de pistón, final de carrera mediante tirador o empujador, indicador de funcionamiento opcional,toma de presión y presostato

250 litres proportional open circuit tipping valve with pneumatic shifting pressure constrainer valve adjustable up. It incorporates a non-return pistón valve, end-of-stroke valve by means of puller or pusher, optional operation indicator, pressure socket and pressure switch.

Datos Principales Main Data

Modelo / Model	BZDP 250C	BZDP 250C (Alta presión / High Pressure)	BZDP 250C (Tirador/Puller)
Código / Part Number	9051690	9077890	9052290
Caudal / Flow	250 L		
Presión máx. / Max. pressure	220 BAR	400 BAR	220 BAR
Rosca / Thread	1 1/4" BSP		
Peso / Weight (Kg)	10.15		

Esquemas hidráulicos Hydraulic Diagrams

BZDP 250C 9051690, 9077890	BZDP 250 (Tirador / Puller) 9052290

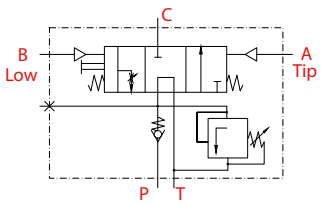

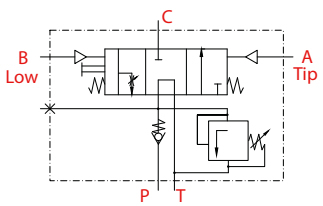

(*) Ver notas See notes

Av. de las Retamas. Parcela:145. 45950. Casarrubios del Monte. Toledo (Spain) Tlf: +34 91 818 82 97
bezares.com | bezares@bezares.com
bezares s.a.

Distribuidor BZDP250
BZDP250 Tipping Valve

BZDP 250C (9051690 / 9077890)

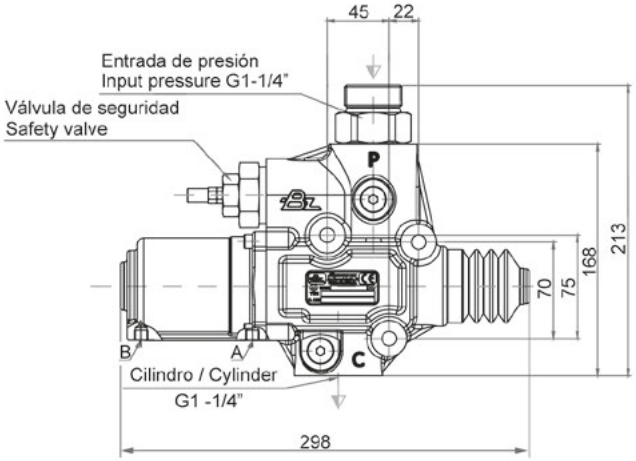

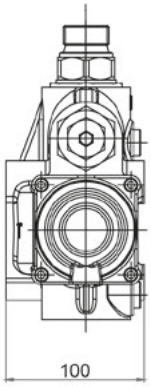

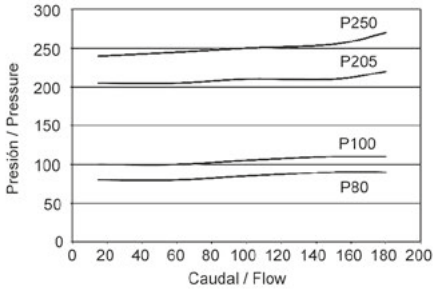

BZDP 250 (9052290)

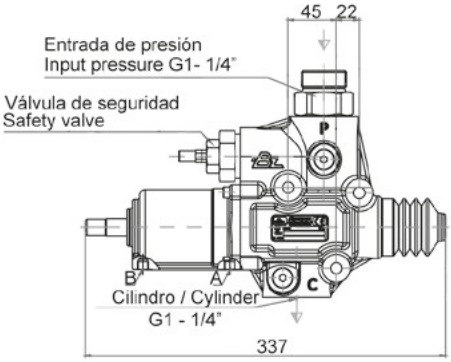

Placa Base Opcional Optional Base Plate

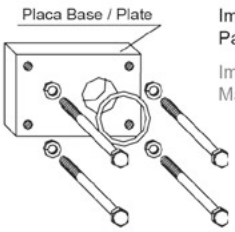

Importante:
Par de apriete max. para tornillos placa base: 20 Nm

Important:
Max. torque wrench for base plate screws: 20 Nm

Placa base Base Plate	9058390	9066190
Material	Acero Steel	Aluminio Aluminium

Notas Notes

A	Subida 1/8" BSP	A	Tip 1/8" BSP
B	Bajada 1/8" BSP	B	Low 1/8" BSP

Distribuidor BZDE 40. 12V/24V

BZDE 40. Tipping valve 12V/24V

Descripción Description

Distribuidor eléctrico destinado a vehículos ligeros-medios. Con un caudal máximo de 40L., es capaz de regular la velocidad de bajada del volquete, además ofrece la posibilidad de montar directamente sobre nuestra gama de depósitos de aceite. Incluye en opción el kit de montaje eléctrico completo (cableado, relé, avisador y final de carrera eléctrico).

Electrical tipping valve aimed at light and medium vehicles. With a maximum flow of 40 litres, it is capable of regularize the tipper speed descent, it also offers possibilitie to mount on all of our oil tank range. It includes a complete electric kit (wires, relay, electric bell and electric end-of-stroke) as option.

Datos Principales Main Data

Modelo Model	BZDE 40. 12V	BZDE 40. 24V
Código Part Number	9057990	9058490
Caudal Flow	40 L	
Presión máx. Max. pressure	350 BAR	
Rosca Thread	1/2 " BSP	
Peso Weight (Kg)	2.58	

Esquemas hidráulicos Hydraulic Diagrams

BZDE 40

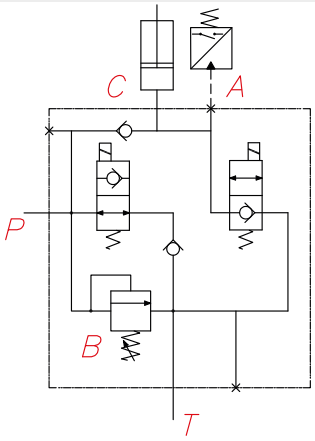

Av. de las Retamas. Parcela:145. 45950. Casarrubios del Monte. Toledo (Spain) Tlf: +34 91 818 82 97
bezares.com | bezares@bezares.com
bezares s.a.

Distribuidor BZDE 40. 12V/24V

BZDE 40. Tipping valve 12V/24V

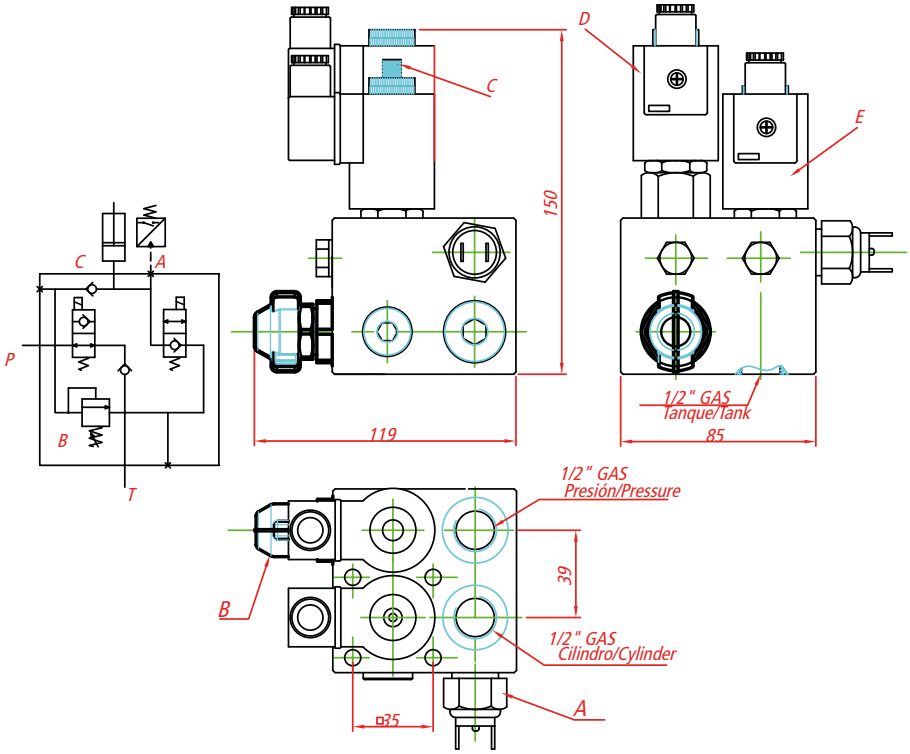

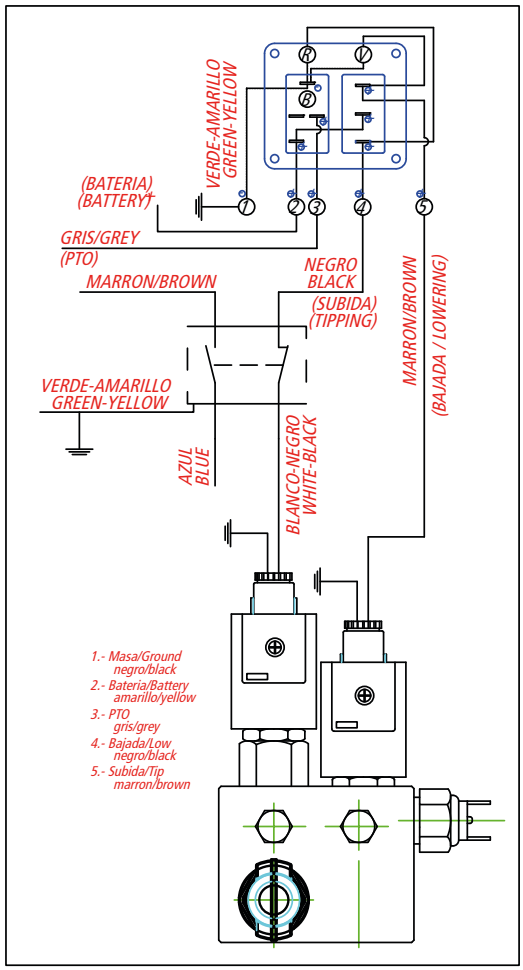

Arandela estranguladora/Choke washer

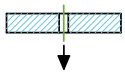

Para regular la velocidad de descenso, operar de la siguiente manera:
1-Retirar la electroválvula de descenso.
2-Insertar la arandela estranguladora según convenga.
3-Volver a colocar la electroválvula de descenso.

To adjust lowering speed, do the following way:
1-Remove the electrovalve.
2-Insert choke washer. You may choose between both of them.
3-Put in the electrovalve again.

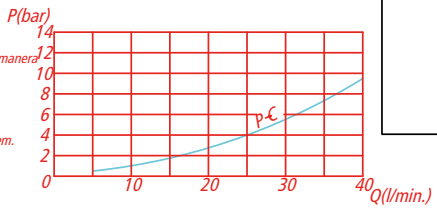

Notas Notes

A	Presostato	A	Pressure switch
B	Válvula limitadora de presión	B	Relief valve
C	Tornillo de bajada de emergencia (Opcional)	C	Low screw emergency (Optional)
D	Solenoide para subida	D	Tipping solenoid
E	Solenoide para bajada	E	Lowering solenoid

BZVE 40 - 70
BZVE 40 - 70 Valve

Descripción Description

Válvula de descenso regulable para volquete de centro abierto y cerrado. Incluye válvula de seguridad y se puede ajustar el tarado de presión hasta 250 bar.

Close and open circuit electric tipping valve no regular and 250 bar relief valve.

Datos Principales Main Data

Electroválvula Electrovalve		BSP 1/2"	BSP 3/4"
12 V.	Centro Cerrado Closed circuit	9058190	9057890
	Centro abierto Open circuit	9058590	9058690
24 V.	Centro cerrado Closed circuit	9058790	9058990
	Centro abierto Open circuit	9058890	9059090
Taraje de presión en fabrica Standard pressure setting		150 Kg/cm2	180 Kg/cm2
Presión Máximo Max. Pressure		250 Kg/cm2	
Caudal Máximo Max. flow		40 l/min	70 l/min
Peso Weight (Kg)		1.44	

Av. de las Retamas. Parcela:145. 45950. Casarrubios del Monte. Toledo (Spain) Tlf: +34 91 818 82 97
bezares.com | bezares@bezares.com
bezares s.a.

BZVE 40 - 70

BZVE 40 - 70 Valve

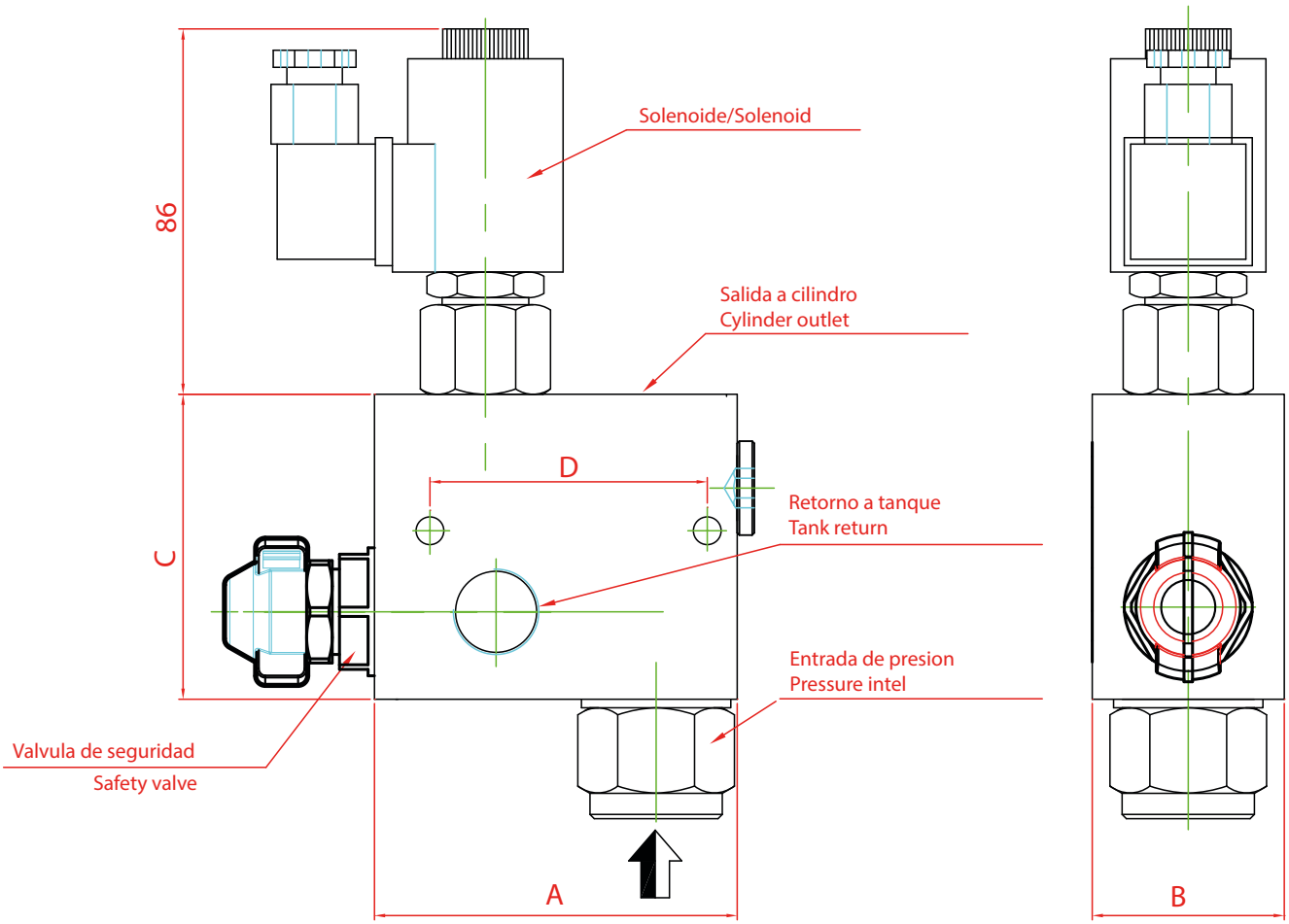

CENTRO CERRADO/CLOSED CIRCUITS

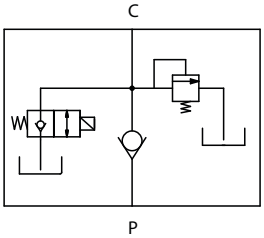

CENTRO ABIERTO/OPEN CIRCUITS

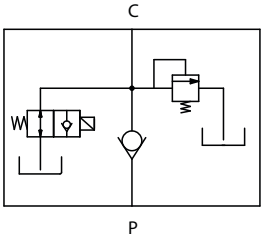

Dimensiones / Dimensions (mm)

	BSP 1/2"	BSP 3/4"
A	86	100
B	47	55
C	72	90
D	65	75

BZAL 100L Basc. directo simple
BZAL 100L. Tipping valve

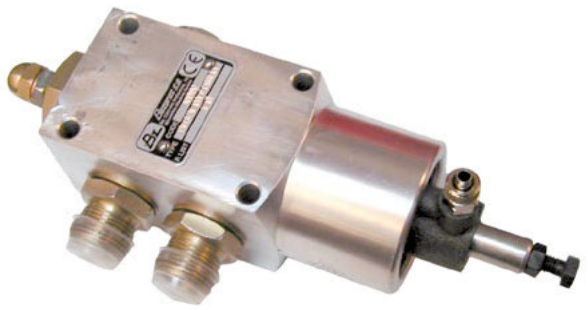

Descripción Description

Válvulas construidas sobre cuerpo de aluminio con 2 caudales: 100 y 150 litros. Son ligeras, versátiles, económicas y de fácil montaje. Se pueden montar en línea (final de carrera) o en el depósito (placa base).

These valves are in aluminium built, very light, and with a good quality price relationship and easy to mount it. There are two different flows 100 and 150 litres. They can be fitted on oil tanks with base plate or fitted in line with end of stroke.

Datos Principales Main Data

Modelo Model	Código Part Number	Caudal Flow	Presión Máx Max. Pressure	Rosca Thread	Peso Weight
BZAL 100 (Final de Carrera / End of Stroke)	9019190	100	180 Bar	3/4" GAS	3.6
BZAL 100 (Placa Base / Base Plate)	9019490	100	180 Bar	3/4" GAS	3.6
BZAL 150	9019290	150	180 Bar	1" GAS	2.2
Placa Base para BZAL 150 Base Plate for BZAL 150	9019590	-	-	-	1
Final de Carrera para BZAL 150 End of Stroke for BZAL 150	9019390	-	-	-	0.4

Esquemas hidráulicos Hydraulic Diagrams

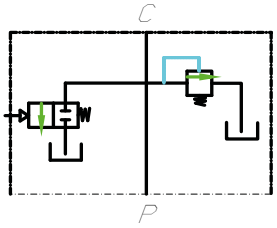

Av. de las Retamas. Parcela:145. 45950. Casarrubios del Monte. Toledo (Spain) Tlf: +34 91 818 82 97
bezares.com | bezares@bezares.com

BZAL 100L. Basc. directo simple

BZAL 100L. Tipping valve

BZAL 100

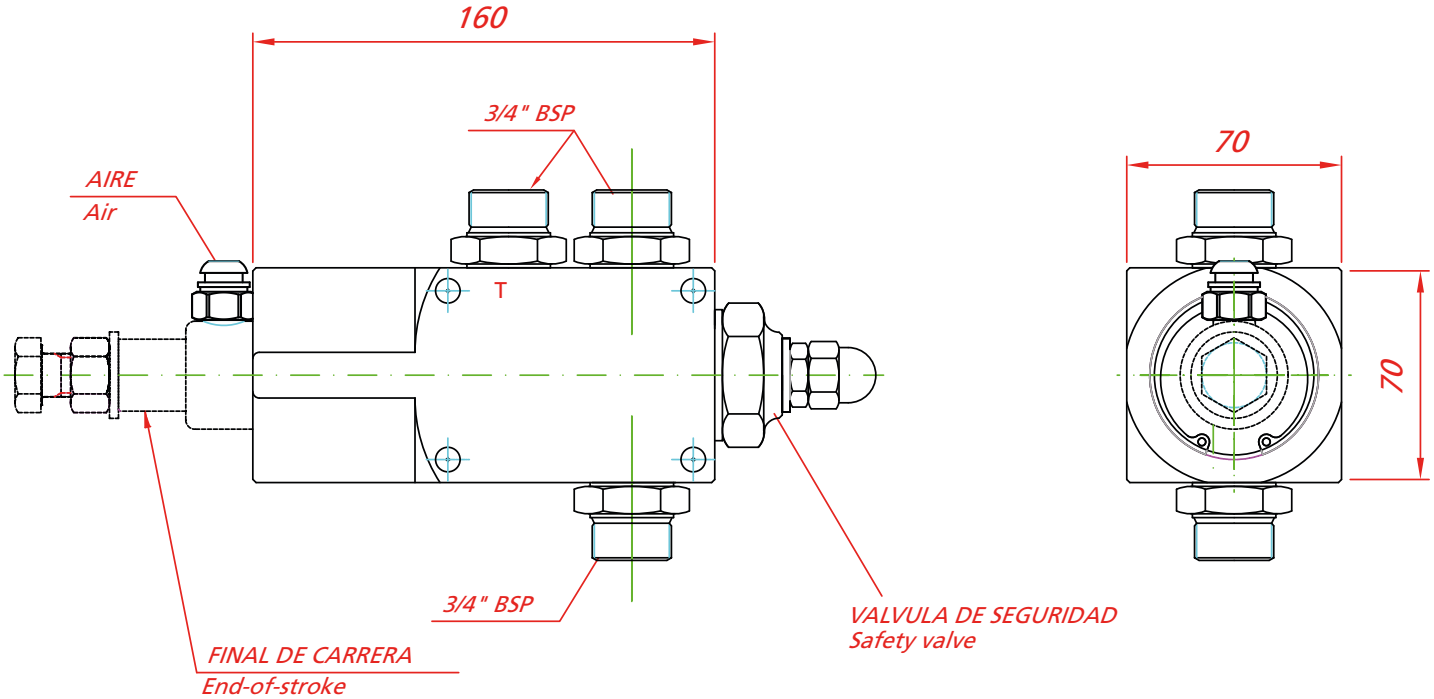

BZAL 150

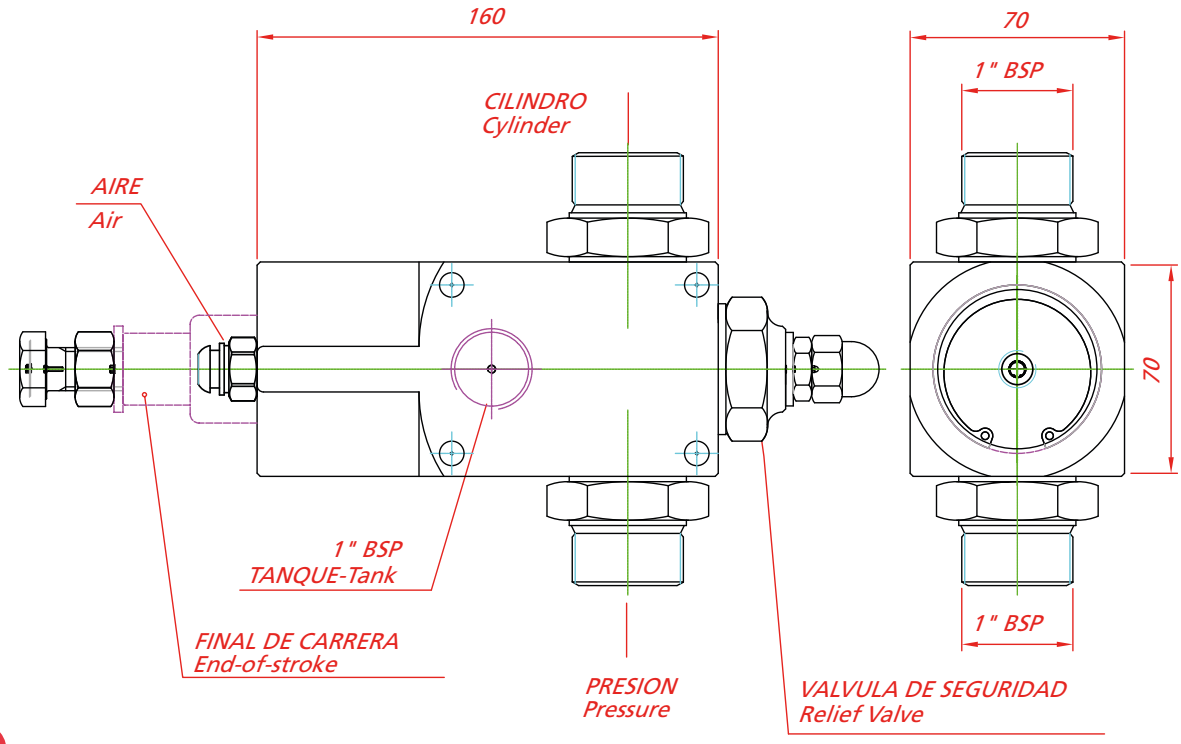

valv. valves Distribuidor 150 L para bomba BE L
Tipping valve for BE L coupling

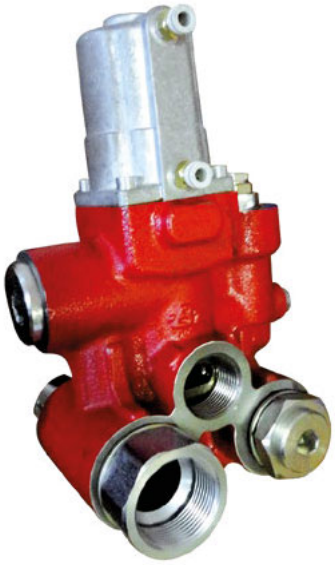

Descripción Description

Valvula de volquete de centro abierto proporcional para 150 litros acoplado a bomba, con accionamiento neumático y válvula limitadora de presión. Evita montar el latiguillo de retorno a tanque, efectuando la descarga a través de la linea de alimentación. Permite cambiar la configuración para ambos sentidos de giro de la bomba y permitiendo también su rotación 180º para eliminar interferencias.

150 litres proportional open circuit tipping valve for coupling together with a pump, pneumatic operated & relief valve. It avoids to install the return hose to tank because this function is done through the suction line. Is possible to change the valve configuration to adapt it for both rotation senses of the pump and turning it 180º to save interference problems.

Datos Principales Main Data		
Modelo Bomba Pump Type	BE L 50/60/100/70/80/120	
Taraje Setting (bar)	180	
Caudal de entrada Input Flow	150 L.	
Presión Máx Max. pressure (bar)	320	
Rosca Thread	Alimentación / Tanque Suction / Tank	1 1/4"
	Presión Pressure	1"
L (mm)	74	

Av. de las Retamas. Parcela:145. 45950. Casarrubios del Monte. Toledo (Spain) Tlf: +34 91 818 82 97
bezares.com | bezares@bezares.com

Distribuidor 150 L para bomba BE L valv. valves

Tipping valve for BE L coupling

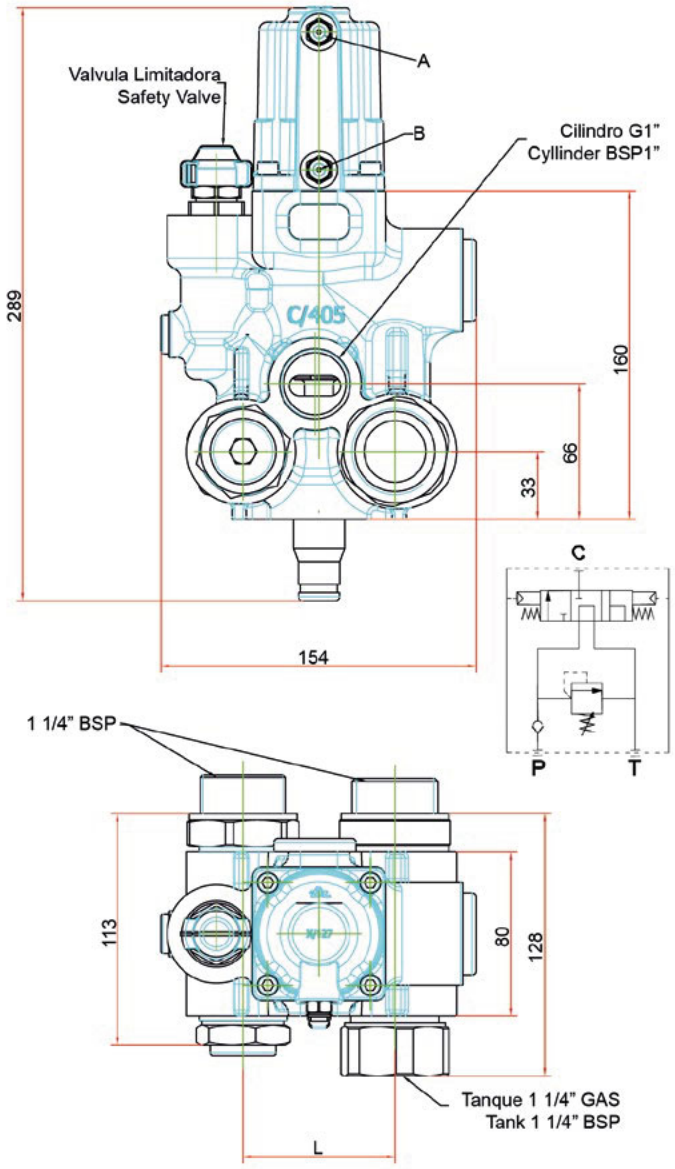

Sentido de giro de la bomba Pump Rotation	
A Izquierdas Left Hand	A Derechas Right Hand

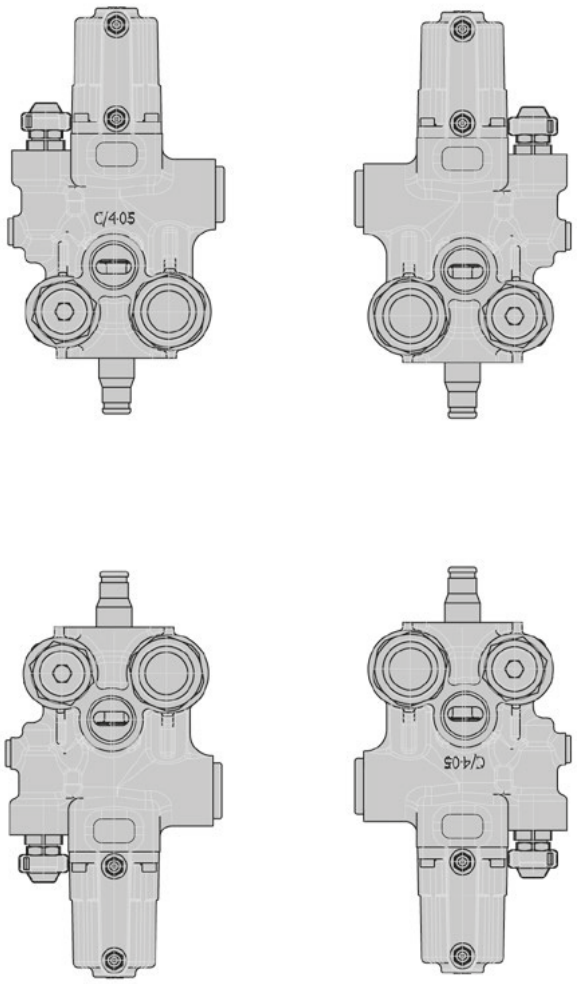

Notas Notes			
A	Subida 1/8" GAS	A	Tip 1/8" BSP
B	Bajada 1/8" GAS	B	Low 1/8" BSP

valv. valves

Válvula Apertura Puerta Trasera
Hydraulic Rear Door Opening

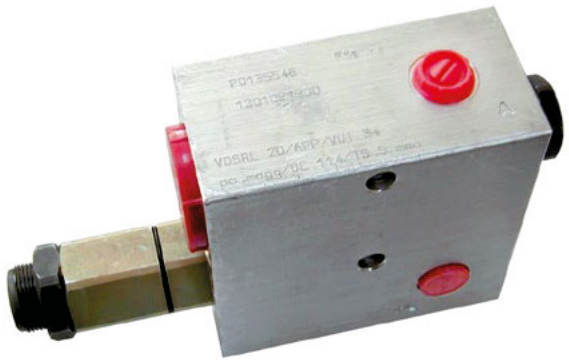

Descripción Description

Especial para descarga de piedras. La válvula actúa primero abriendo el portón trasero y después da paso al volteo del volquete. Esto evita que la carga choque de golpe contra el portón. Funciona a través de un cartucho hidráulico que actúa por diferencia de presiones.

Special for stone-unloading. This valve open first the rear door and then begins to lift the load. This action avoid an impact of load on rear door. It works by means of a hydraulic cartridge that is actuated by pressure difference.

Datos Principales Main Data

Caudal / Flow	120 L.
Presión máx. / Max. pressure	210 BAR
Rosca / Thread	1 1/4" BSP

Esquemas hidráulicos Hydraulic Diagrams

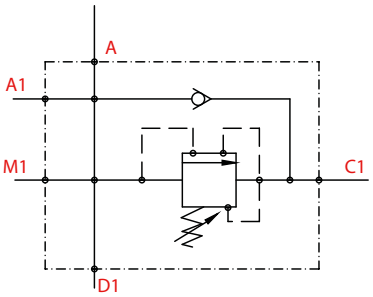

Av. de las Retamas. Parcela:145. 45950. Casarrubios del Monte. Toledo (Spain) Tlf: +34 91 818 82 97
bezares.com | bezares@bezares.com

bezares s.a.

9029890

Válvula Apertura Puerta Trasera

valv. valves

Hydraulic Opening Rear Door

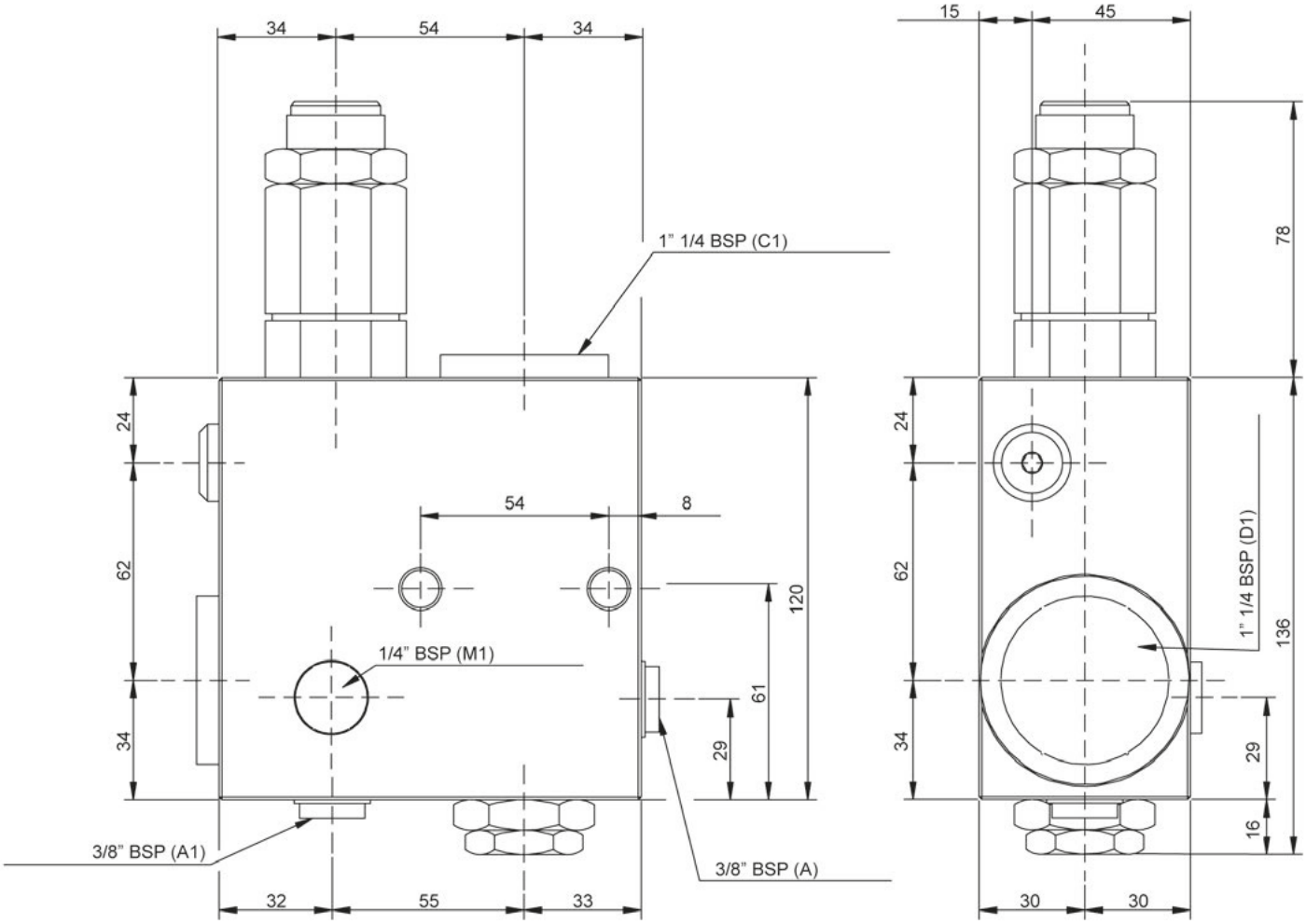

Distribuidores Apilables
Pilling–Up Directional Control Valves

Descripción Description

Distribuidor apilable de simple o doble efecto de 1 a 7 secciones con válvula limitadora y múltiples opciones de configuración.

Pilling-Up directional control valve single or double acting. From 1 to 7 sections, with relief valve and multiple configuration options.

Datos Principales Main Data

Presión máxima trabajo Operating pressure (Max.)			320 bar	
Temperatura de trabajo Working temperature			-20°C ÷ +80°C	
N° Secciones Sections	X	Y	Caudal max. (L/min) Max. flow	Peso (Kg) Weight
1	130	83	50	5.4
2	168	121	50	7.8
3	206	159	45	10
4	244	197	45	12.5
5	282	235	45	14.5
6	320	273	40	17.2
7	358	311	40	19.6

Esquemas hidráulicos Hydraulic Diagrams

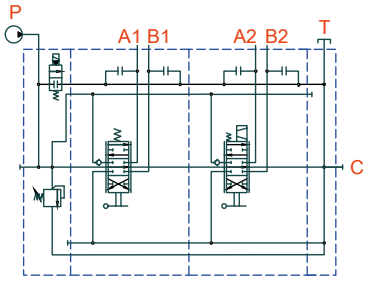

Av. de las Retamas. Parcela:145. 45950. Casarrubios del Monte. Toledo (Spain) Tlf: +34 91 818 82 97
bezares.com | bezares@bezares.com

Distribuidores Apilables

Pilling–Up Directional Control Valves

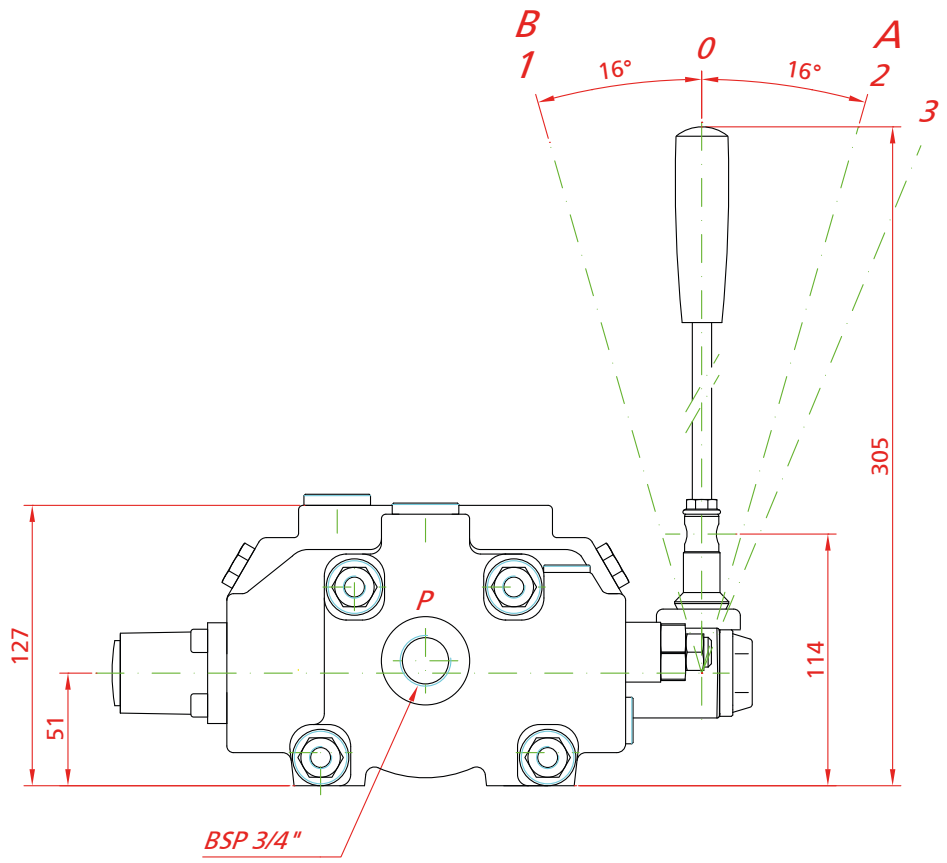

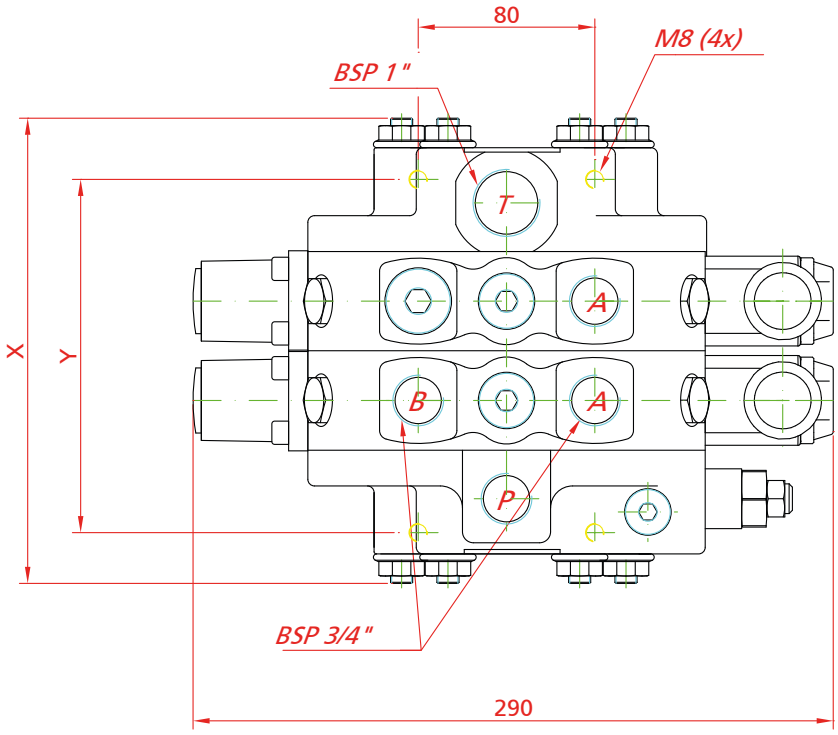

Cierre esférico
Spherical Locking Valve

Descripción Description

Válvulas manuales de cierre esférico para 2 y 3 vias.

Spherical locking valves, manual operation 2 & 3 ways.

Datos Principales Main Data

Válvulas de 2 vias 2 Way valve

Modelo Model	Codigo Part Number	Presión Max. (bar) Max. Pressure (bar)	A	B	C	D	E	F	G	H
BKH-1123 1/2"	9011690	500	38.5	50	85	110	76	45	35	6.5
BKH-1123 3/4"	9011790	400	48.5	60	93	150	96	58	50	6.5
BKH-1123 1"	9013890	350	50.5	65	114	150	101	65	57	8.5

Datos Principales Main Data

Válvulas de 3 vias 3 Way valve

Modelo Model	Codigo Part Number	Presión Max. (bar) Max. Pressure (bar)	A	B	C	D	E	F	G	H	I
BK3-1113 1/2"	905911	500	38.5	50	85	110	76	45	35	6.5	17
BK3-1113 3/4"	905611	400	48.5	60	93	150	96	58	50	6.5	20
BK3-1113 1"	9011411	350	50.5	65	114	150	101	65	57	8.5	24

Av. de las Retamas. Parcela:145. 45950. Casarrubios del Monte. Toledo (Spain) Tlf: +34 91 818 82 97
bezares.com | bezares@bezares.com
bezares s.a.

Cierre esférico
Spherical Locking Valve

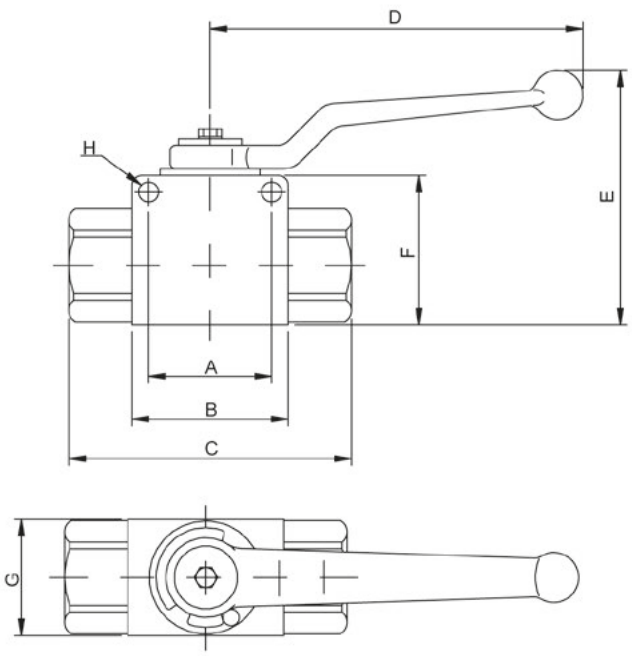

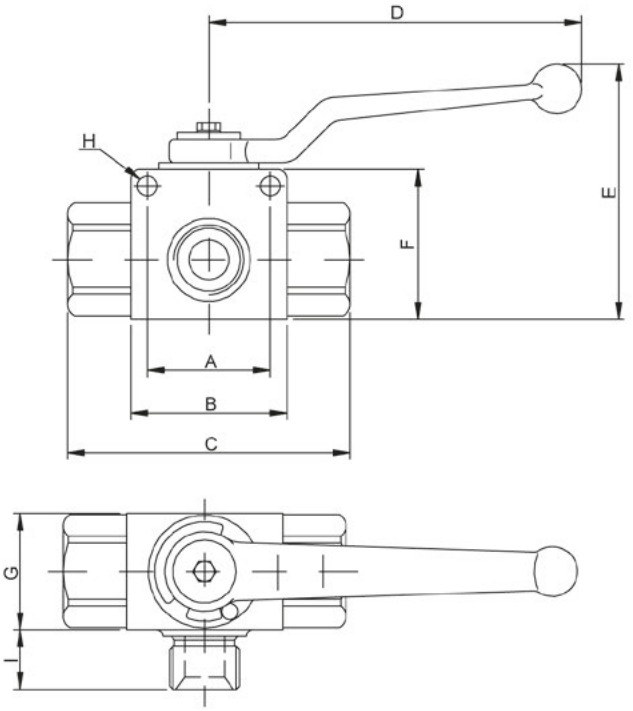

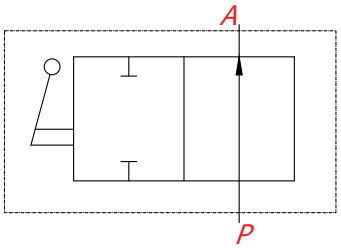

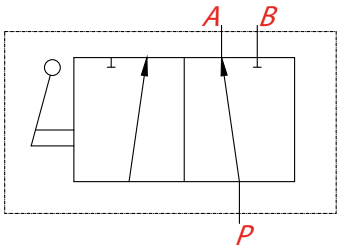

Notas Notes

Materiales Material	Fabricado en acero al carbono y calibrado Manufactured in carbon steel and calibrated
Maneta Handle	Zamak, zincada en blanco Zamak, white zinc plated
Temperatura de trabajo Working Temperatures	Con juntas en NBR y poliamida 6.6 de -20°C a +125°C Polyamide -NBR o-ring 6.6 from -20°C until +125°C

Apertura constante de 3 vias
Constant Openning Valve, 3 ways

Descripción Description

Válvula de apertura constante de 3 vias fabricadas en acero para trabajos de alta presión.

Constant openning valve, 3 way, made in steel for working with high pressure.

Dimensiones Dimensions

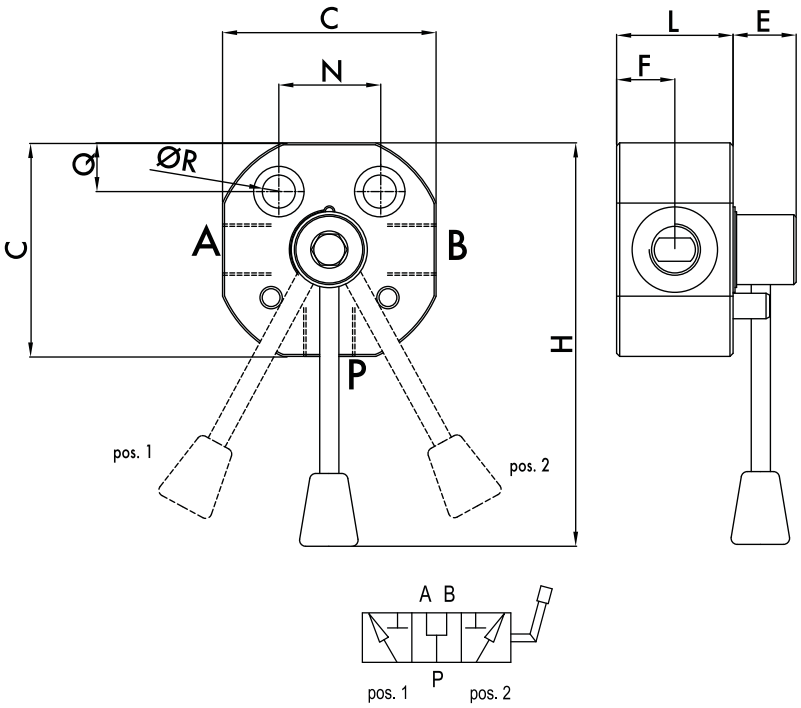

Datos Principales Main Data

Codigo P/N	Rosca Thread	Dimensiones / Dimensions (mm)								Caudal Máximo Max flow
		C	E	F	H	L	N	Q	R	
903111	G 1/2"	70	21	26	160	42,5	32	11	10,5	60 L/min.
903211	G 3/4"	80	20	31	240	58	32	11	10,5	100 L/min.
903311	G 1	90	20	33	170	62	32	11	10,5	180 L/min.
Presión Máxima / Max. Pressure										500 bar

Av. de las Retamas. Parcela:145. 45950. Casarrubios del Monte. Toledo (Spain) Tlf: +34 91 818 82 97
bezares.com | bezares@bezares.com
bezares s.a.

Desviadora, accionam. neumático valv. valves

3 way pneumatic diverter constant openning

Descripción Description

Válvula desviadora de caudal con accionamiento neumática para operar desde y la cabina del vehículo.

Circuit selector valve with pneumatic shifting to operate from the cabin of the vehicle.

Datos Principales Main Data

Código Part Number		901011	901111
Presión Máx. Maximum pressure		350 bar	
Presión máxima para trabajo de corredera. Maximum pressure to working slide		250 bar	
Caudal Máximo Maximum flow		200 L/min	150 L/min
Presión de aire Air pressure		7-10 bar	
Dimensiones Dimensions	A	217	196
	B	110	80
	C	72	64
	D	1" GAS	3/4" GAS

Dimensiones Dimensions

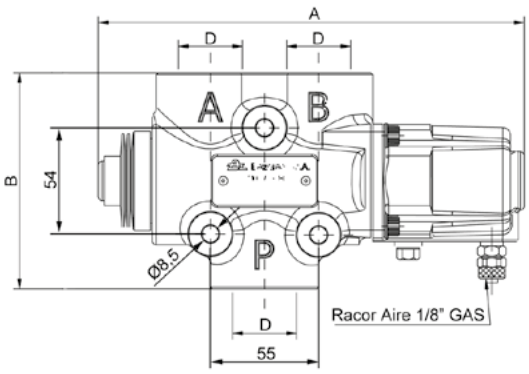

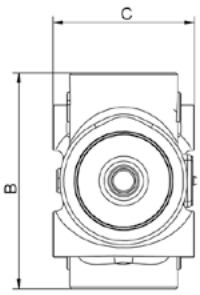

Esquemas hidráulicos Hydraulic Diagrams

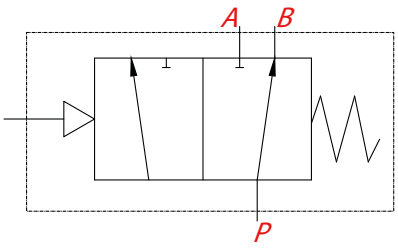

Regulador de caudal
Flow Regulator

Descripción Description

Válvula estranguladora de caudal unidireccional de una via.

Unidirectional flow regulator valve.

Dimensiones Dimensions

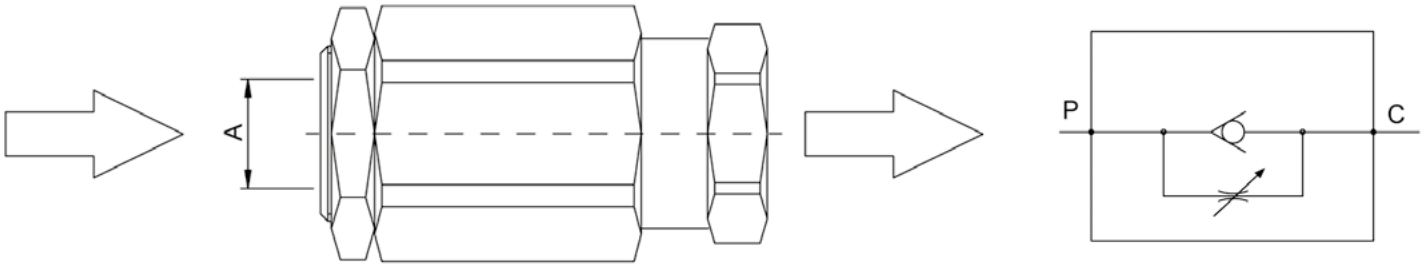

Datos Principales Main Data	
Caudal Max. Flow	25 l/min
Presión máx. Max. pressure	210 bar
Rosca(A) Thread(A)	3/8" BSP
Peso Weight (Kg)	0.3

Av. de las Retamas. Parcela:145. 45950. Casarrubios del Monte. Toledo (Spain) Tlf: +34 91 818 82 97
bezares.com | bezares@bezares.com
bezares s.a.

Divisor de caudal prioritario, 3 vías con pomo
3-Way Priority flow divider with knob

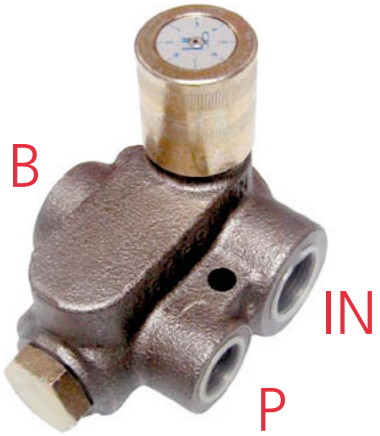

Descripción Description

Divisor de caudal prioritario de 3 vias con selector manual de regulación. Para aplicaciones donde hay que dar servicio a dos circuitos hidráulicos diferentes con una sola bomba.

3-Way Priority flow divider with manual regulation selector. For applications where two different hydraulic circuits are to be serviced with a single pump.

Dimensiones Dimensions

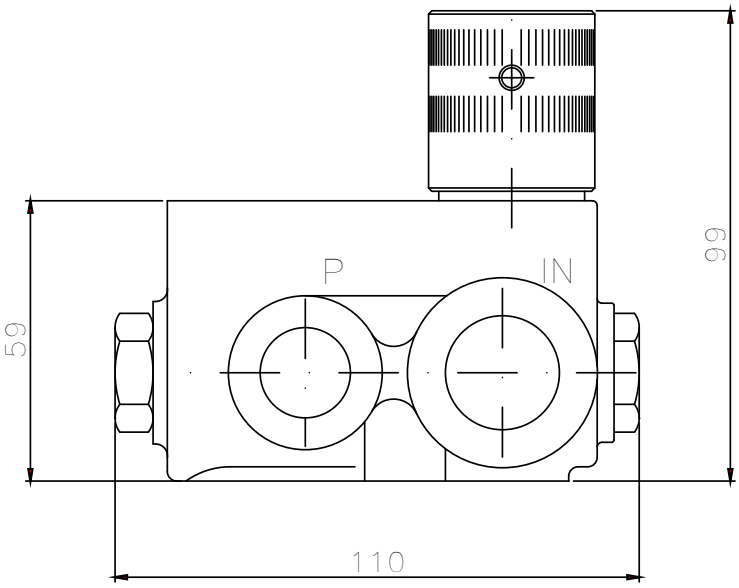

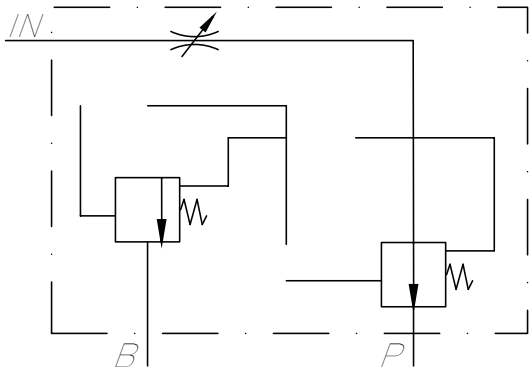

Datos Principales Main Data		
Modelo Model	1/2"	3/4" Compensado Compensated
Código Part Number	901299	901699
Caudal Flow	40 L/min	70 L/min
Presión Max. Max. pressure	250	
Rosca Thread (IN / B)	1/2" GAS	3/4" GAS
Rosca Thread (P)	3/8" GAS	1/2" GAS

valv. valves Regulador de caudal compensado
Compensated Flow Regulator

Descripción Description

Válvula reguladora de caudal de 3 viás, compensada con selector manual de regulación.

Compensated - flow regulator valve, 3 ways, with manual regulation selector.

Datos Principales Main Data

Codigo Part Number	900699	901199
Caudal Max. Flow (l/min)	80	120
Presión máx. Max. pressure (bar)	210	210
Rosca(A) Thread (A)	1/2" BSP	3/4" BSP
B (mm)	90	109
C (mm)	128	147
D (mm)	115	130
E (mm)	6.5	8.5
F (mm)	64	87.5
G (mm)	40	50
Peso Weight (Kg)	1.2	2

Esquemas hidráulicos Hydraulic Diagrams

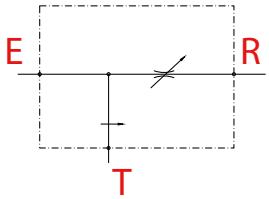

Av. de las Retamas. Parcela:145. 45950. Casarrubios del Monte. Toledo (Spain) Tlf: +34 91 818 82 97
bezares.com | bezares@bezares.com

Regulador de caudal compensado valv. valves
Compensated Flow Regulator

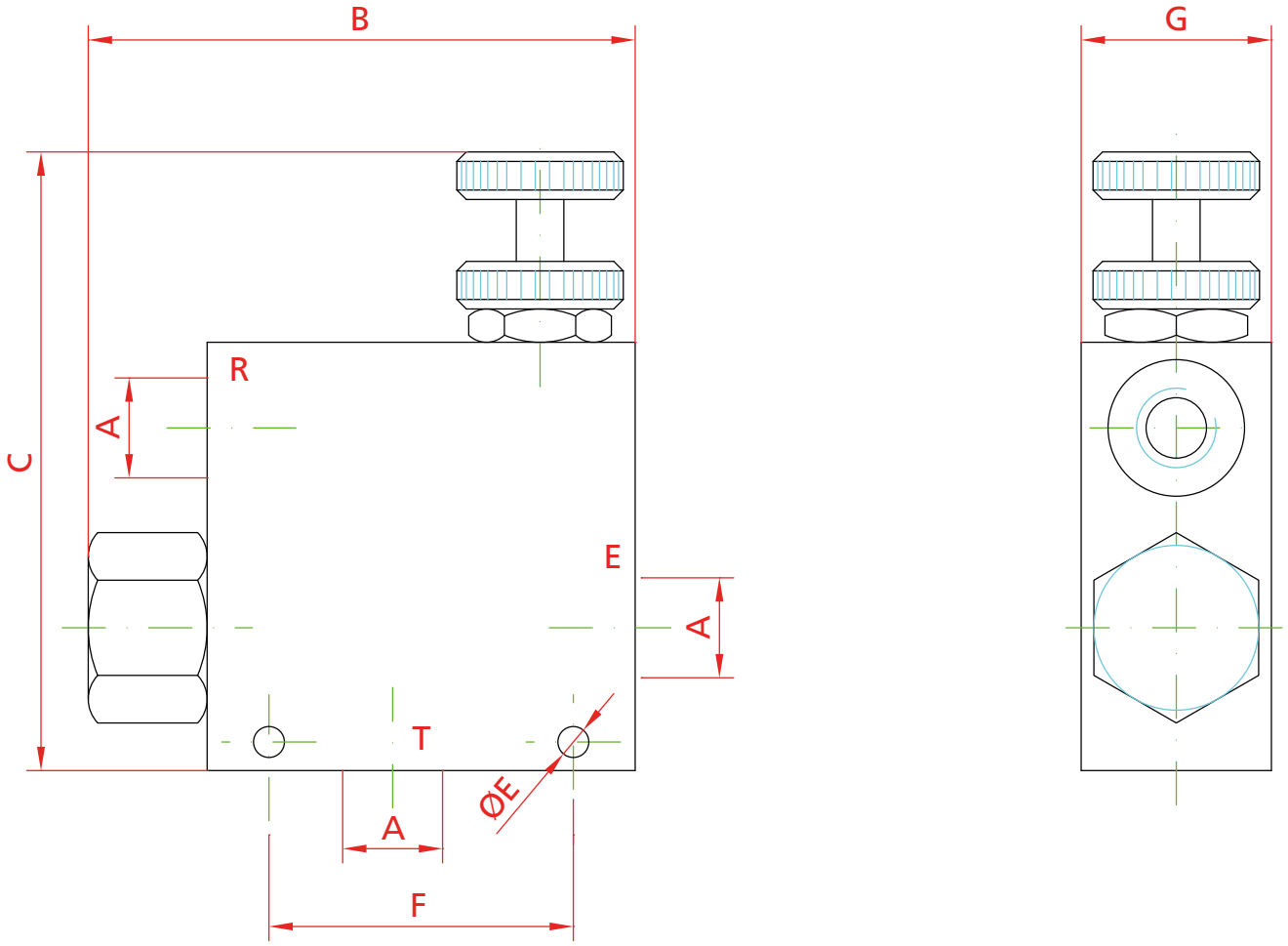

valv. valves

Regulador automático de giro 80-150 bar
Automatic speed governor 80-150 bar

Descripción Description

El regulador automático de giro, tiene la función de pilotar mecánicamente el giro del motor, cuando la necesidad operativa del equipo hidráulico ha de estar al mínimo sin pausa de trabajo. Existen diversos campos de funcionamiento como grúas, excavadoras, equipos basureros, etc... . Entre sus ventajas destacan la reducción de ruidos, emisiones medioambientales y consumo de carburante.

The automatic speed governor is adjusting mechanically the engine revolution when the hydraulic equipment has to be working at minimum without work pauses. Suitable for cranes, excavators, garbage collecting trucks.

Dimensiones Dimensions

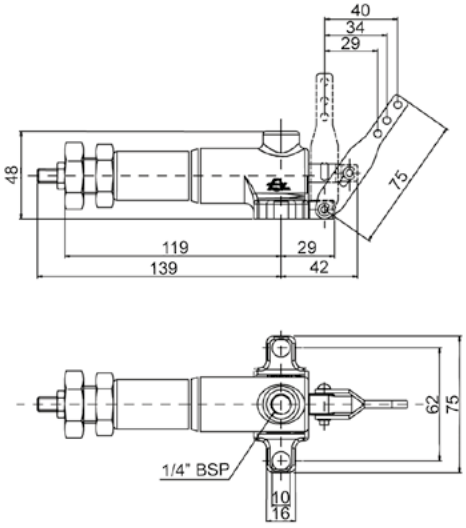

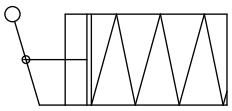

Datos Principales Main Data	
Presión Máx. Max. Pressure	80 - 150 bar
Rosca Thread	1/4" BSP

Av. de las Retamas. Parcela:145. 45950. Casarrubios del Monte. Toledo (Spain) Tlf: +34 91 818 82 97
bezares.com | bezares@bezares.com

Regulador automático de giro 80-150 bar
Automatic speed governor 80-150 bar

Instrucciones de montaje Fitting instructions

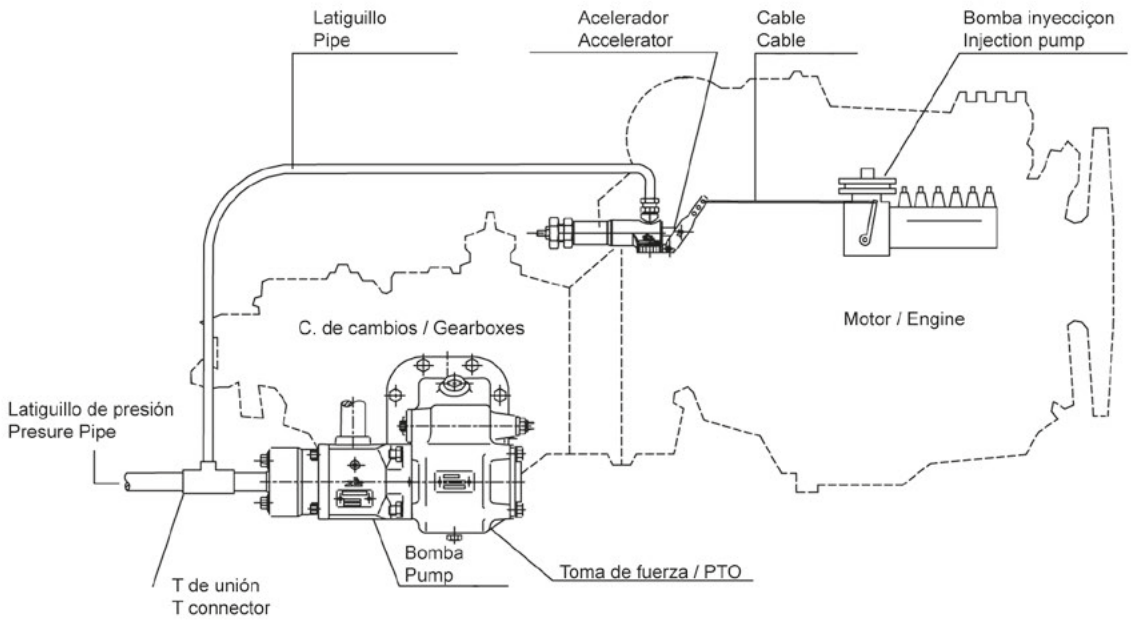

Fijar el latiguillo de presión de la bomba con el regulador, utilizando una tubería de resistencia adecuada. Fijar mecánicamente el regulador, y colocar la palanca de graduación fijándole con el cable de accionamiento flexible a la bomba de inyección del motor. El cable va fijado a uno de los tres taladros existentes en la palanca del regulador de velocidad.

Fix the pressure pipe of the pump with the automatic speed governor wing an adecuate pipe. Fix mechanically the speed governor and put the grachation lever fixing with the acting flexible cable to the engine injection pump. the cable has to be fixed in one of the three bolt holes on the automatic speed governor.

Limitadora para bomba BE L
Relief Valve for BE L pumps

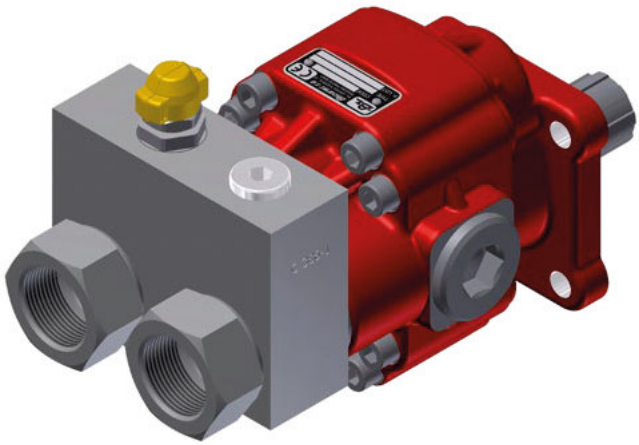

Descripción Description

Válvula limitadora con cuerpo de aluminio para acoplar a la serie L de las bombas BE. Descarga el exceso de presión acumulado en la línea de presión hacia la línea de alimentación, evitando el desgaste innecesario de los latiguillos y demás componentes del circuito.

Aluminium relief valve, to mount next to the L series of BE gear pump. Accumulated pressure excess on pressure line releases through suction line, protecting hoses and other components from wear.

Datos Principales Main Data

Tipo de Bomba Pump Type	BE L 50	BE L 60	BE L 100	BE L 70	BE L 80	BE L 120
L (mm)	219	227	253	233	242	263
Presión Maxima Maximum pressure setting	300 Bar					
Temperaturas de trabajo Working Temperatures	-25°C a +80°C					
Viscosidad del aceite Oil viscosity	12÷100 cSt					
Peso Weight	2 Kg					

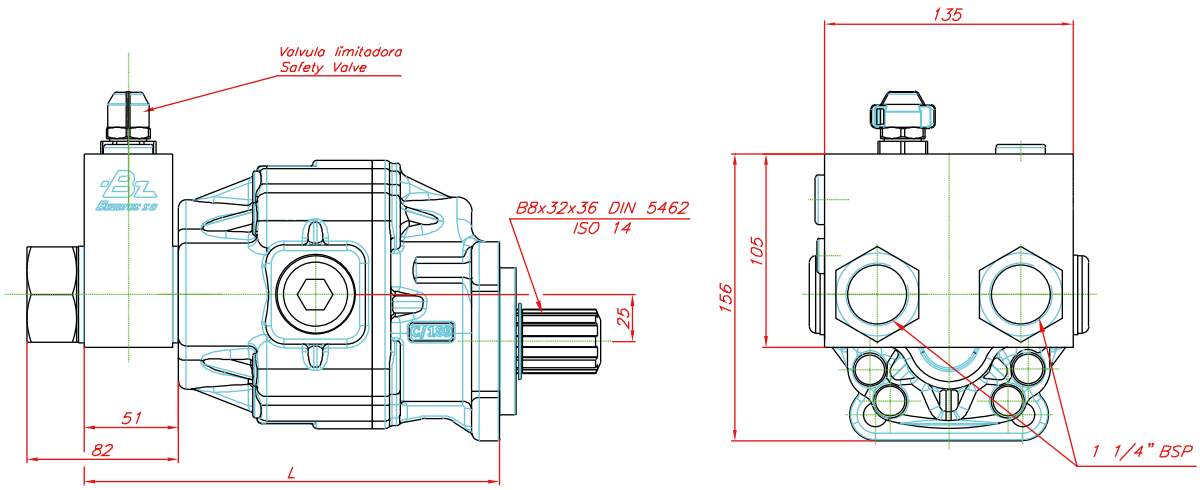

Av. de las Retamas. Parcela:145. 45950. Casarrubios del Monte. Toledo (Spain) Tlf: +34 91 818 82 97
bezares.com | bezares@bezares.com
bezares s.a.

Limitadora para bomba BE XL
Relief Valve for BE XL pumps

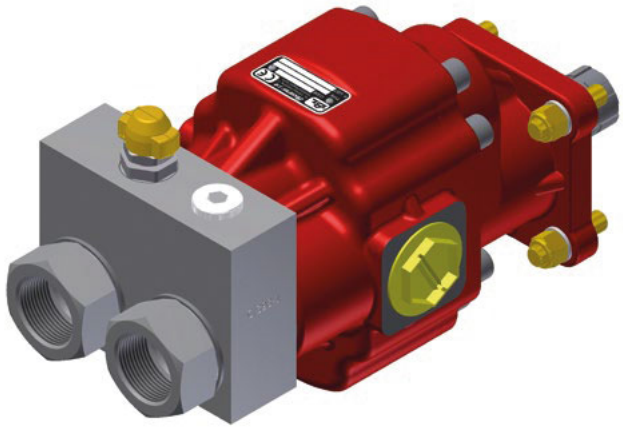

Descripción Description

Válvula limitadora con cuerpo de aluminio para acoplar a la serie XL de las bombas BE. Descarga el exceso de presión acumulado en la línea de presión hacia la línea de alimentación, evitando el desgaste innecesario de los latiguillos y demás componentes del circuito.

Aluminium relief valve, to mount next to the XL series of BE gear pump. Accumulated pressure excess on pressure line releases through suction line, protecting hoses and other components from wear.

Datos Principales Main Data

Tipo de Bomba Pump Type	BE XL 85	BE XL 100	BE XL 115	BE XL 130	BE XL 150
L (mm)	279	285	291	297	304
Presión Maxima Maximum pressure setting	300 Bar				
Temperaturas de trabajo Working Temperatures	-25°C a +80°C				
Viscosidad del aceite Oil viscosity	12÷100 cSt				
Peso Weight	2 Kg				

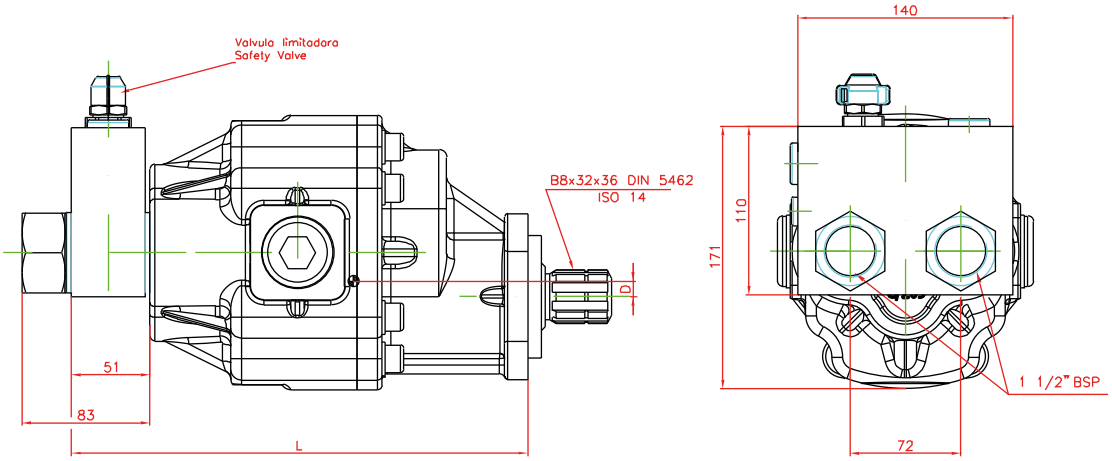

valv. valves Válvulas para Bomba Agrícola BEL
Valves for BEL Agricultural Pump

Eléctrica
Electric

Hidráulica
Hydraulic

Descripción Description

Válvula adosada a bomba Bezares BEL con eje macho agrícola. Incluye válvula limitadora y pilotaje hidráulico ó eléctrico.

Special valve to install in tandem with BEL agriculture pump. It includes safety valve & hydraulic or electric operation.

Dimensiones Dimensions

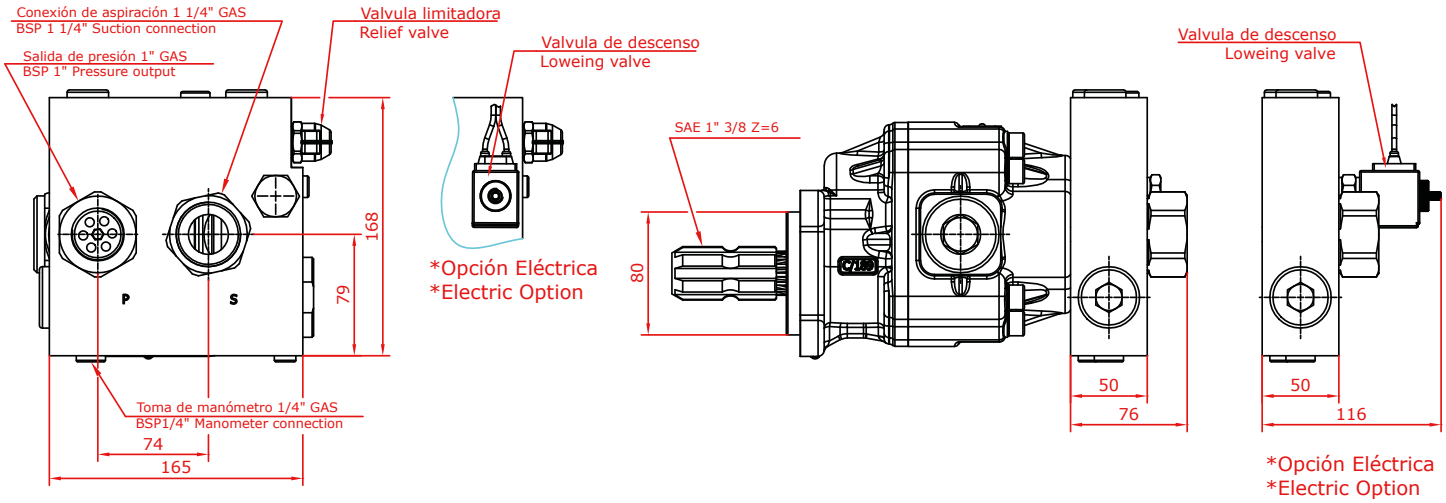

Opción Hidráulica / Hydraulic Option

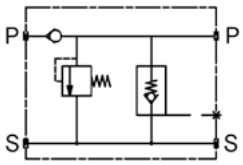

Opción Eléctrica / Electric Option

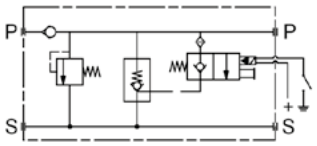

Datos Principales Main Data

Código Part Number	Pilotaje Eléctrico Pilot Operated Electric	9068090
	Pilotaje Hidráulico Pilot Operated Hydraulic	9069590
Tipo de bomba Pump Type		BEL 50/60/100/70/80/120
Presión Máx. Max. Pressure		290 Bar
Caudal Max. entrada Max. Input Weight		150 L/min

Av. de las Retamas. Parcela:145. 45950. Casarrubios del Monte. Toledo (Spain) Tlf: +34 91 818 82 97
bezares.com | bezares@bezares.com

bezares s.a.

Adosada para Bomba Agrícola BEXL valv. valves
Special valve for BEXL Agricultural Pump

Descripción Description

Válvula de adosada a bomba Bezares BEXL con eje macho agrícola. Incluye válvula limitadora, final de carrera por palanca, accionamiento manual y pilotaje hidráulico.

Special valve to install in tandem with BEXL agriculture pump. It includes safety valve, end of stroke by lever, manual shifting and Hydraulic control.

Dimensiones Dimensions

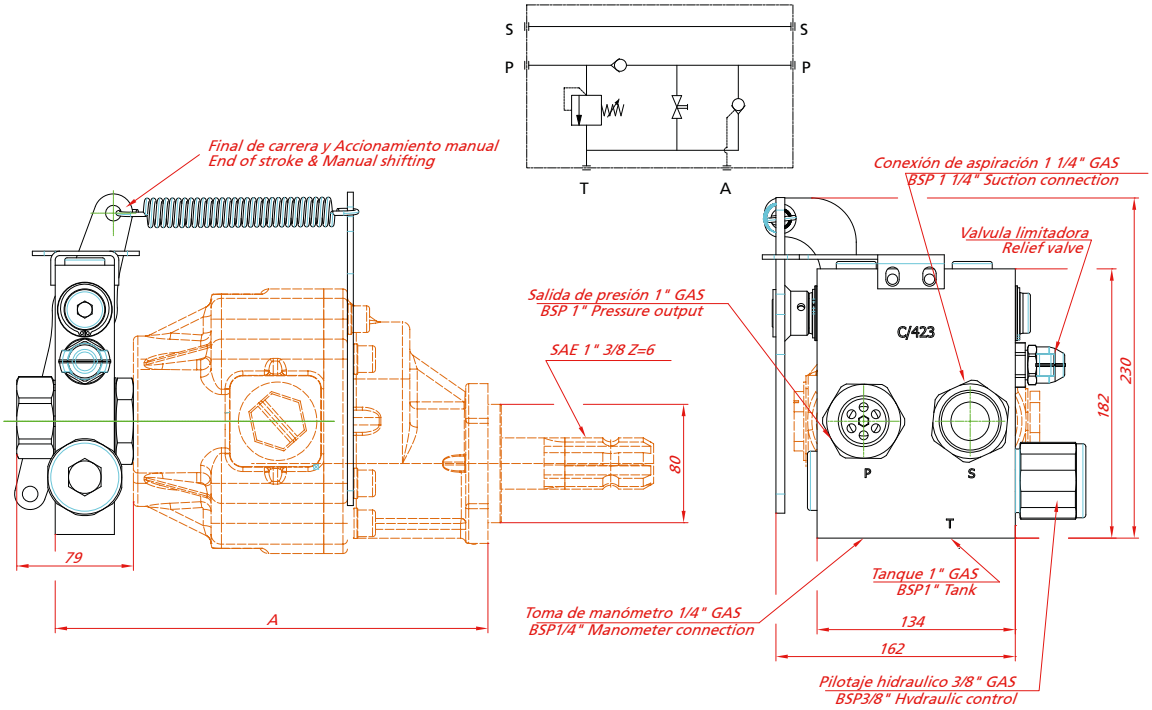

Datos Principales Main Data

Tipo de bomba Pump Type	BEXL 85	BEXL 115	BEXL 130
A (mm)	281	293	299
Presión Máx. Max. Pressure	290 Bar		270 Bar
Caudal Max. entrada Max. Input Weight	150 L/min		
Peso Weight	3 Kg		

By-Pass para bomba FR
By-Pass Valve for FR Pump

Con limitadora
With relief valve

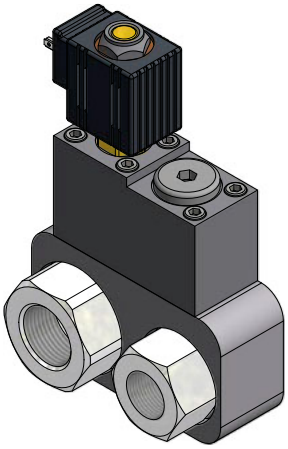

Sin limitadora
Without relief valve

Descripción Description

Valvula Bypass con o sin limitadora de presión que puede ser usada en aplicaciones donde la bomba funciona constantemente.

Bypass valve with or without relief valve can be utilized in applications where the pump is operating constantly.

Datos Principales Main Data

Tamaño Size	Con limitadora w/ Relief valve		Sin limitadora w/o Relief valve		A	B	C	D	E	S	P	Peso (Kg) Weight
	12v	24v	12v	24v								
FR 20/30	-	9069290	-	-	95	40		145	80	3/4" BSP	1/2" BSP	3,8
FR 40/50/60	9079490	9061590	9079690	9073890	108	50	29	150	85	1" BSP	3/4" BSP	4,2
FR 10.4/15.8	9071790	-	9075590	-						1 5/16" UN	1 1/16" UN	
FR 80/110	9079590	9061690	9079790	9075690	118	58		153	88	1 1/4" BSP	1" BSP	4,8
FR 20.8/28.9	9071890	-	9075790	-						1 5/8" UN	1 5/16" UN	

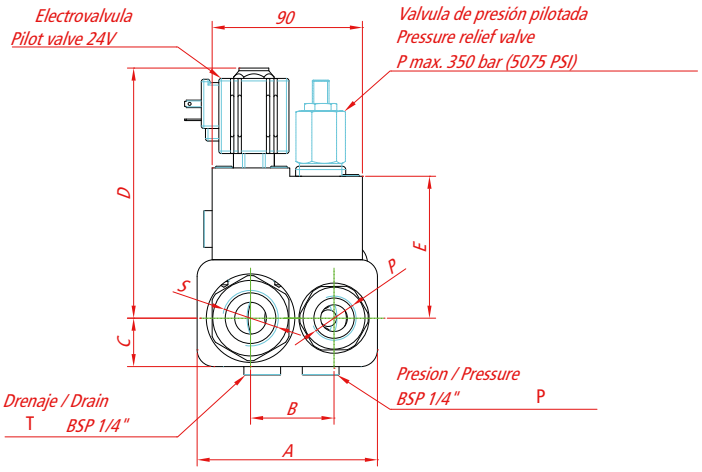

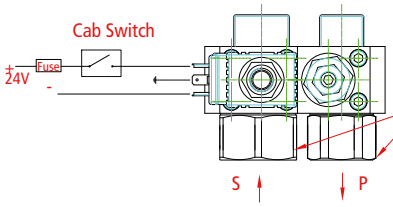

Tamaño Size	Par de apriete Tightening torque
FR 40/60 (FR 10.4/15.8)	100 Nm 74 Lb.ft
FR 80/110 (FR 20.8/28.9)	180 Nm 133 Lb.ft

Con limitadora
With Relief Valve

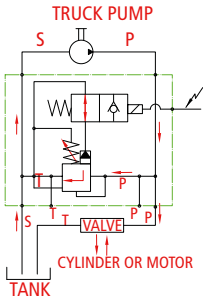

Sin limitadora
Without Relief Valve

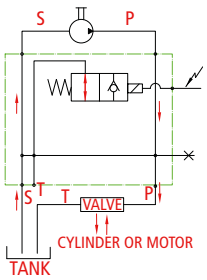

Av. de las Retamas. Parcela:145. 45950. Casarrubios del Monte. Toledo (Spain) Tlf: +34 91 818 82 97
bezares.com | bezares@bezares.com
bezares s.a.

BYPASS KFA 23/32/45/63/80/107

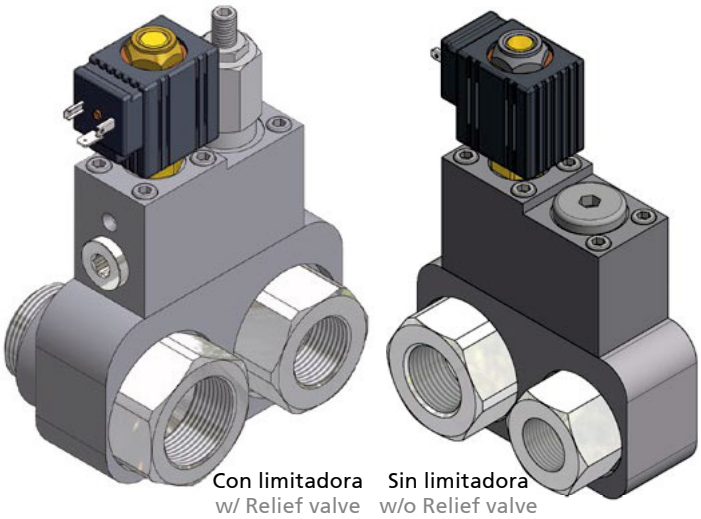

Descripción Description

Válvula Bypass con limitadora de presión que puede ser usada en aplicaciones donde la bomba funciona constantemente.

Bypass valve with pressure regulator valve, can be utilized in applications where the pump is operating constantly.

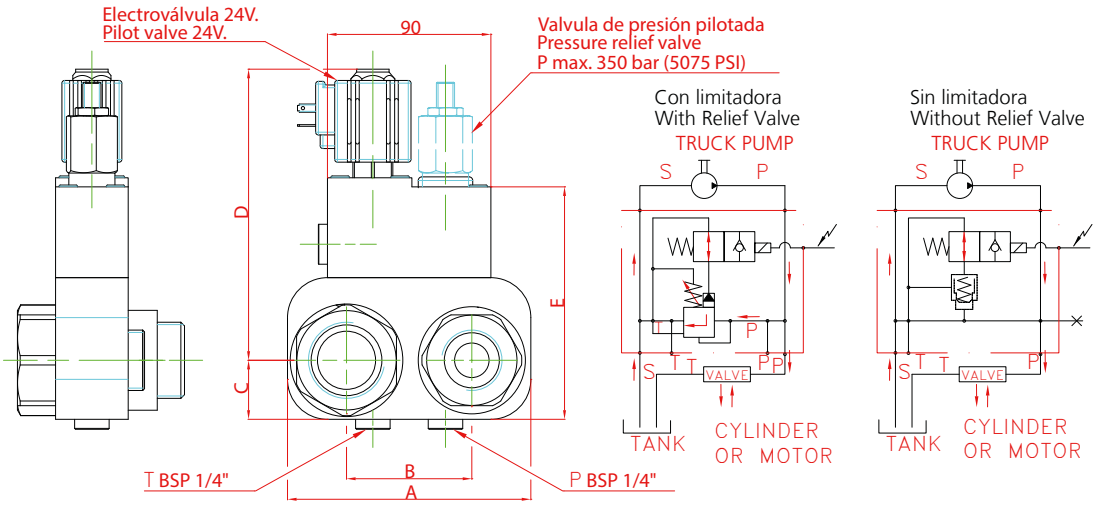

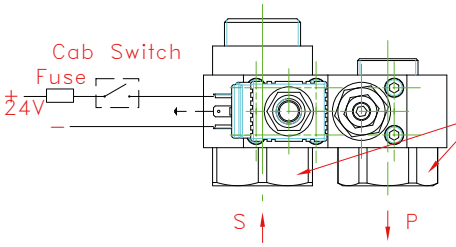

Tamaño Size	Par de apriete Tightening torque
23.32	70 Nm
45.63	100 Nm
80.107	180 Nm

Datos Principales Main Data

BYPASS	Con limitadora w/ Relief valve	Sin limitadora w/o Relief valve	A	B	C	D	E	S	P	Peso (Kg) Weight
KFA 23/32	9061190	9076290	102	52	25	147	82	3/4" BSP	1/2" BSP	3,6
KFA 45	9060490	9076390	115	59	29	153	88	1" BSP	3/4" BSP	4,2
KFA 63	9060590	9076490		64						4,3
KFA 80	9060690	9076590	125,5	69	32,5	160	95.5	1 1/4" BSP	1" BSP	4,8
KFA 107	9061290	9076690	142	77						4,95

Limitadora de presión
Relief valve

Descripción Description

Completa gama de válvulas limitadoras de presión cuya función principal es la de proteger los circuitos hidráulicos del exceso de presión, y evitar serios problemas derivados en el equipo hidráulico.

Complete relief valve series : These valves are used to protect the hydraulic circuit avoiding overpressure which can produce a serious damage in the hydraulic equipment.

Datos Principales Main Data

Código Part Number	9077190	9077090	9077290
Caudal Flow	80 L. min.	150 L. min.	200 L. min.
Rosca Thread	BSP 1/2"	BSP 3/4"	BSP 1"
Rango de Presión Pressure Range	50 ÷ 450 Bar		

Esquemas hidráulicos Hydraulic Diagrams

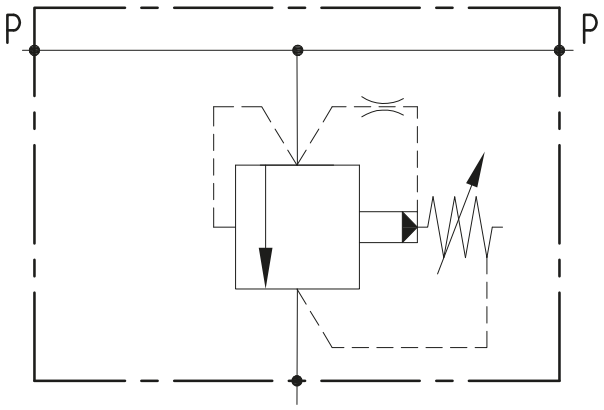

Av. de las Retamas. Parcela:145. 45950. Casarrubios del Monte. Toledo (Spain) Tlf: +34 91 818 82 97
bezares.com | bezares@bezares.com

Limitadora de presión
Relief valve

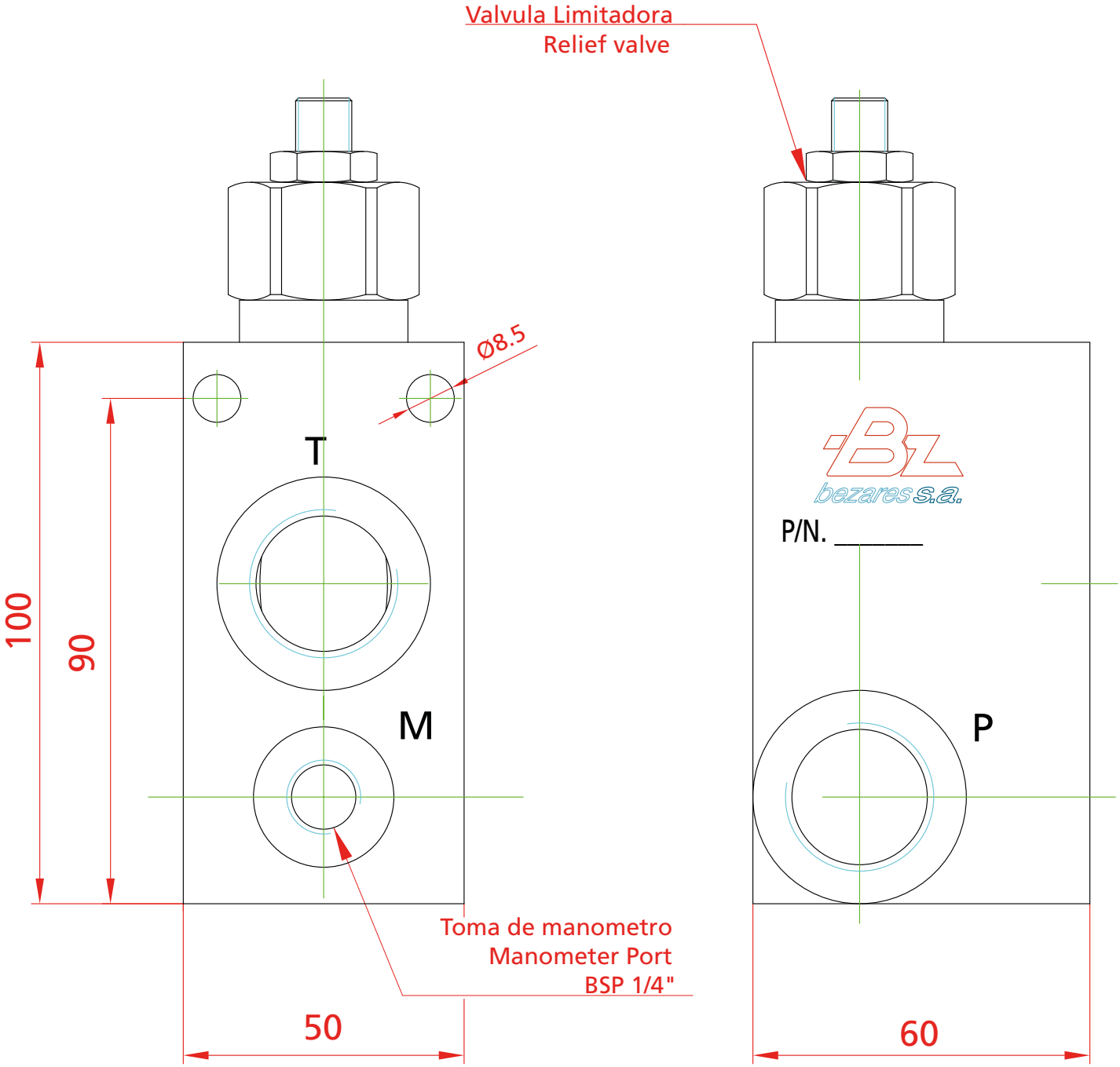

Final de carrera
End of stroke valve

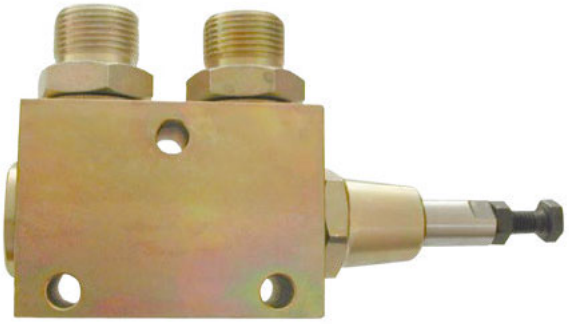

Descripción Description

Válvula mecánica para el control de posición del cilindro.

Mechanical valve to control the cylinder's position.

Dimensiones Dimensions

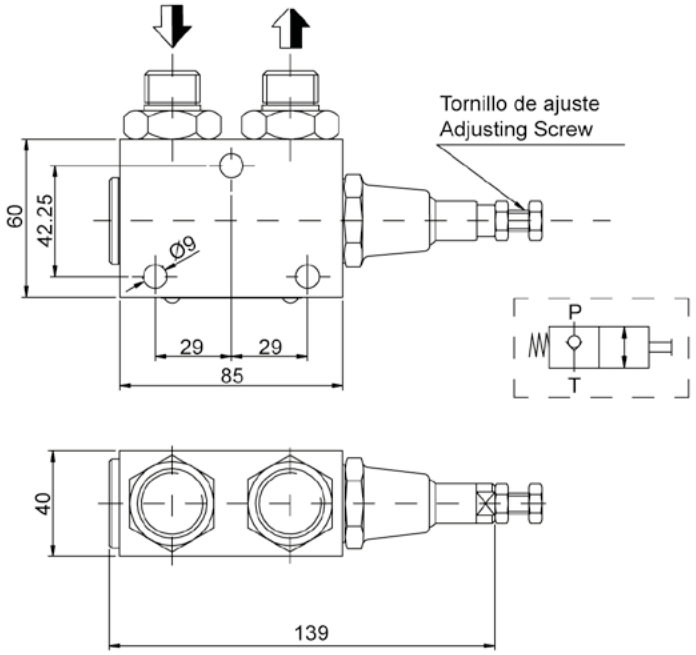

Datos Principales Main Data		
Modelo Model	BZ 1/2" Gas	BZ 3/4" Gas
Código Part Number	9034590	9034490
Caudal Flow	80 L.	100 L.
Presión Máx. Max. pressure	350 bar	

Av. de las Retamas. Parcela:145. 45950. Casarrubios del Monte. Toledo (Spain) Tlf: +34 91 818 82 97
bezares.com | bezares@bezares.com

Anti-Retorno
Non-Return valve

Descripción Description

Válvula hidráulica para el control de fujo.

Hydraulic valve for the flow control.

Dimensiones Dimensions

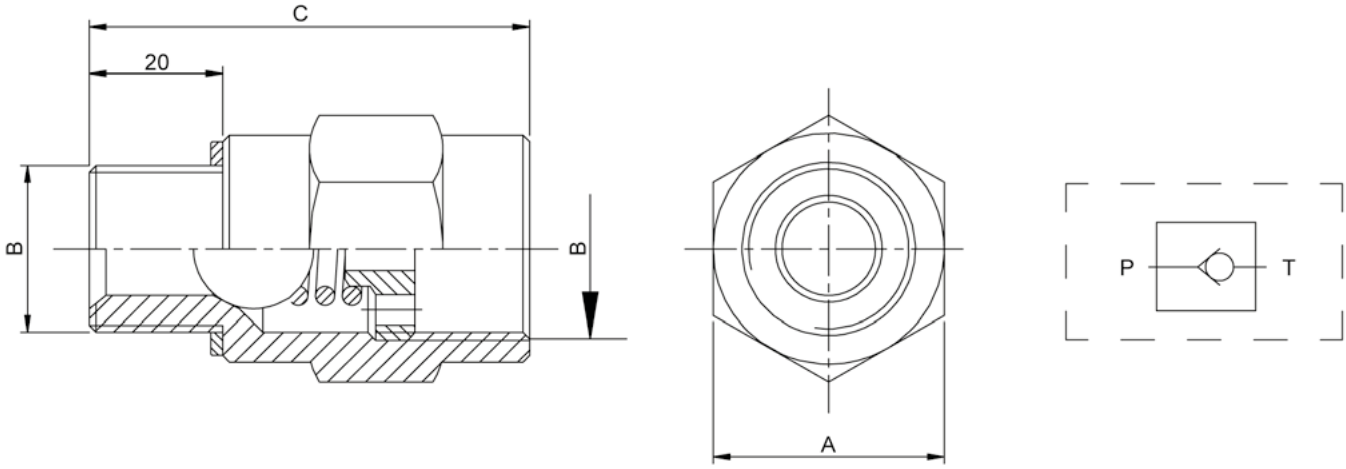

Datos Principales Main Data				
Codigo Part Number		901390	901490	901590
Rosca Thread		1/2"	3/4"	1"
Dimensiones Dimensions	A	32	36	45
	B	1/2"	3/4"	1"
	C	69	65	70
Caudal Máximo Maximum Volume (L./min.)		75	130	200
Presión Maxima Maximum Pressure (bar)			350	

Válvulas Anticaida
Anti fall Valves

Descripción Description

Válvula de seguridad que evita la caída del volquete en caso de rotura de los latiguillos.

Safety valve to avoid dumper falling in case of hoses breaking.

Modelo 1"
Model 1"

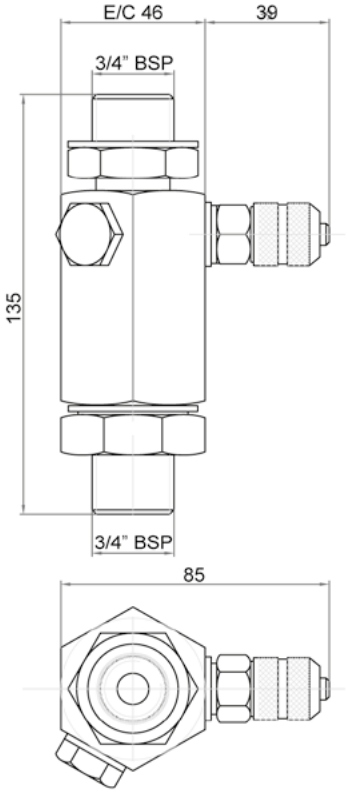

Modelo 3/4"
Model 3/4"

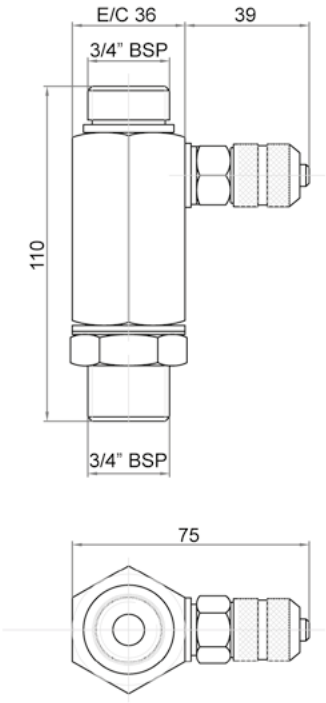

Modelo 1/2"
Model 1/2"

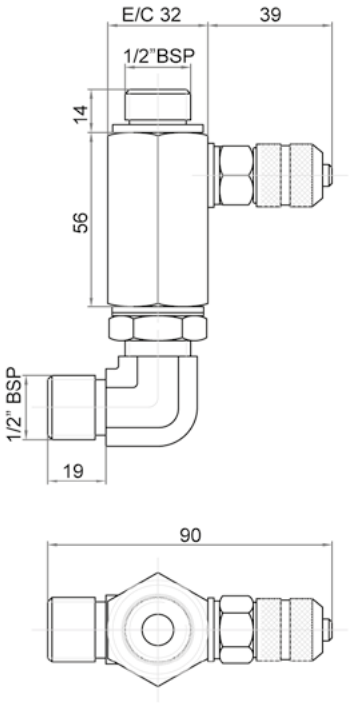

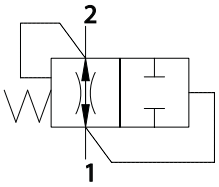

Código y Combinaciones Part Numbers and Combinations

Modelo Model	1"	3/4"	1/2"
Código Part Number	9041090	9040990	9047090

Av. de las Retamas. Parcela:145. 45950. Casarrubios del Monte. Toledo (Spain) Tlf: +34 91 818 82 97
bezares.com | bezares@bezares.com
bezares s.a.

Desviadora con accionamiento mecánico
3 Way mechanical diverter constant opening

Descripción Description

Válvula desviadora del caudal con accionamiento mecánico por final de carrera.

Circuit selector valve with mechanical shifting through end of stroke.

Dimensiones Dimensions

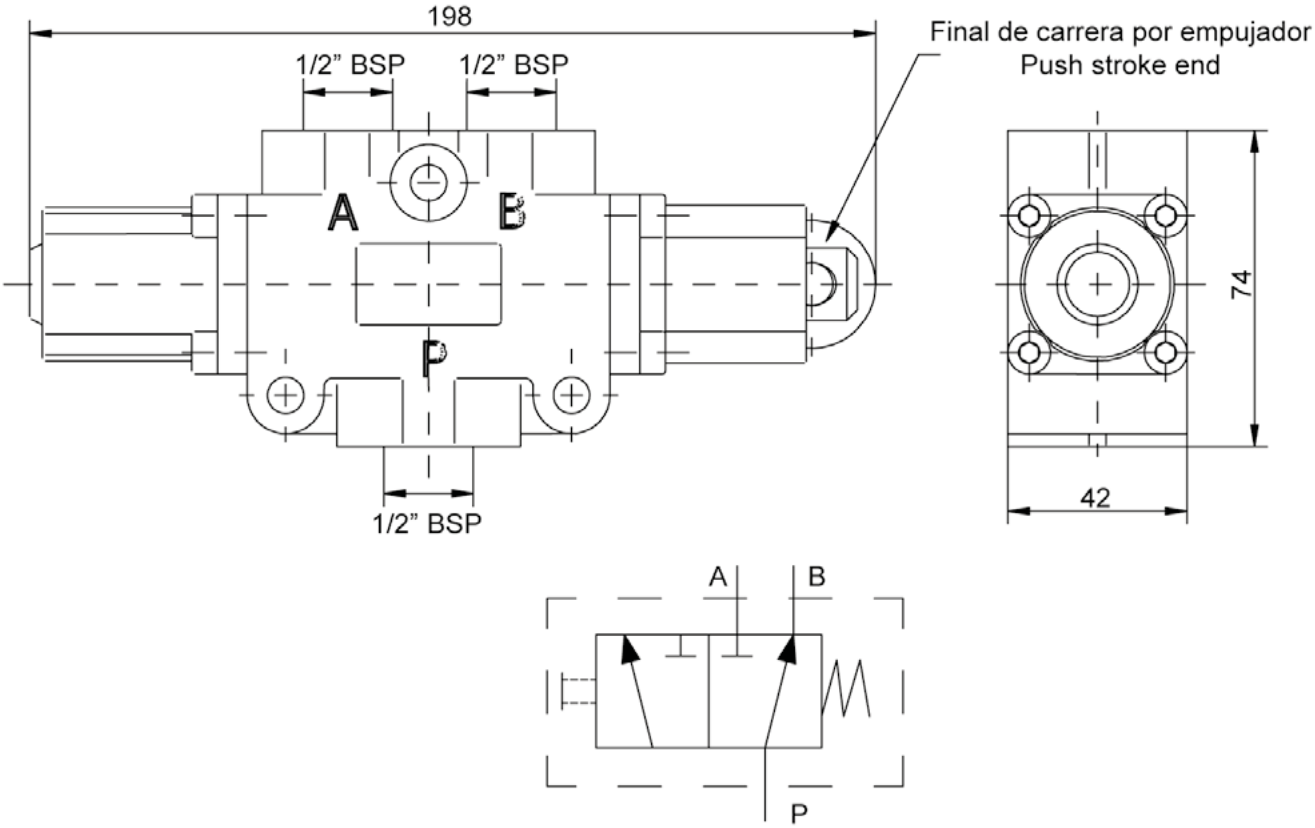

Control neumático, señal luminosa
Pneumatic controls, warning light

Descripción Description

Mandos neumáticos para 1,2 y 3 vias, con testigo luminoso de funcionamiento. Para el accionamiento de la toma de fuerza o la válvula hidráulica que opera sobre el volquete.

Pneumatic controls for 1,2 & 3 ways with warning light for PTO engagement or to operate over the tipping valve.

Datos Principales Main Data

Modelo Model	BZ-101	BZ-102	BZ-103
Código Part Number	905213	905313	905413

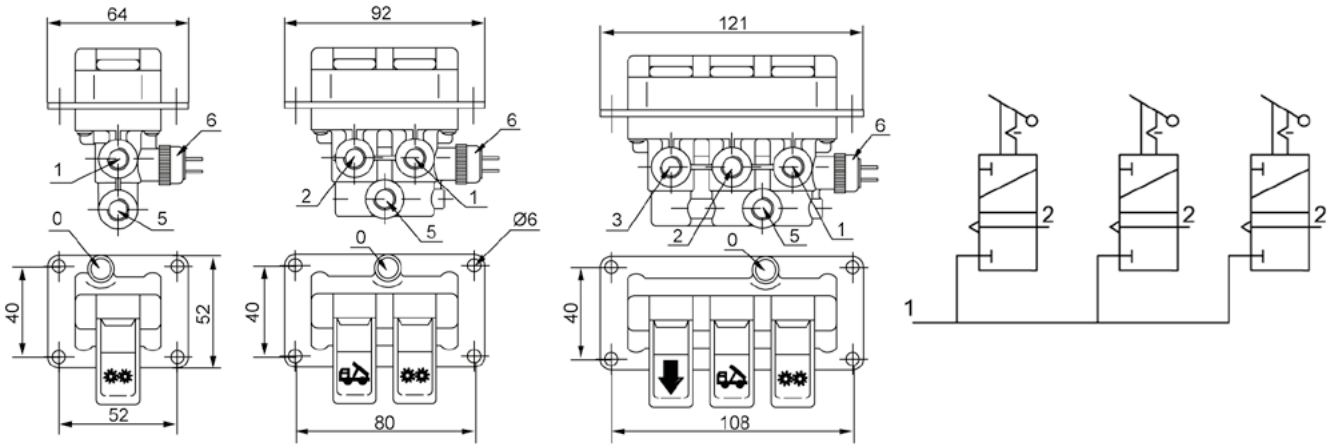

Notas Notes

0	Luz de puesta en marcha.	0	Warning light
1	Toma de fuerza	1	PTO
2	Bajada lenta del volquete	2	Slow Descent
3	Bajada rápida del volquete	3	Rapid Descent
4	Bajada del remolque	4	Low
5	Entrada de aire	5	Air connection
6	Interruptor - indicador	6	Passing contact switch

Av. de las Retamas. Parcela:145. 45950. Casarrubios del Monte. Toledo (Spain) Tlf: +34 91 818 82 97
bezares.com | bezares@bezares.com
bezares s.a.

Monomando de control neumático 2 y 3 vias
2&3 ways pneumatic control, warning light

Descripción Description

Mandos neumáticos de 2 y 3 vias con testigo luminoso de funcionamiento para el accionamiento de la toma de fuerza o la válvula hidráulica que opera sobre el volquete. Combinados con el distribuidor adecuado se consigue una bajada proporcional del volquete.

2 & 3 ways pneumatic controls with warning light for PTO engagement or to operate over the tipping valve. Combined with appropriate tipping valve, enables proportional control for lowering dump bodies.

Datos Principales Main Data

Modelo Model		BZ - 125C		BZ - 126C	BZ - 127C	BZ - 128C
Nº Vias Nº of Ways		2		3	3	3
Nº Racores Nº of Fittings		3x (Recto / Straight)		4x (Recto / Straight)		
Con tuberia Ø4x6mm Air tubing Ø4x6mm included	L = 9m	-	-	-	-	-
	L = 12m	-	-	-	-	-
	L = 25m	-	-	-	-	-
Sin Tuberia ni racores Air fittings & tubing not included		908613	908913	908713		
Enclavamiento Palanca Lever Interlock	Incluido Included	●		●	●	
	No Incluido Not Included		●			●
Desconexión PTO PTO Switch Off	Incluido Included			●		●
	No Incluido Not Included				●	

Esquemas Neumáticos Pneumatic Diagrams

BZ - 125C 2 vias, 2 ways	BZ - 126C, BZ - 127C, BZ - 128C 3 vias, 3 ways

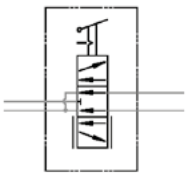

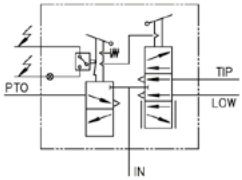

Monomando de control neumático 2 y 3 vias

2&3 ways pneumatic control, warning light

2 vias / 2 ways

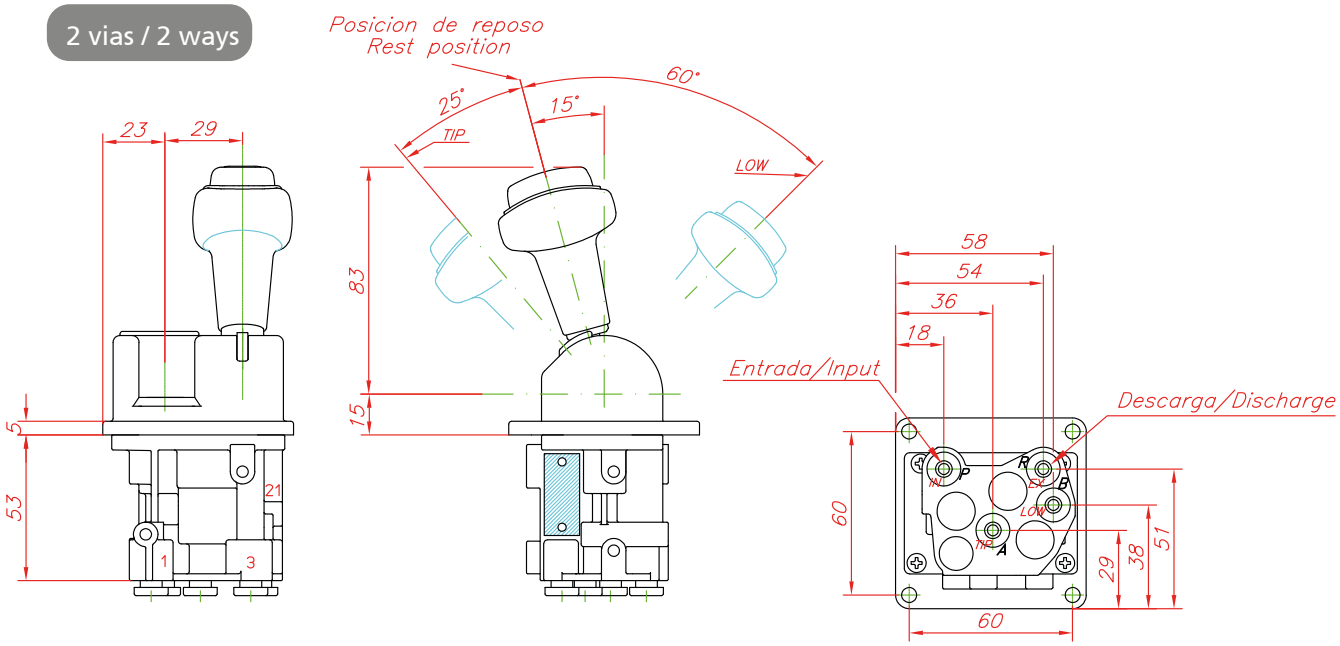

3 vias / 3 ways

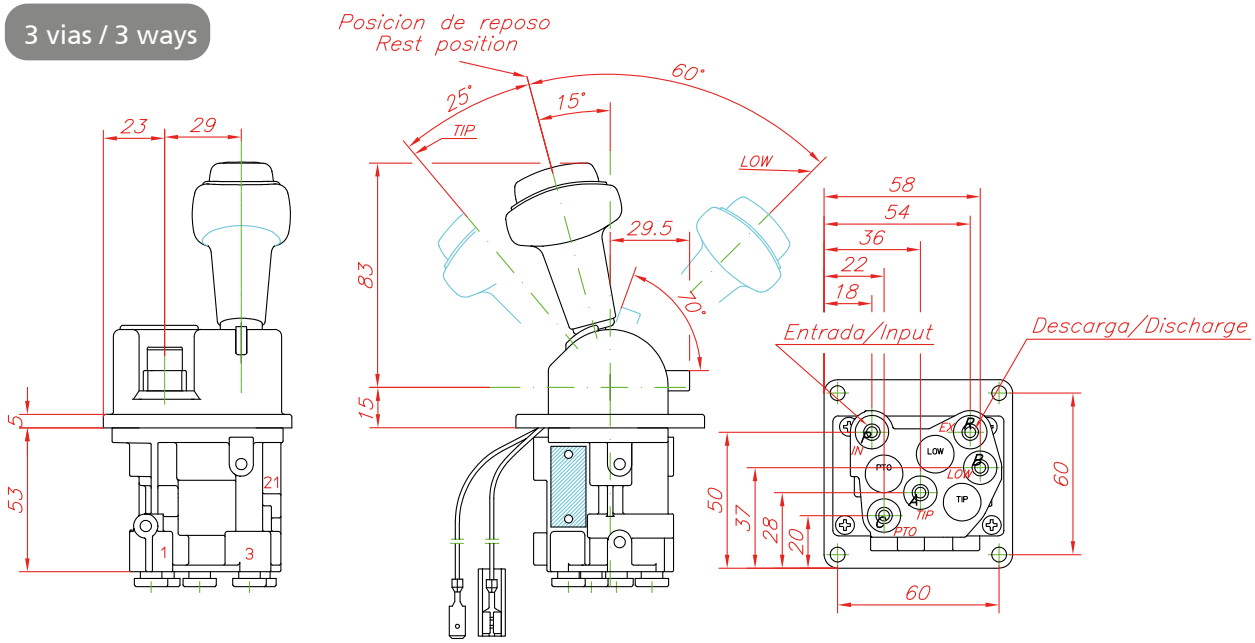

Notas Notes	
Fluido de trabajo Working fluid	Aire Air
Presión Nominal Nominal Pressure	6 - 8 bar
Presión Maxima Maximum Pressure	10 bar
Temperatura de Trabajo Working Temperature	-20°C - +80°C

Av. de las Retamas. Parcela:145. 45950. Casarrubios del Monte. Toledo (Spain) Tlf: +34 91 818 82 97
bezares.com | bezares@bezares.com

Monomando de control neumático 2 y 3 vias

2&3 ways pneumatic control, warning light

Accesorios Accessories

Soporte Plastico para Montaje Frontal Plastic Bracket for Front Mounting

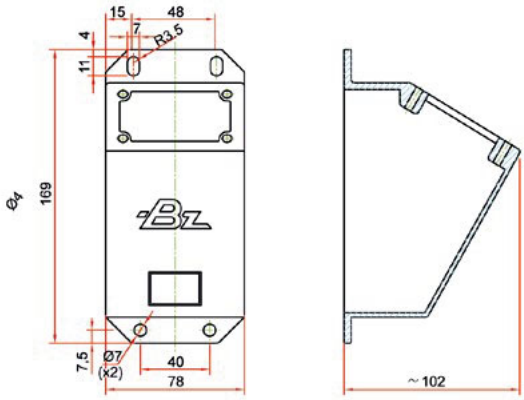

Código / P/N
903313

Torres de Soporte para Montaje Inferior Support Towers for Bottom Mounting

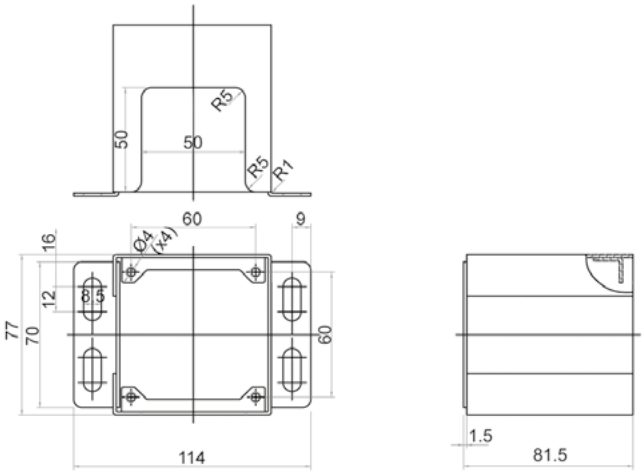

Código / P/N
9010713

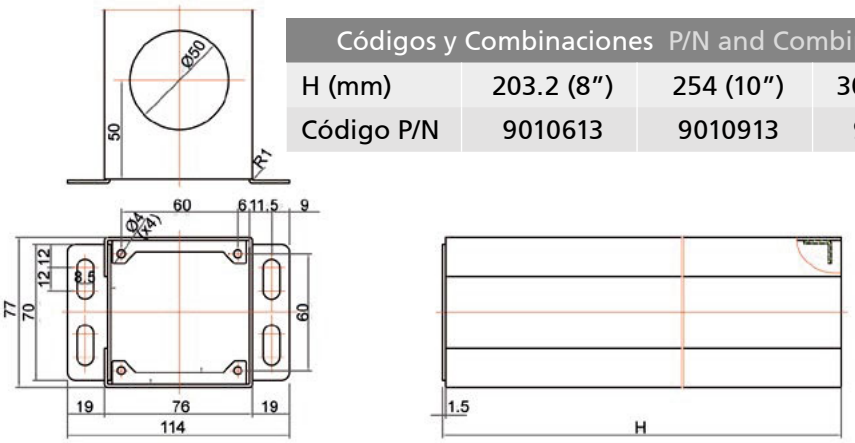

Códigos y Combinaciones P/N and Combinations			
H (mm)	203.2 (8”)	254 (10”)	304.8 (12”)
Código P/N	9010613	9010913	9010813

valv. valves

Tirador 3 vías, 5 vías y Palanca 2 vías

3 ways puller, 5 ways and 2 ways lever

Descripción Description

Mandos de control del flujo neumático para multiples aplicaciones.

Pneumatic flow controls for multiple applications.

Dimensiones Dimensions

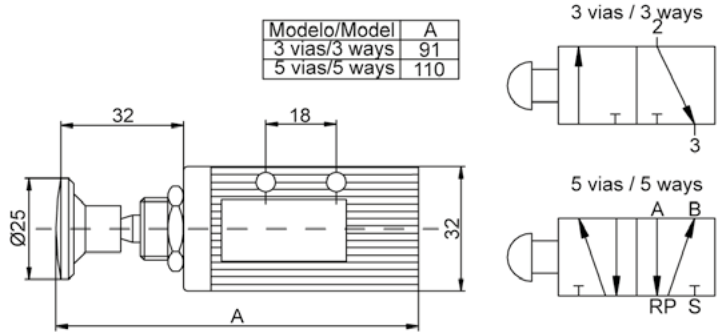

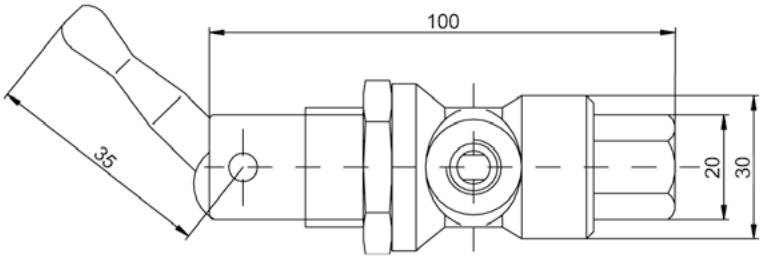

Datos Principales Main Data			
Modelo Model	Tirador 3 Vías 3 Ways Puller	Tirador 5 Vías 5 Ways Puller	Palanca 2 Vías 2 Ways lever
Código Part Number	901690	901790	9017990

Av. de las Retamas. Parcela:145. 45950. Casarrubios del Monte. Toledo (Spain) Tlf: +34 91 818 82 97
bezares.com | bezares@bezares.com

Llave accionamiento con señal luminosa
On/Off switch with warning light

Descripción Description

Llave de accionamiento eléctrico para montaje en cabina que incorpora una lámpara indicadora de funcionamiento.

Electrical On/Off switch for cabin mounting with warning light incorporated.

Dimensiones Dimensions

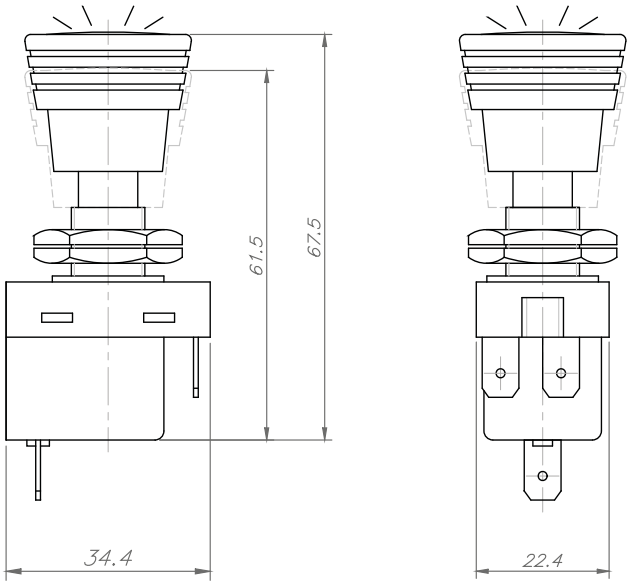

Esquemas y montaje Diagrams and mounting

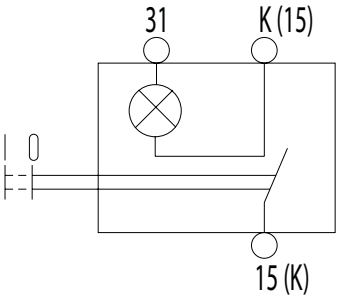

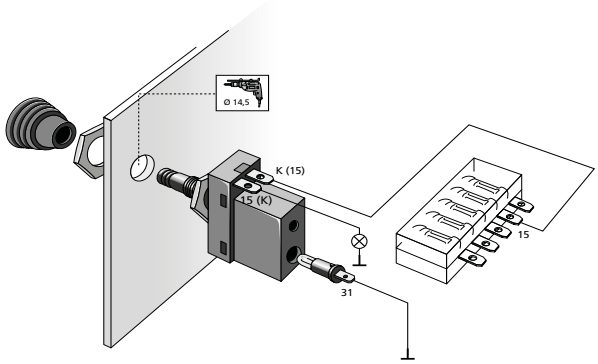

Monomando control neumático 3 vías
Pneumatic control, 3 ways

Descripción Description

Mandos para el control del basculamiento. Montaje en tandem. Diferentes elementos.

Tipping control valves. Tandem mounting of different elements.

Dimensiones Dimensions

904813

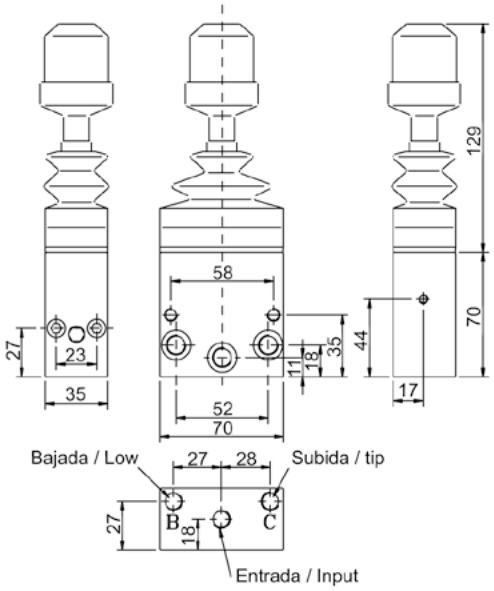

906513

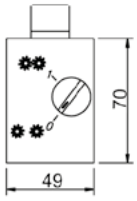

906813

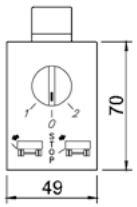

903213

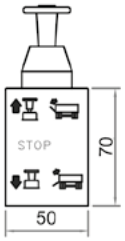

906413

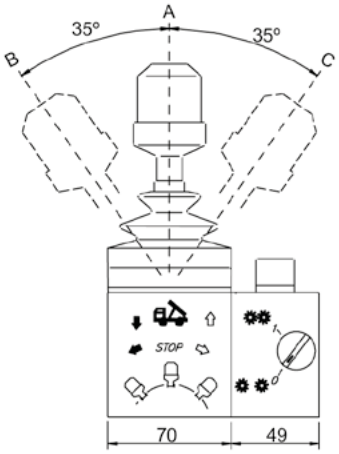

Datos Principales Main Data	
Fluido de trabajo Working medium	Aire Air
Presión de trabajo Working pressure	Max 12 bar
Temperatura de trabajo Working temperature	-40°C +80°C
Diámetros nominales Nominal Diameter	Ø3 mm

Av. de las Retamas. Parcela:145. 45950. Casarrubios del Monte. Toledo (Spain) Tlf: +34 91 818 82 97
bezares.com | bezares@bezares.com
bezares s.a.

Válvula neumática doble efecto
Double acting pneumatic valve

Descripción Description

Estas válvulas neumáticas permiten el pilotaje remoto para operar toda clase de válvulas como distribuidores de palanca, etc. Permiten además apilar tantas como elementos queramos manejar y son progresivas.

These valves allow to operate from a remote position, inside the cabin for example, different kind of valves like directional control valves, tipping valves, etc. It is possible to conect as many units as you want depending how many operations you want to use. In addition they can be operated in a proportional way.

Datos Principales Main Data

Modelo Model		Normal Normal	Proporcional Proportional
Código Part Number	Sin enclavamiento Without interlock position	20700	20750
	Con enclavamiento en el centro With interlock in central position	20701	20751
Fluido de trabajo Working fluid		Aire (filtrado y lubrificado) Air (filtered and lubricated)	
Presión de trabajo Working pressure		6 ÷ 10 bar	
Temperatura de trabajo Working temparature		-20° ÷ +80°	
Peso Weight		0.4 Kg	0.5 Kg

Esquemas Neumáticos Neumatic Diagrams

20700, 20701	20750, 20751

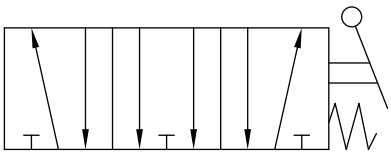

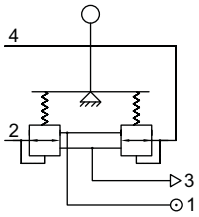

Válvula neumática doble efecto
Double acting pneumatic valve

20700	20750

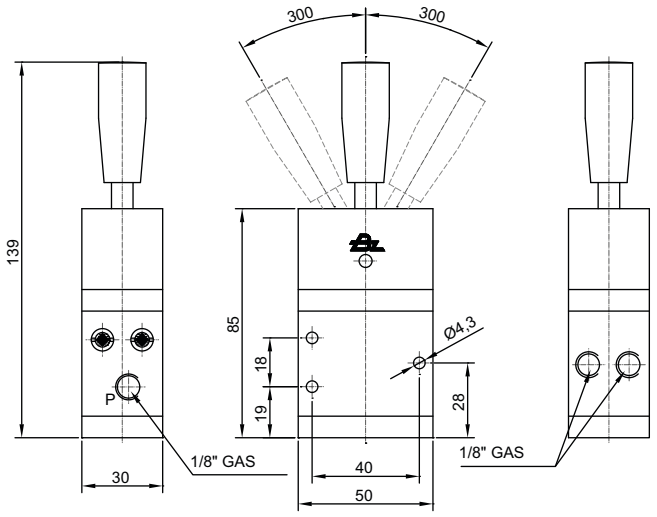

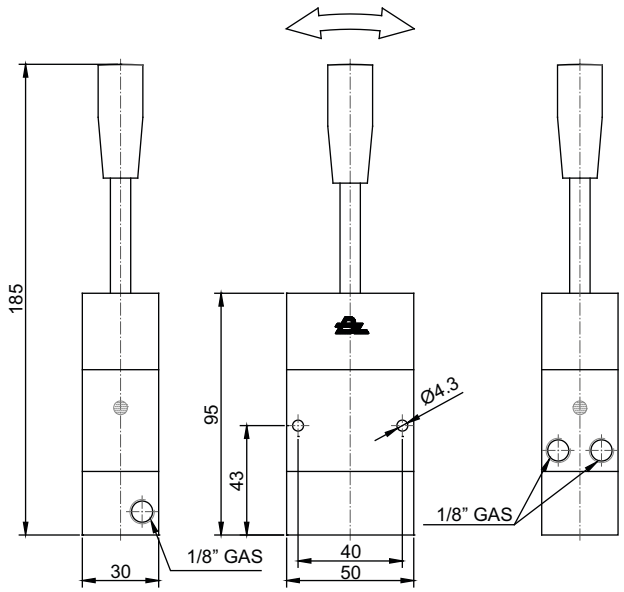

20701,20751	20903

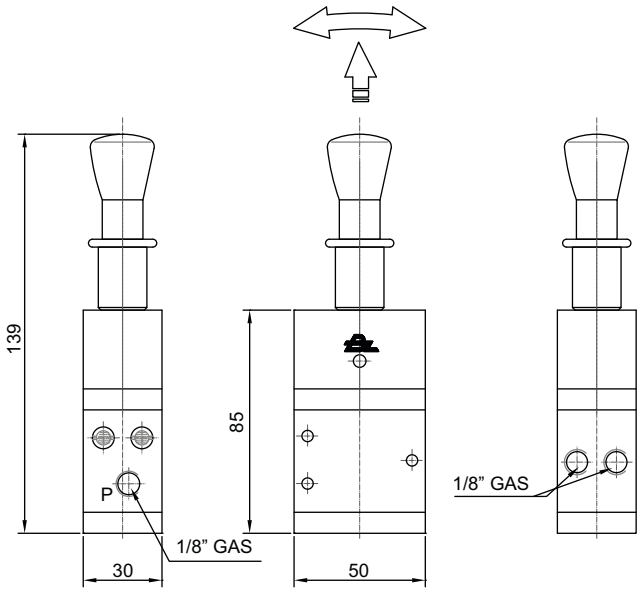

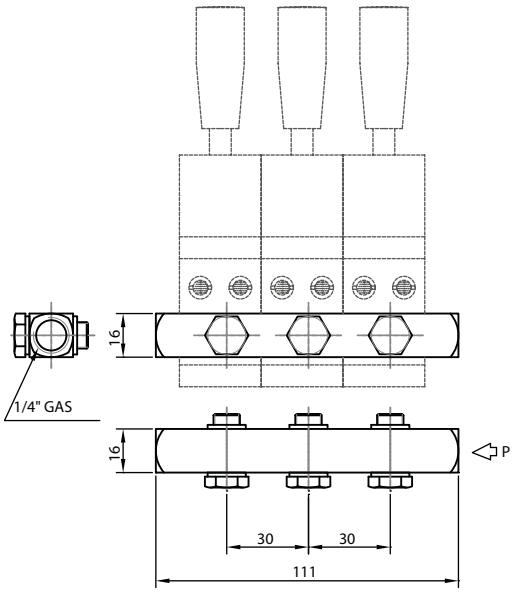

Otros accesorios Other accesories	
Kit de conexión en tandem para tres válvulas Connector set for three valves in tandem	20903
Pomo de plástico color negro Black plastic handle	20PN

Av. de las Retamas. Parcela:145. 45950. Casarrubios del Monte. Toledo (Spain) Tlf: +34 91 818 82 97
bezares.com | bezares@bezares.com

Final de Carrera Neumático
Pneumatic End of Stroke

Descripción Description

Válvula neumática de final de carrera por contacto directo para el control de posicionamiento.

Pneumatic end of stroke valve to control any movable components positioning.

Dimensiones Dimensions

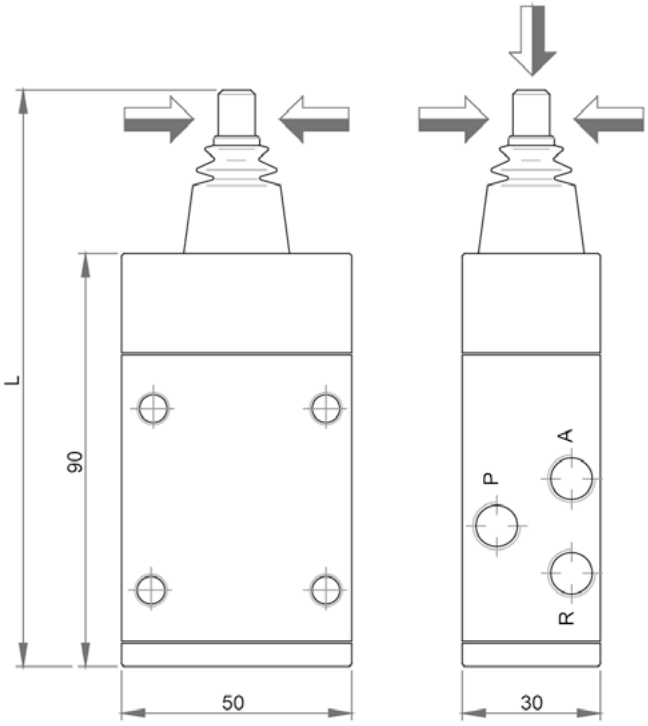

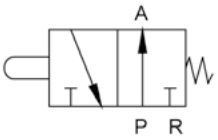

Datos Principales Main Data	
Accionamiento Shifting	Lateral y frontal Side & rear
Roscas Threads	1/8"BSP
Presión Máx. Max. Pressure	12 bar
Peso Weight	0.650 kg

Electroválvula 3/2"
3/2" Electrovalve

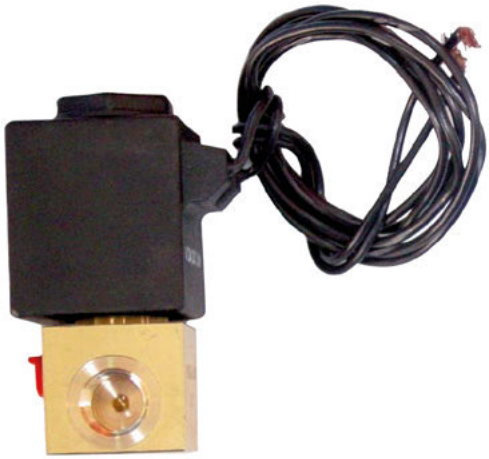

Descripción Description

Electroválvula 12 / 24V. para control de flujo neumático. Multiples aplicaciones. Cuerpo roscado 1/8" GAS.

12 or 24V electrovalve for pneumatic lines control. Body threads: BSP 1/8". Multiple applications.

Dimensiones Dimensions

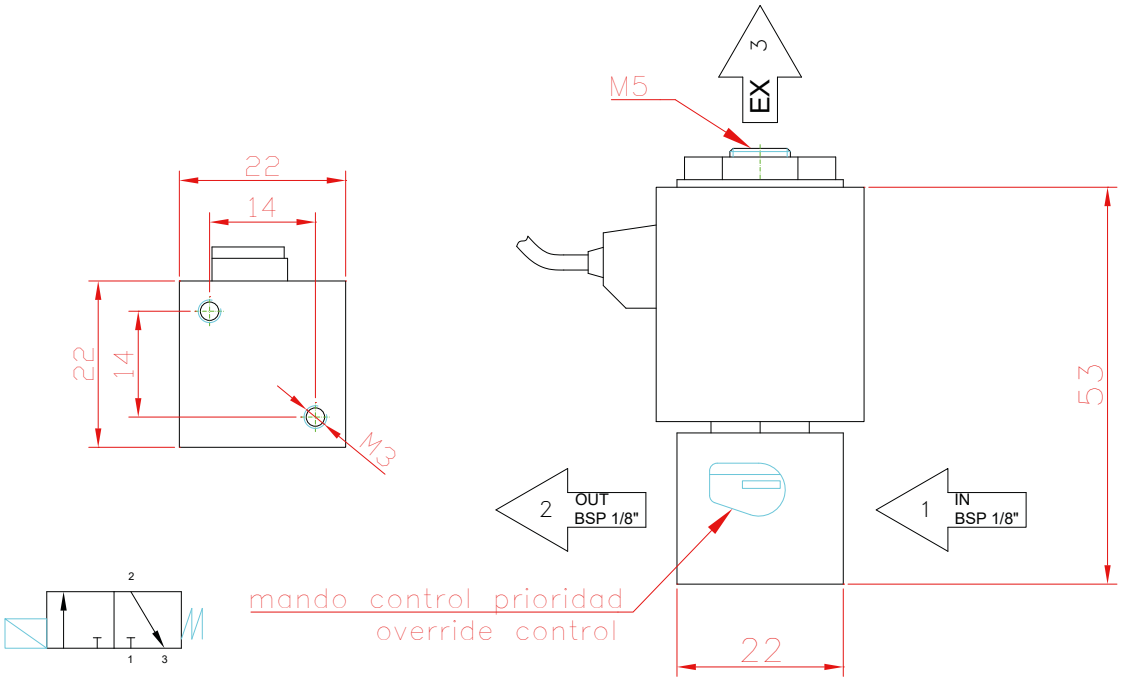

Datos Principales Main Data	
Presión Máx. Max. Pressure	12 bar
Material Material	Bronce Brass
Temperatura de trabajo Working temperature	-10°C +50°C
Peso Weight	140 g
12V	9015699
24V	9015599

Av. de las Retamas. Parcela:145. 45950. Casarrubios del Monte. Toledo (Spain) Tlf: +34 91 818 82 97
bezares.com | bezares@bezares.com
bezares s.a.

Centrales / Power Packs

Minicentrales Mini Power Packs 162

Cuerpo Central / Power Pack Block 162
Bombas / Pumps 165
Depósitos / Oil Tanks 166
Motores / Motors 168

Microcentrales / Micro Power Packs 172

Cuerpo Microcentral / Micro Power Pack Block 172
Bombas / Pumps 173
Depósitos / Tanks 173
Motores / Motors 174

Central Hidráulica / Power Packs 175

Bombas / Pumps 175
Motores / Motors 175
Accesorios / Accessories 176
Aplicaciones / Applications 177

Cuerpo Central
Power Pack Block

Dimensiones
Dimensiones

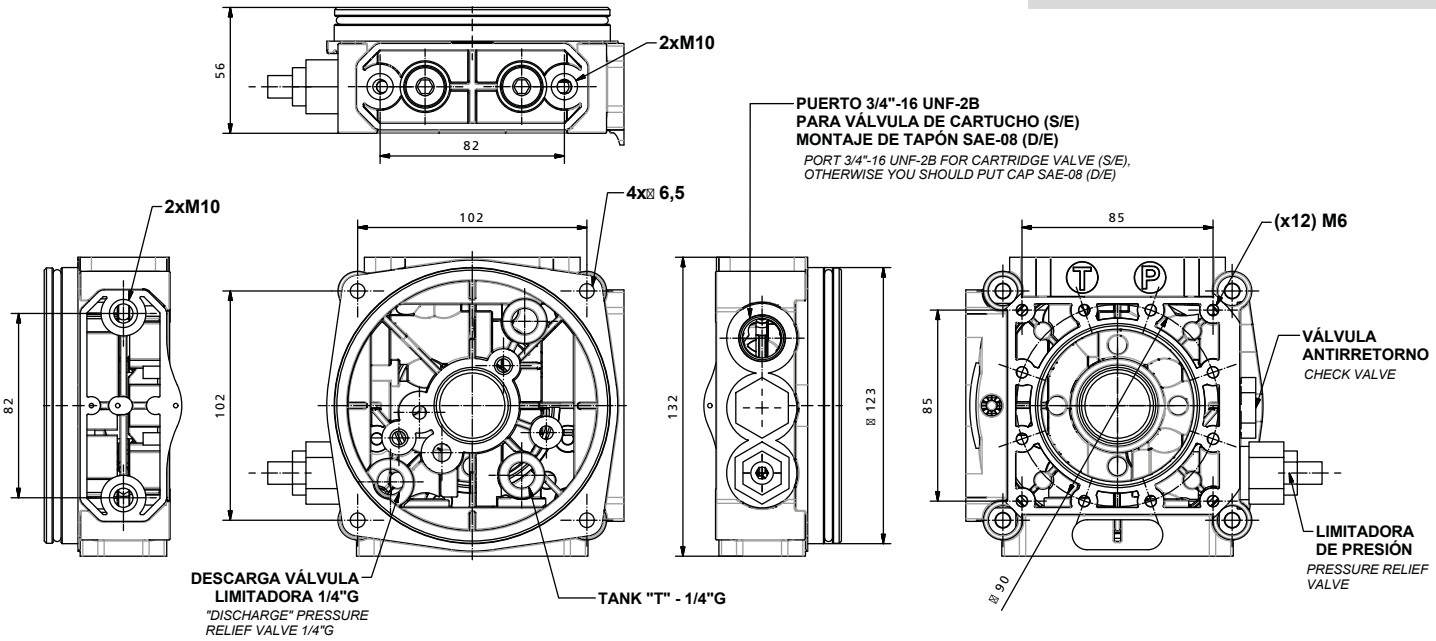

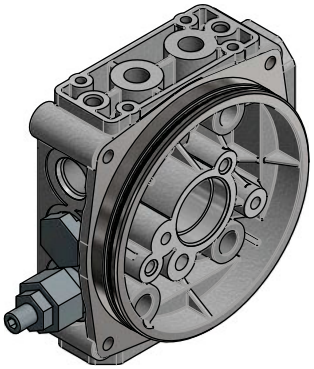

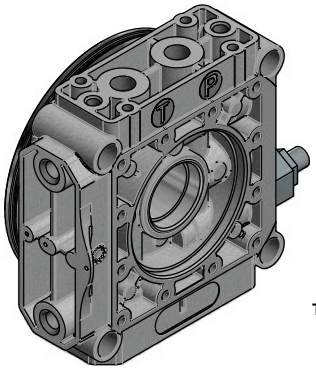

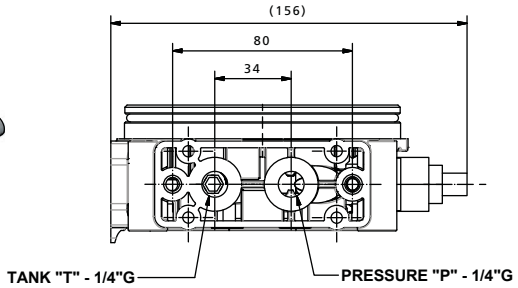

Características
Specifications

El nuevo cuerpo de minicentral cuenta con una precisión de fabricación excelente y unas buenas propiedades mecánicas. Esta versión está destinada para aplicaciones de simple y doble efecto.

The new mini power pack centre block has an excellent presision and good mechanical properties. This version is used only for single and double standard applications.

Para otras configuraciones consulte con Bezares:

- Motores D/C ventilados
- Motores A/C
- Aplicaciones especiales

For other configurations, consult Bezares:

- Ventilated D/C motors
- A/C motors
- Special applications

Av. de las Retamas. Parcela:145. 45950. Casarrubios del Monte. Toledo (Spain) Tlf: +34 91 818 82 97
bezares.com | bezares@bezares.com

Cuerpo Central
Power Pack Block

Simple / Doble Efecto - Single / Double Acting

Simple efecto: Suministra caudal a la línea de presión al arrancar el motor, elevando directamente la carga y manteniendo la presión en el cilindro una vez detenido el motor. Al accionar la electroválvula de descenso insertada en el cuerpo, el cilindro de la aplicación baja por gravedad.
Doble efecto: Permite suministrar caudal a la línea de presión y el retorno del cilindro de doble efecto.

Single acting: Provides the necessary oil flow to the pressure line when the motor is running, elevating the load. Once the motor is stopped, the block maintains the pressure in the cylinder. The lowering of the Cylinder is produced when the built-in electrovalve is activated.
Double acting: Provides the necessary oil flow to the pressure line and the return line for a double acting cylinder.

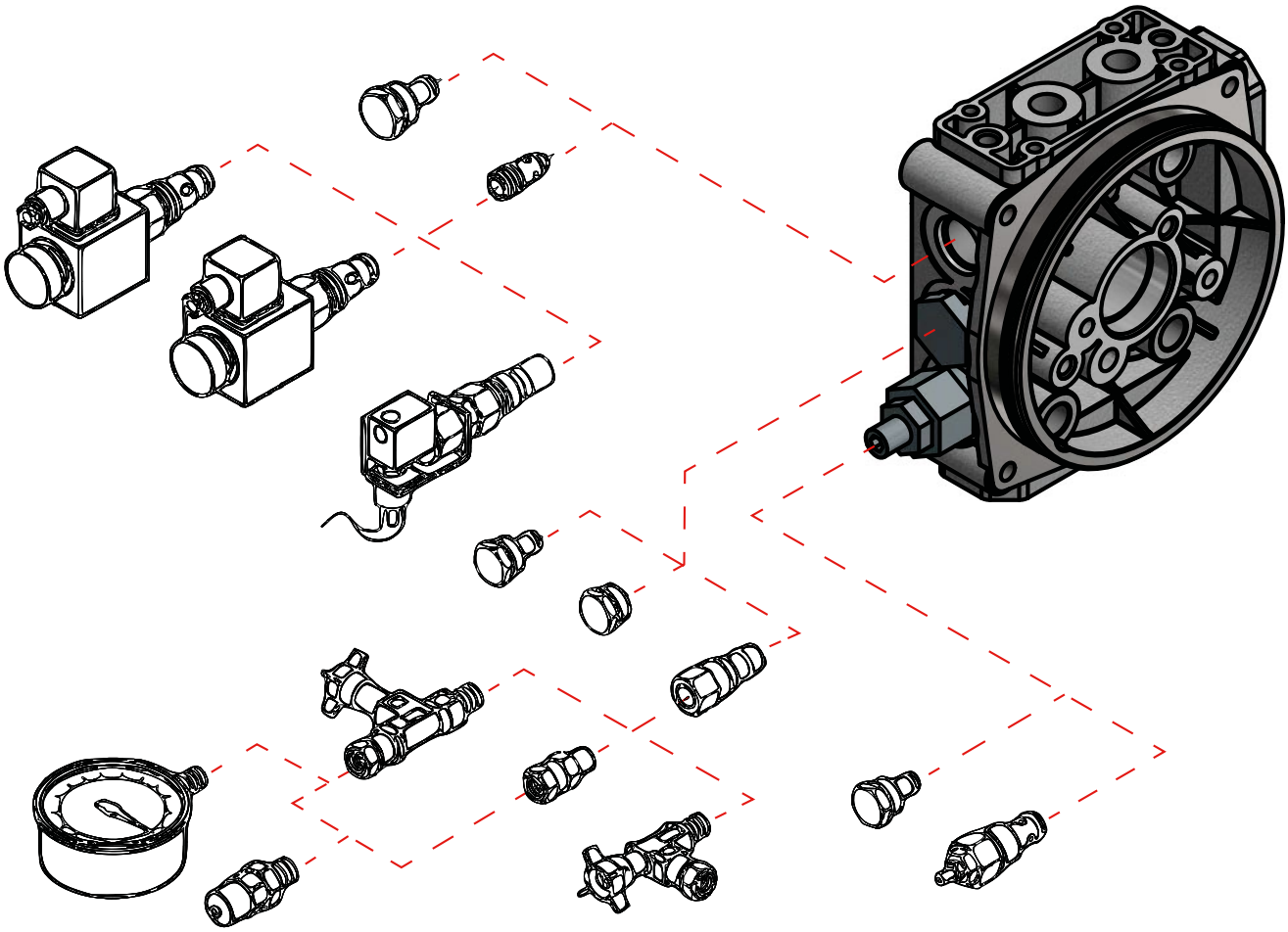

Cuerpo Central Estándar
Standard Power Pack Block

Ejemplos Montaje Esquemas Hidráulicos
Assembly Samples Hydraulic Diagrams

Simple Efecto - Single Acting

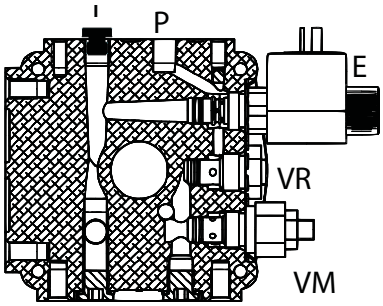

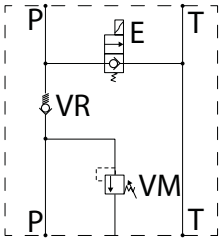

Doble efecto - Double Acting

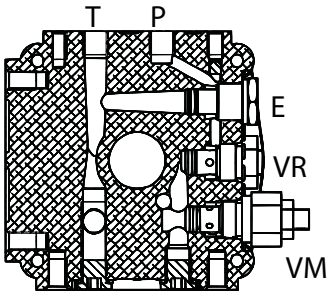

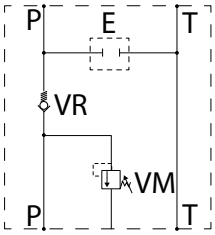

Codificación Versión Simple / Single Acting version Codification

1. Cuerpo *1. Block*	2. Bomba *2. Pump*	3. Depósito *3. Tank*	4. Motor *4. Motor*	5. Válvulas *5. Valves*	6. Acces *6. Acces*

	G	.			.		-		.							-			.				.			*

5. Válvulas/ *Valves*

Minicentral P y T / *P&T power pack*

0	0	0

→ Doble efecto (sin válvulas) / *Double acting (no valves)*

Minicentral simple efecto / *Single acting minipower pack*

V	D	

→ A — 12 Vcc / *12 VDC*

→ B — 24 Vcc / *24 VDC*

Minicentral Venting / Minipowerpack Venting

V	V	

→ A — 12 Vcc / *12 VDC*

→ B — 24 Vcc / *24 VDC*

Av. de las Retamas. Parcela:145. 45950. Casarrubios del Monte. Toledo (Spain) Tlf: +34 91 818 82 97
bezares.com | bezares@bezares.com

Bombas
Pumps

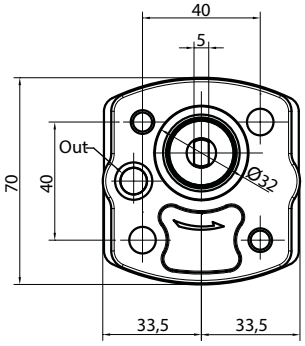

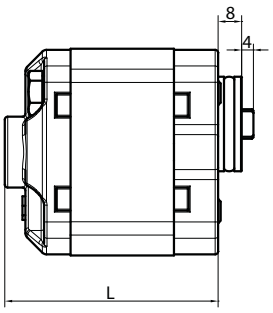

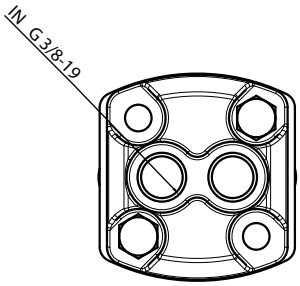

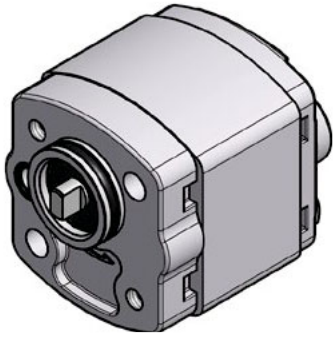

Características
Specifications

La bomba de engranajes externos de caudal fijo, es la encargada de transformar la energía mecánica del motor en energía hidráulica, por medio de la aspiración de aceite del depósito e impulsión del caudal generado al circuito. La presión se eleva en función de la resistencia que oponga la línea de presión al paso del fluido.

Pumps mounted in BZ minipower packs are small external gear pumps, they convert the mechanic power from the motor into hydraulic power, increasing the pressure of the oil which flows thru it.
In this type of pumps the flow is fixed. The delivered oil pressure depends on the ressistance of the pressure line.

Características Técnicas
Technical Specifications

Características Técnicas / Technical Specifications								
Q (cm3/rev)	0.8	1.3 (*)	1.6 (*)	2.1	3.2	4.2	5.8 (*)	8 (*)
L (mm)	73.5	74.5	76.5	77.5	82.5	87.5	93.5	101.5
Presión de trabajo máxima Max. cont. pressure (bar)	200	200	200	200	200	180	140	100
Presión int. máx. Max. int. pressure (bar)	250	250	250	250	250	230	210	140
Max. rpm.	4000	4000	4000	4000	4000	2500	2500	2500
Peso Weight (Kg)	1.1	1.1	1.1	1.1	1.2	1.3	1.5	1.6
Código Part Number	9086914	9096114	9087614	9075014	9075114	9087514	9094714	9087714
Temperatura ambiente Ambient temperature	(-40°C) - (+70°C)							
Temperatura de fluido Fluid temperature	(-15°C) - (+80°C)							
Par de apriete Installation torque	21-26Nm							
Presión aspiración mínima Inlet minimun pressure	0.7bar							
Fluido Hidráulico Hydraulic Fluid	HLP DIN 51.524-2							
Rango de Viscosidad Viscosity Range	ISO UG10 - ISO VG68							

* Consultar disponibilidad
Check availability

Codificación Bomba / Pump Codification

1. Cuerpo *1. Block*	2. Bomba *2. Pump*	3. Depósito *3. Tank*	4. Motor *4. Motor*	5. Válvulas *5. Valves*	6. Acces *6. Acces*

G . □□ . □ - □ . □□□□□□ - □□ . □□□ . □□□ *

2. Bomba / *Pump*

0 8	0.8 cm^3/rev		3 2	3.2 cm^3/rev	
1 3	1.3 cm^3/rev		4 2	4.2 cm^3/rev	
1 6	1.6 cm^3/rev		5 8	5.8 cm^3/rev	
2 1	2.17 cm^3/rev		8 0	8 cm^3/rev	

Para prestaciones especiales consulte con nuestro departamento comercial.
For special performances, please contact with our Sales Department

bezares s.a.
Av. de las Retamas. Parcela:145. 45950. Casarrubios del Monte. Toledo (Spain) Tlf: +34 91 818 82 97
bezares.com | bezares@bezares.com

Depósitos
Oil Tanks

Depósitos de plástico HDPE
HDPE Plastic Tank

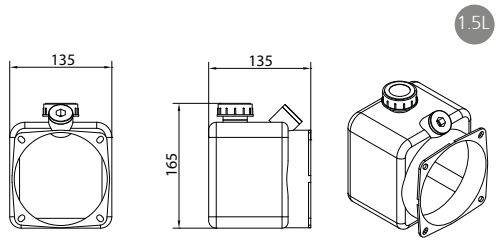

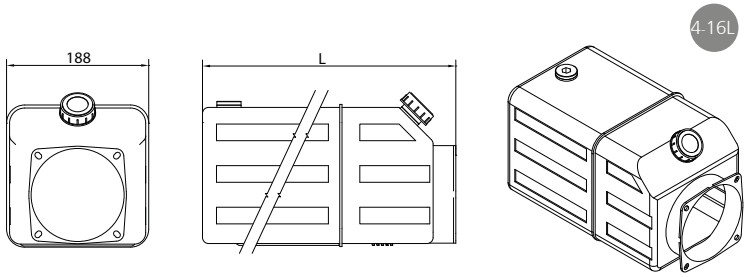

Capacidad Capacity (l)	Peso Weight (Kg)	L (mm)	Código Part Number
1.5	0.25	135	9075414
4	0.5	200	9080814
6	0.9	335	9077314
8	1	440	9077414
10	1.1	530	9095714
12	1.25	550	9095814
16	1.5	700	9095914

Material:	HDPE
Color;	Blanco Translúcido / White Translucent
Aceite recomendado Recommended oil:	HLP 150V6 46 (Clima Templado / Mild Climate)
Par de apriete Installation torque:	12-15 Nm

Depósitos de Chapa Comercial
Commercial Steel Tank

Depósito ligero de chapa para aplicaciones de hidráulica industrial móvil de baja exigencia.
Lightweight steel Oil tank for low demand mobile industrial applications.

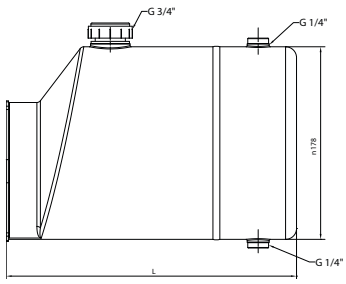

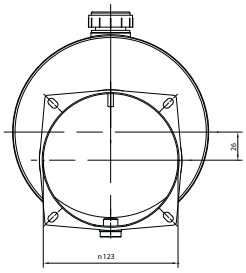

Capacidad Capacity (l)	Peso (Kg) Weight	Dimension L L Dimension (mm)	Código Part Number
5	1.5	260	9090014
8	1.85	360	9090114
10	2.1	425	9090214
12	2.6	535	9090314
15	2.95	650	9090514

Av. de las Retamas. Parcela:145. 45950. Casarrubios del Monte. Toledo (Spain) Tlf: +34 91 818 82 97
bezares.com | bezares@bezares.com

Depósitos
Oil Tanks

Depósitos de Chapa de Acero
Steel Tanks

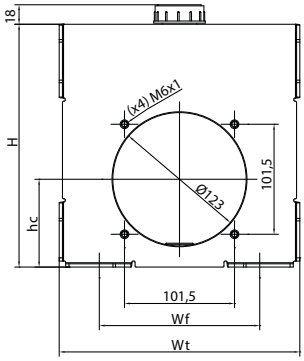

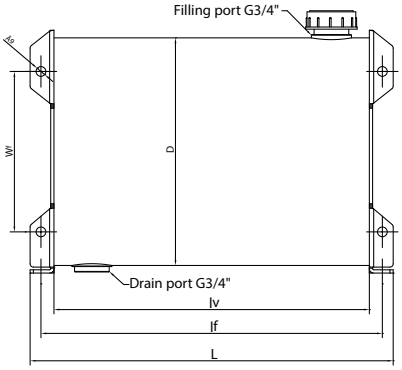

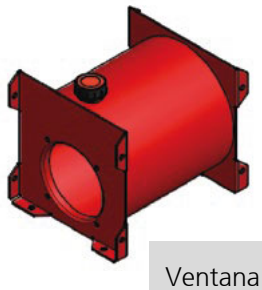

Ventana descentrada
Offcenter Window

Capacidad Capacity (l)	Dimensiones / Dimensions (mm)								Peso Weight (kg)	Código P/N
	D	L	Lf	Lv	H	Wf	hc	Wt		
5	210	212	192	168	224	148	81	222	3.0	9041314
7.5		267	247	223	224	148	81	222	4.0	9041414
10		335	315	291	224	148	81	222	5.3	9041514
15	255	493	473	449	224	148	81	222	8.1	9041614
15		354	334	310	269	200	112	266	6.3	9041714
20		454	434	410	269	200	112	266	7.2	9041814

Codificación Depósitos / Tank Codification

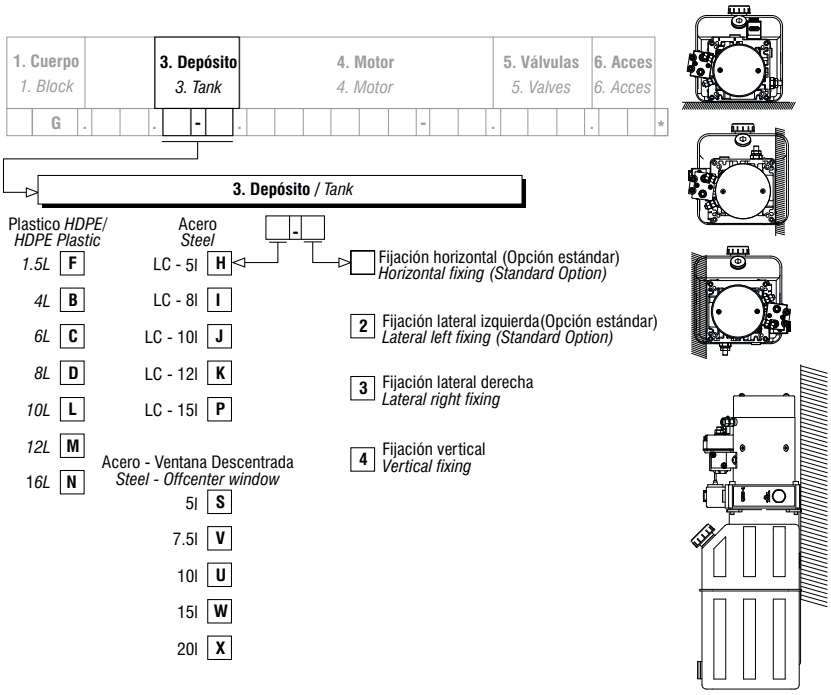

Motores
Motors

Corriente Continua
Direct current

Los Motores de corriente continua utilizados en las minicentrales Bezares S.A. están diseñados para una temperatura de trabajo entre -20ºC y 90ºC, existe la posibilidad de montar un termostato de seguridad para proteger el motor. Estos motores se deben utilizar en trabajo intermitente existen tres tipos de carga (S1, S2, S3) dependiendo del tipo de carga se determinará el tiempo máximo de utilización.
S1:Uso constante
S2:Funcionamiento durante cortos periodos de tiempo en los que el motor no alcanza la temperatura máxima. En el periodo de reposo la temperatura del motor desciende hasta la temperatura ambiente.
S3:El motor trabaja en una secuencia continua de periodos de carga y reposo, durante el periodo de reposo la temperatura no desciende hasta la temperatura ambiente.
Para seleccionar un motor de corriente continua influyen varios parámetros que están interrelacionados: la potencia, la velocidad de giro, el tipo de carga S1, S2, S3. Por lo que es necesario seleccionar la combinación de motor y bomba más apropiada a las necesidades en la curva de funcionamiento.

The direct current electric motors used in Bezares S.A. minipower-packs has been designed for a working temperature between -20ºC and 90ºC, there is the possibility of mounting a safety thermostat to protect the motor.
This motors must be used in intermittent work, there are three types of load (S1, S2, S3), depending on the type of load it will decide the maximum time time of use.
S1:Continuos working
S2:The motor works in short periods in which the motor does not reach the maximum temperature. When the load ends the temperature of the motor descent to ambient temperature
S3:The motor works in a continuos cycle of load and idle periods, during the idle periods the motor is not cooled to the ambient temperature.
To select a direct current motor there are many parameters involved and they are interrelated: the power, the rotational speed, the type of load S1, S2, S3. These parameters must be considered in order to select the best motor and pump combination according to the performance curve.

No Ventilados
Not Ventilated

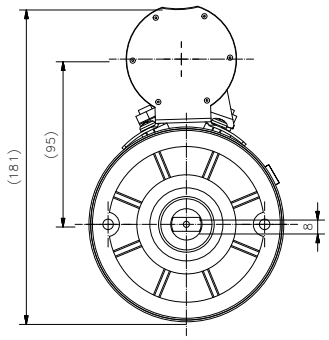

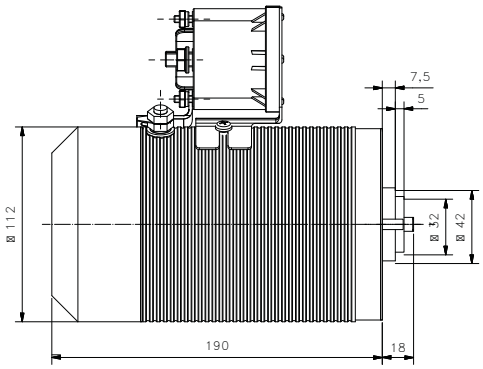

Características Técnicas / Technical Specifications		
Tensión / Voltage (V)	12	24
Código Motor + arrancador Motor + starter part number	313010001	313010002
Potencia / Power (kW)	1.8	2.0
n (rpm)	2600	2400
L (mm)	180	172
Peso / Weight (Kg)	7	6.7

Indice de protección / Degree of protection	IP54
Par de apriete / Installation torque	12 - 15 Nm

Av. de las Retamas. Parcela:145. 45950. Casarrubios del Monte. Toledo (Spain) Tlf: +34 91 818 82 97
bezares.com | bezares@bezares.com

Motores
Motors

Motor 12V. 1.8 kW

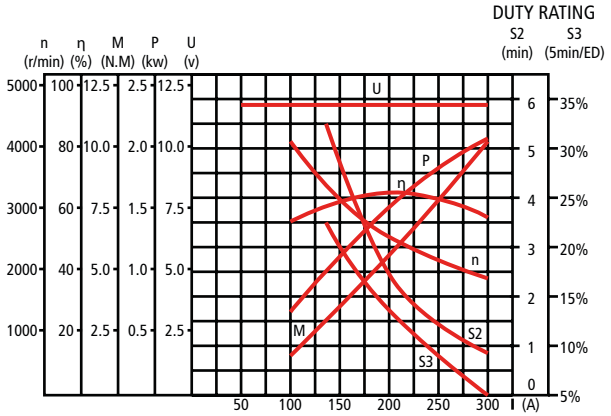

Motor 24V. 2.0 kW

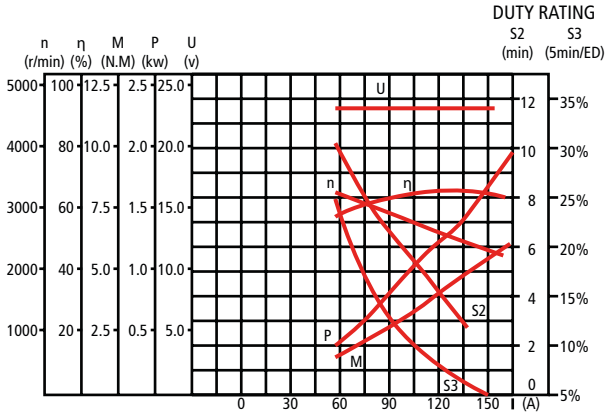

Codificación Motor / Motor Codification

1. Cuerpo *1. Block*	2. Bomba *2. Pump*	3. Depósito *3. Tank*	**4. Motor** *4. Motor*	5. Válvulas *5. Valves*	6. Acces *6. Acces*

G . . . - . - . . . . . *

4. Motor/ *Motor*

- 12Vcc/*12Vdc* — A
- Predisposición 12Vcc/*12Vdc Predisposition* — E
- 24Vcc/*24Vdc* — B
- Predisposición 24V/*24Vdc Predisposition* — F
- 230Vca/*230Vac* — C
- Predisposición 230Vca/*230Vac Predisposition* — G
- 230/400Vca / *230/400Vac* — D
- Predisposición 230/400Vca / *230/400Vac Predisposition* — I

12Vcc *12Vdc* — 1.8kW. 2600rpm. 1 8 2 6 N

24Vcc *24Vdc* — 2.0kW. 2300rpm. 2 0 2 4 N

- Posición estándar *Position standard*

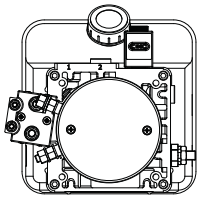

- A — Posición A *Position A*

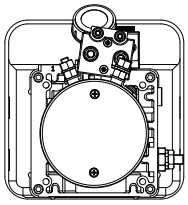

- B — Posición B *Position B*

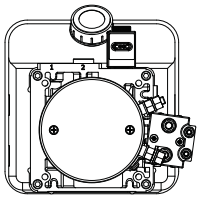

Accesorios
Accessories

Válvulas direccionales CETOP 03
CETOP 03 Directional Valves

Electroválvula direccional Cetop03
CETOP 03 Directional Solenoid

CETOP 03	Centro *Centre*	Bobina *Coil*
2		

Centro / *Centre*

Bobina / *Coil*

C 2	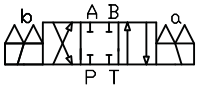	centro cerrado closed centre
C 3	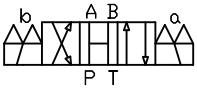	centro abierto open centre
C 4	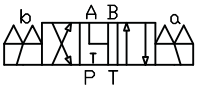	A y B a T A and B to T
C 6	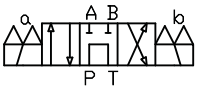	P y T P and T
B 2*	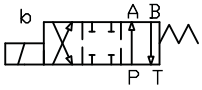	P a A y B a T P to A and B to T

D A 4	12V DC
D B 4	24V DC
A E 4	120V AC 50Hz
A F 4	240V AC 50Hz

* para posición de reposo invertida: B2S
inverted resting position, code: B2S

DC

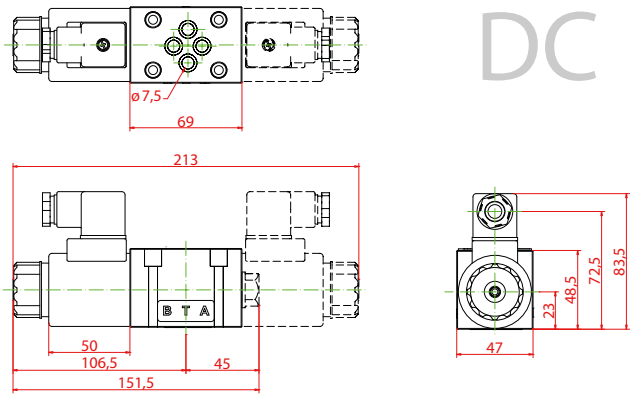

AC

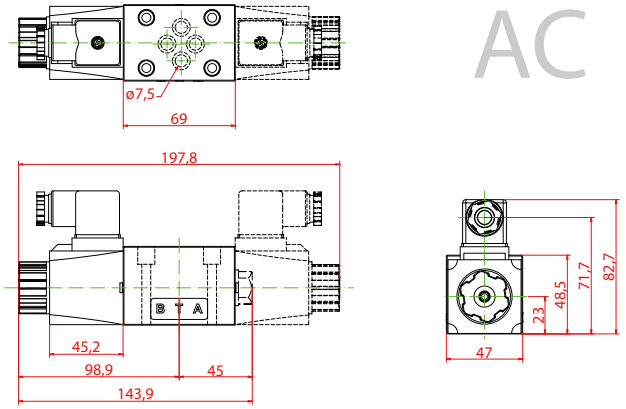

Posibilidad de montaje de válvulas modulares cómo limitadora o reductora de presión, regulador de caudal uni o bidireccional, antirretorno simple o pilotado
Optional modular CETOP03 control valves available: Pressure relief valves, pressure reducing valves, flow control valves, check valve and pilot check valve.

Más información / More Info : https://bezares.com/product/swh-g02-directional-valve/

Av. de las Retamas. Parcela:145. 45950. Casarrubios del Monte. Toledo (Spain) Tlf: +34 91 818 82 97
bezares.com | bezares@bezares.com

Accesorios
Accessories

Bloque CETOP 03
CETOP 03 Plate

Código / Part Number	
1 distribuidor / valve	90111014
2 distribuidores / valves	90111114
3 distribuidores / valves	90111214

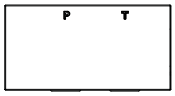

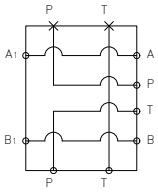

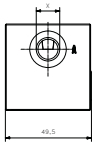

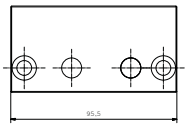

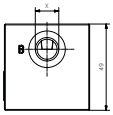

Botonera
Button control

Material	Plástico Plastic
Color / Colour	Naranja / Orange

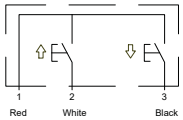

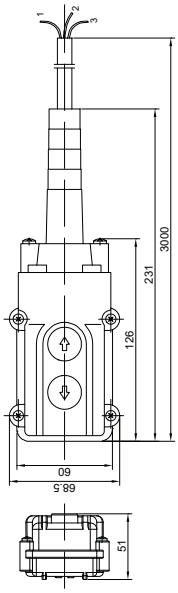

Soporte botonera
Button control support

Material	Plástico / Plastic
Color / Colour	Gris oscuro Dark grey
Código / P/N	200103061

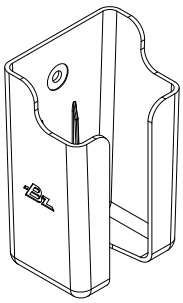

Código / Part Number		
Tipo Type	Simple Efecto Single Acting	Doble Efecto Double Acting
2 func., cable L = 3 m	9079499	9079599
4 func., cable L = 3m.	-	9079699

Codificación Accesorios / Accesories Codification

1. Cuerpo *1. Block*	2. Bomba *2. Pump*	3. Depósito *3. Tank*	4. Motor *4. Motor*	5. Válvulas *5. Valves*	6. Acces *6. Acces*
G	.	. - .	-	.	. *

6. Accesorios / *Accesories*

F

Sin protector de motor / Without motor protector: 0

Con protector de motor / With motor protector: 1

1	Con válvula reguladora de descenso/*With lowering control valve*
2	Con final de carrera / *With end of stroke*
3	1+2
4	Con indicador de funcionamiento de subida / With ascent indicator
5	Con indicador de funcionamiento de bajada / With lowering indicator
6	4 + 5
7	Con accionamiento de emergencia rotatorio / With manual override
8	Preinstalación eléctrica simple efecto / Single acting electrical preinstalation

A	1+4
B	1+5
C	1+6
D	2+4
E	2+5
F	2+6
G	3+4
H	3+5
I	3+6

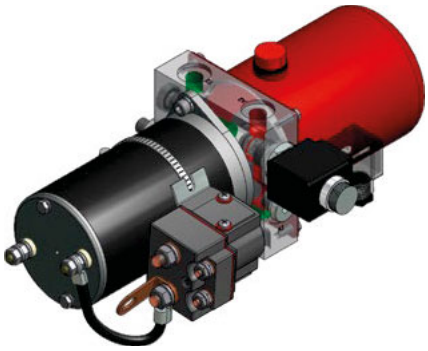

Las microcentrales son poderosas unidades de potencia hidráulica para aplicaciones en espacios reducidos como en pequeños vehículos y autobuses con aplicaciones de accesibilidad para minusválidos, entre otros.

Our Micropowerpacks are hydraulic power supply units for reduced space applications such as small vehicles and buses with accessibility for disabled people, etc.

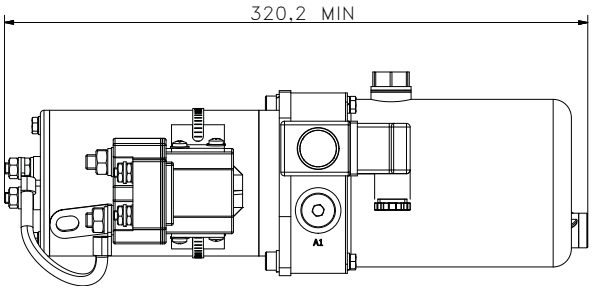

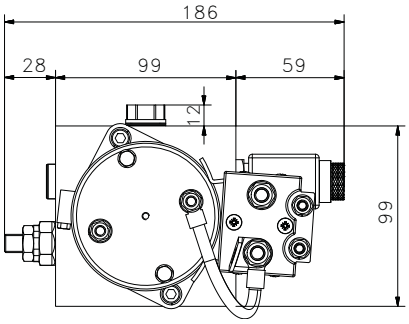

Cuerpo Microcentral
Micro Power Pack Block

Ejemplos de Montaje / Assembly Samples

Simple Efecto Doble Efecto
Single and Double Acting

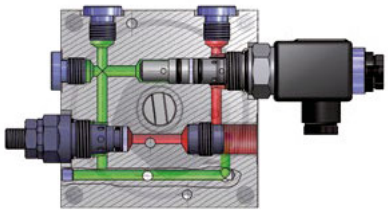

Multifunción / Multifunction

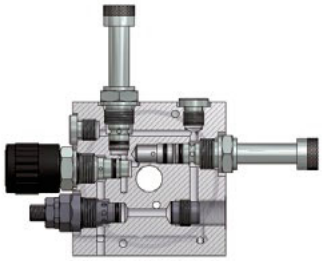

Simple Efecto / Single Acting

Simple Efecto con Bomba de Mano
Single Acting With Hand Pump

Simple Efecto / Single Acting

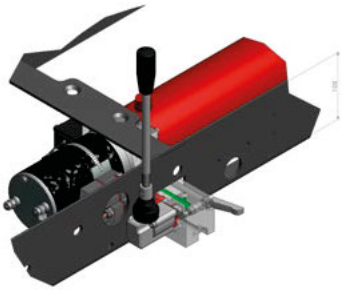

Av. de las Retamas. Parcela:145. 45950. Casarrubios del Monte. Toledo (Spain) Tlf: +34 91 818 82 97
bezares.com | bezares@bezares.com

Codificación de la Microcentral / Micro Power Pack Codification

1. Cuerpo	2. Bomba	3. Depósito	4. Motor	5. Válvulas	6. Acces
1. Block	*2. Pump*	*3. Tank*	*4. Motor*	*5. Valves*	*6. Acces*

C= Microcentral

03=0,26 c.c
05=0,5 c.c
06=0,63 c.c

08=0,75 L
10=1 L
15=1,5 L

12=0,8 kw 12V
24=0,8 kW 24V
AC=IDEM MINIS
AC_ _ _ _ _ V
(PROTOTIPO
PROTOTYPE)

0= Sin Protección / *Without Protection*
_= Idem Mini

000= P&T (Doble efecto/*Double Acting*)
VD = Simple efecto / *Single Acting* (Minis)
VDI = Simple efecto + Bomba de mano (V según motor) / *Single Acting + Hand Pump (V according to motor)*
SC = Selectora circuito pilotado (PROTOTIPO) / *Free Flow (PROTOTYPE)*
MUL_ = Multifunción / *Multifuncion* (PROTOTIPO / *PROTOTYPE*)
F_ = Distribuidor 4/3 / *Distributor (4/3)*

Bombas / Pumps

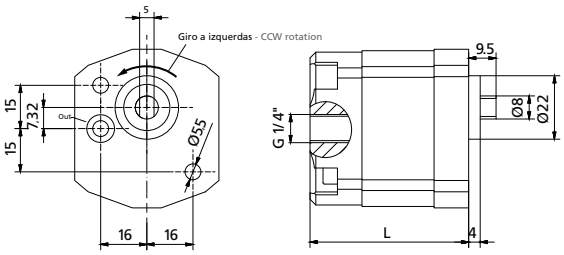

Características Técnicas Technical Specifications		
Q (cm3/rev)	L (mm)	Codígo P/N
0,26	61,2	903722
0,5	63	9053214
0,63	64	9053314

Depósitos / Tanks

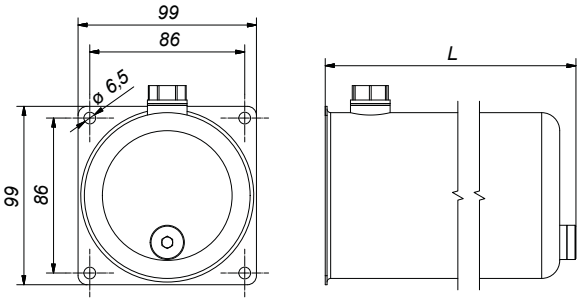

Características Técnicas Technical Specifications		
Capacidad Capacity	L (mm)	Codígo P/N
0,75	124	902122
1	166	902222
1,5	249	902322

Motores
Motors

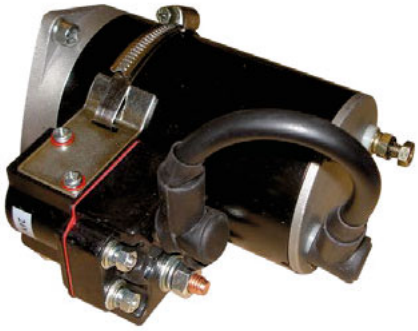

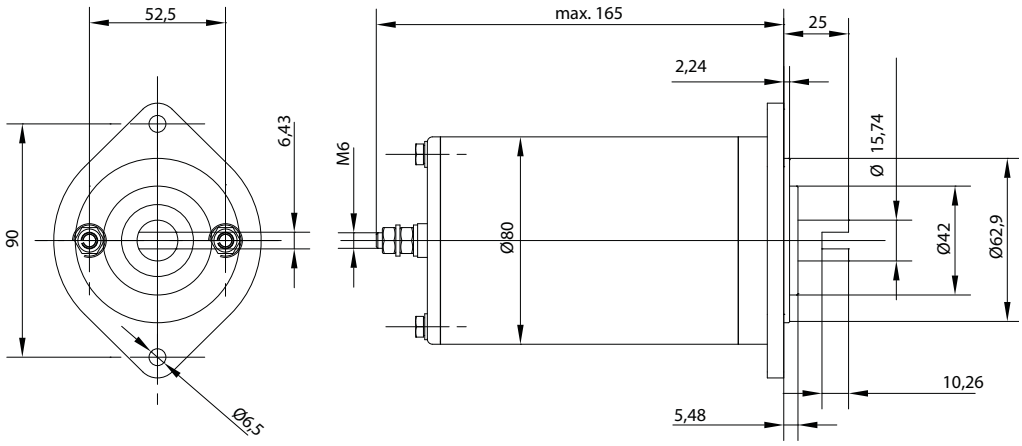

Características Técnicas / Technical Specifications		
Tensión Voltage	12	24
Potencia Power	0.8	0.8
n (rpm)	3700	4000
Peso Weight	2.5	2.5
Código motor Motor Part Number	9045014	9045114

Av. de las Retamas. Parcela:145. 45950. Casarrubios del Monte. Toledo (Spain) Tlf: +34 91 818 82 97
bezares.com | bezares@bezares.com

Central Hidráulica / Power Packs

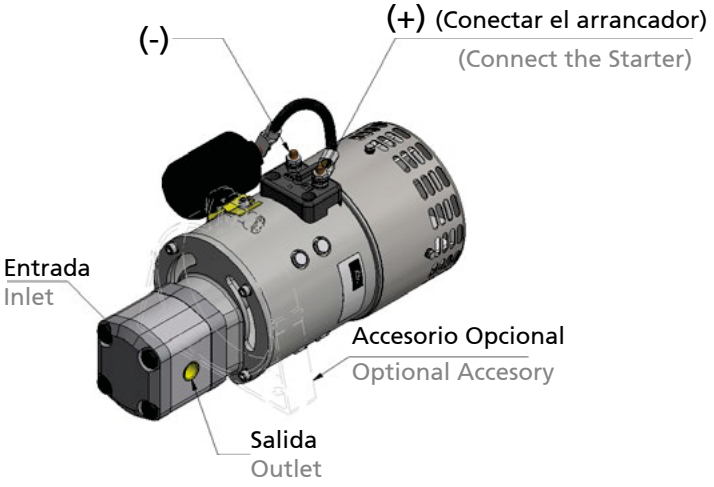

Central electro hidráulica en linea de corriente contínua en 12V o 24V para aplicaciones exigentes con presión hasta 250 bar. Incluye arrancador así como soporte de anclaje, con la central montada y probada.

Hydraulic Electro pump (powerpack) with 12V or 24V motor for hard working conditions with pressure up to 250 bar. A starter switch and an anchorage support are supplied with the assembled and tested unit.

Bombas / Pumps

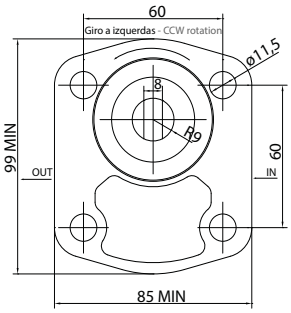

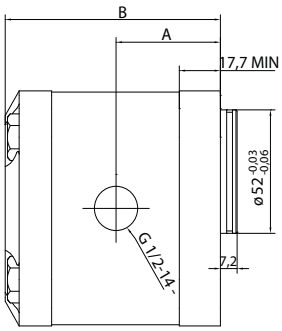

Características Técnicas / Tech. Specifications				
Q (cm3/rev)	4	6	8	10,6
Presión de trabajo máxima Max. cont. pressure (bar)	250			
Presión int. máx. Max. int. pressure (bar)	280			
B (mm)	103	105	109	112
A (mm)	42	43	45	47
D	BSP 1/2"			
Código / P/N	90104614	90104714	90104814	90104914

Motores / Motors

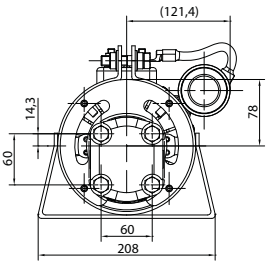

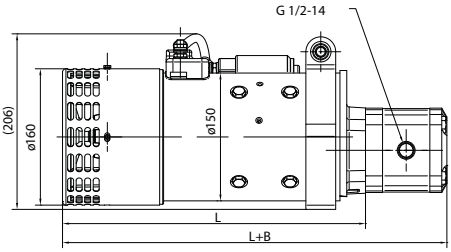

Características Técnicas / Tech. Specifications		
Tensión / Power	12	24
Potencia / Power (Kw)	2.4	3.0
N (r.p.m)	1100	1600
L (mm)	355.6	315
Grado de protección Degree of protection	IP21	IP24
Código / Part Number	90101114	909914

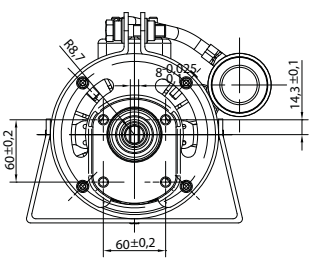

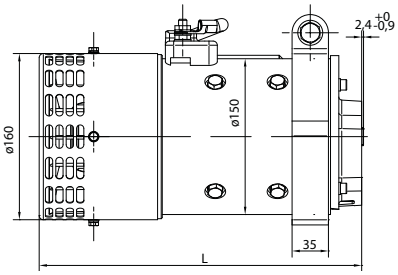

Características Técnicas / Tech. Specifications	
Tensión / Power	24
Potencia / Power (Kw)	4.5
N (r.p.m)	2600
L (mm)	290
Grado de protección Degree of protection	IP21
Código / Part Number	90105414/1

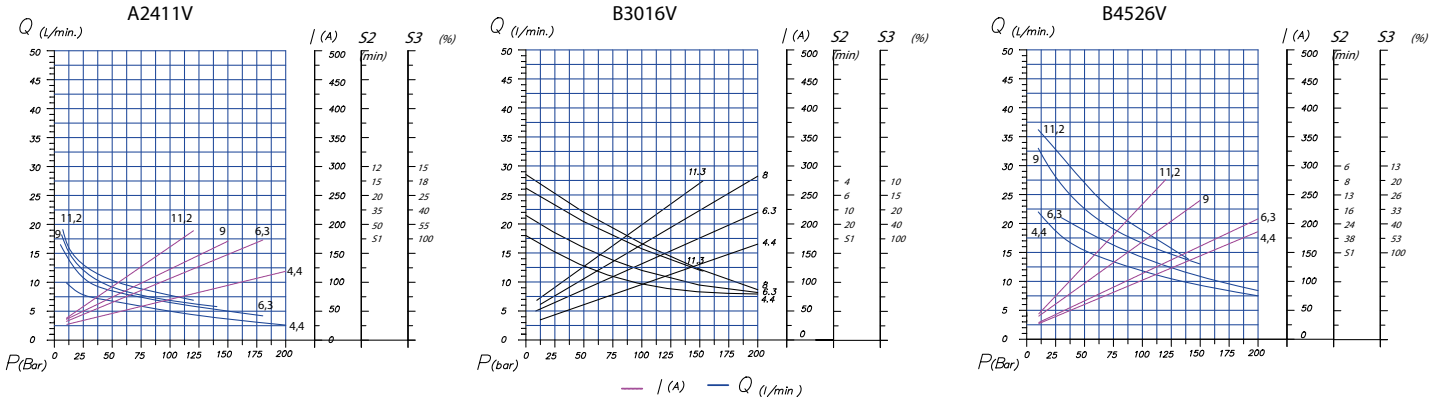

Codificación del Motor / Motor Codification

1. Cuerpo / 1. Block	2. Bomba / 2. Pump	3. Depósito / 3. Tank	4. Motor / 4. Motor	5. Válvulas / 5. Valves	6. Acces / 6. Acces
T	. □□	. -	. □□□□□□	- 0 0 0	. 0 0

2. Bomba / Pump

4	0	4.0 cm^3/rev
6	0	6.0 cm^3/rev
8	0	8.0 cm^3/rev
1	1	10.6 cm^3/rev

4. Motor / Motor

A	2	4	1	1	V	2.4 Kw 1100 rpm 12V
B	3	0	1	6	V	3.0 Kw 1600 rpm 24V
B	4	5	2	6	V	4.5 Kw 2600 rpm 24V

Accesorios / Accessories

Soporte Central
Central Support

Material	ST-37
Codigo / Part Number	9035814

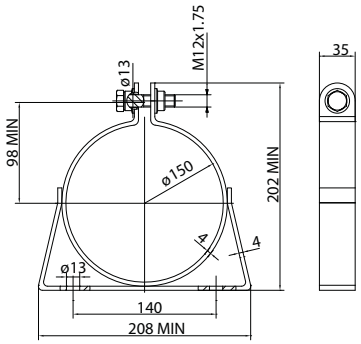

Bloque descenso regulado
Lowering regulated block

Presión Máxima / Max. Pressure	210 bar
Caudal Máximo / Max. Flow	50 l/min.
Codigo / Part Number	9061790

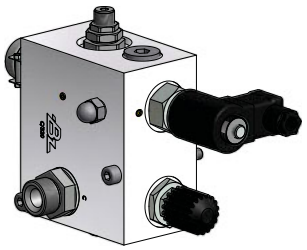

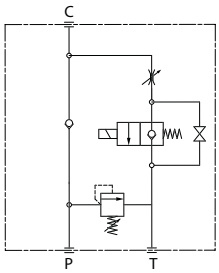

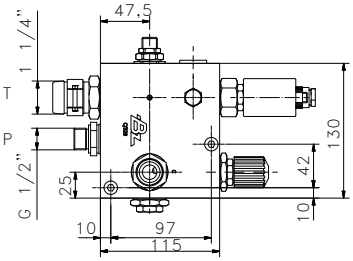

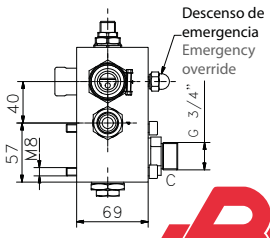

Av. de las Retamas. Parcela:145. 45950. Casarrubios del Monte. Toledo (Spain) Tlf: +34 91 818 82 97
bezares.com | bezares@bezares.com
bezares s.a.

Aplicaciones
Applications

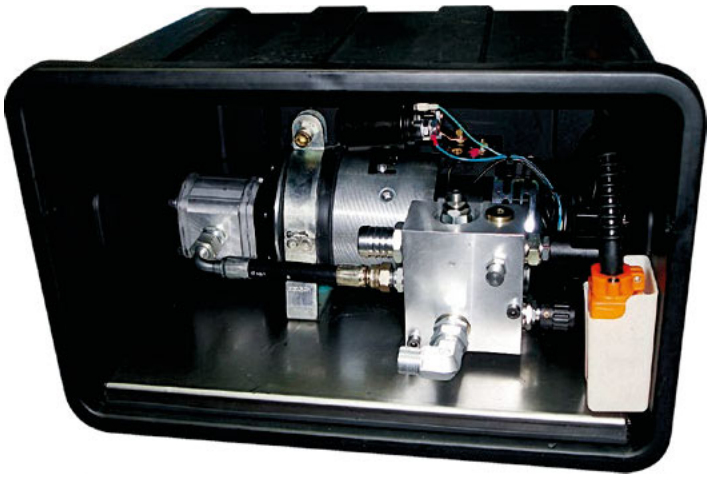

Central electrohidráulica integrada en cofre*, compuesta por un potente grupo electro-hidráulico y un bloque de válvulas para simple efecto

Hydraulic Electro pump integrated in a coffer*, containing a powerful electro-hydraulic power pack and a single acting valve bank.

*para más información consultar ficha 9052714.
*for more information, check the 9052714 datasheet.

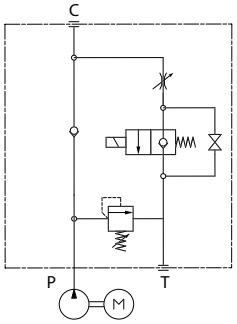

Ejemplos de aplicaciones
Applications Examples

Plataformas Elevadoras de Ganado
Livestock Lift Platforms

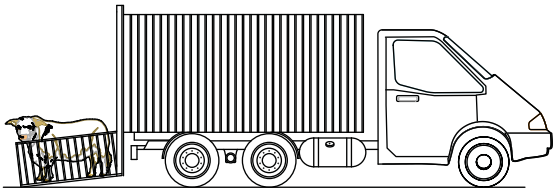

En camiones destinados al transporte de ganado, es necesario un grupo hidráulico auxiliar independiente de la toma de fuerza mecánica para la carga y descarga en recintos cerrados donde no es posible trabajar con el motor en marcha. Estas centrales se montan con bombas de 4 a 11 L. y motores de 3 a 4.5 Kw.

In trucks adapter for transporting livestock, it is necessary to have an auxiliary hydraulic unit independent of the mechanical power take-off for loading and unloading in closed premises where it is not possible to work with the engine running. These power packs are mounted with pumps of 4 to 11 L. y motores de 3 a 4.5 Kw.

Basculación de Cisternas
Tipping Tankers

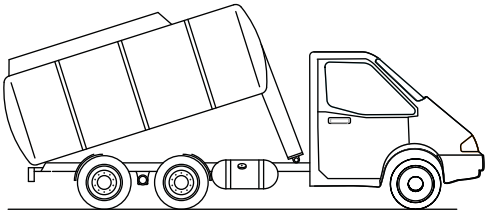

En cisternas que transporten materiales sólidos, puede ser necesario una central potente para bascular la cinsterna en descarga si la toma de fuerza no dispone de dos salidas.

In tankers that transport solid materials, a high-powered pack can be necessary to tip the cistern when offloading if the power take-off doesn't have two outputs.

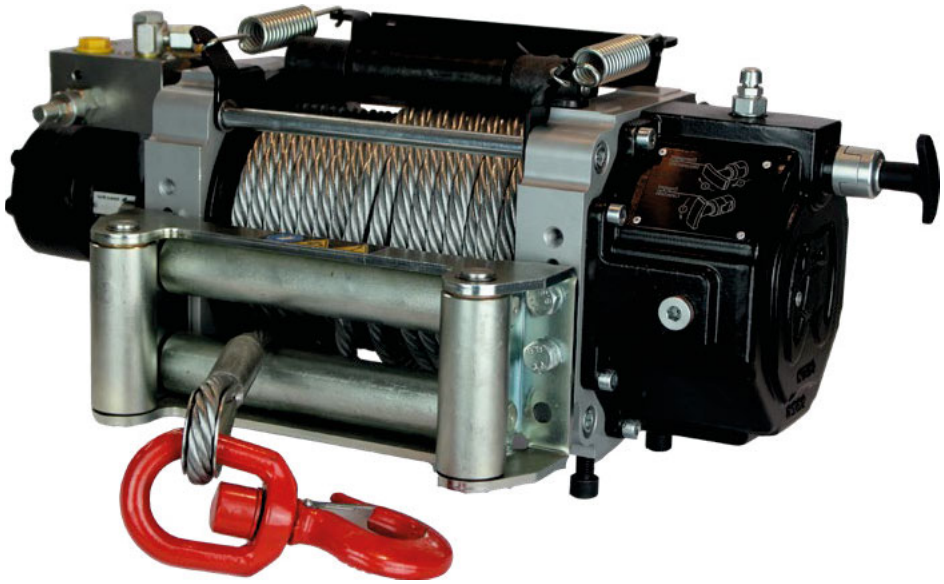

Indice / Contents

Hidráulico arrastre Bull S40
Bull S40 hydraulic recovery winch 180

Hidráulico arrastre Bull
Bull hydraulic recovery winch 182

Mammoth - Hidráulico de Arrastre
Mammoth - Hydraulic Recovery Winch 184

Hidráulico Arrastre
Hydraulic Recovery Winch 186

Hidráulico 10000, 15000 Kg
Hydraulic winch 10000, 15000 Kg 188

Hidráulico 20000 Kg
Hydraulic winch 20000 Kg 190

Hidráulico 30000 Kg
Hydraulic winch 30000 Kg 192

Hidráulico arrastre Bull S40
Bull S40 hydraulic recovery winch

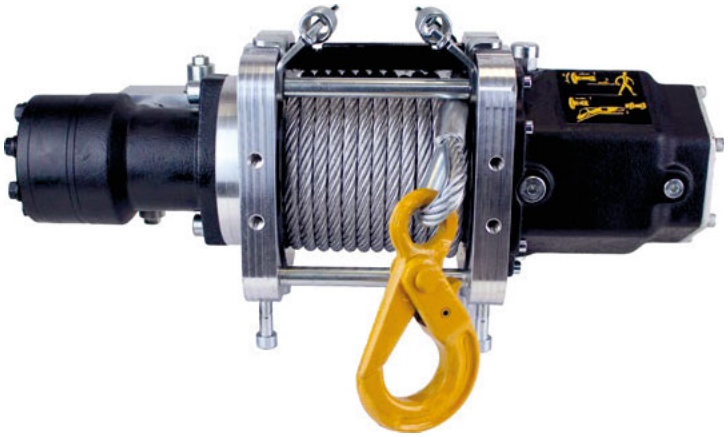

Descripción Description

Arrastre hidráulico 4 Ton. con reducción de planetarios en una etapa. Bidireccional, con válvula overcenter y freno mecánico de emergencia con retención del 100% de la carga. La ausencia de embrague y de guia de rodillos, lo hace extremadamente compacto.
One stage planetary geartrain 4 Tons winch. Birotational and overcenter valve for efficient load control. Disc brake holds 100% load. As it hasn't any Clutch or Roller Guide becomes an extremely compact device.

Datos Principales Main Data		
Modelo Model		S40
Código Part Number		9042125
Tiro máximo Maximum pull (kg)	1ª vuelta 1st layer	4200
	4ª vuelta 4th layer	1900
Presión de trabajo Working pressure (bar)		180
Caudal máximo de la bomba Maximum pump delivery (l/min)		50
Veloc. máx. recogida 4ª - 1ª vuelta Max. pulling speed on 4th- 1st layer (m/min)		40 - 22
Diámetro del cable Rope diameter (mm)		10
Capacidad recogida en la ultima vuelta Rope capacity on outer layer (m)		15
Peso (Sin accesorios) Weight (Without accessories) (Kg)		25

Opcional: Cable galvanizado con gancho Optional: Galvanized cable with hook						
Dimensiones Dimensions	Sección Section	Ø10x15m	Ø10x20m	Ø10x25m	Ø12x20m	Ø12x25m
Codigo Part Number (Carga Min. Rotura cable) (Min. breaking cable load)	6x37+1	9022325 (5440 kg)	-	900625 (5440 kg)	9032325 (7790 kg)	-
	6x19+1	9040925 (6139 kg)	9041025 (6139 kg)	-	9042025 (8831 kg)	9041125 (8831 kg)

Av. de las Retamas. Parcela:145. 45950. Casarrubios del Monte. Toledo (Spain) Tlf: +34 91 818 82 97
bezares.com | bezares@bezares.com
bezares s.a.

Hidráulico arrastre Bull S40

Bull S40 hydraulic recovery winch

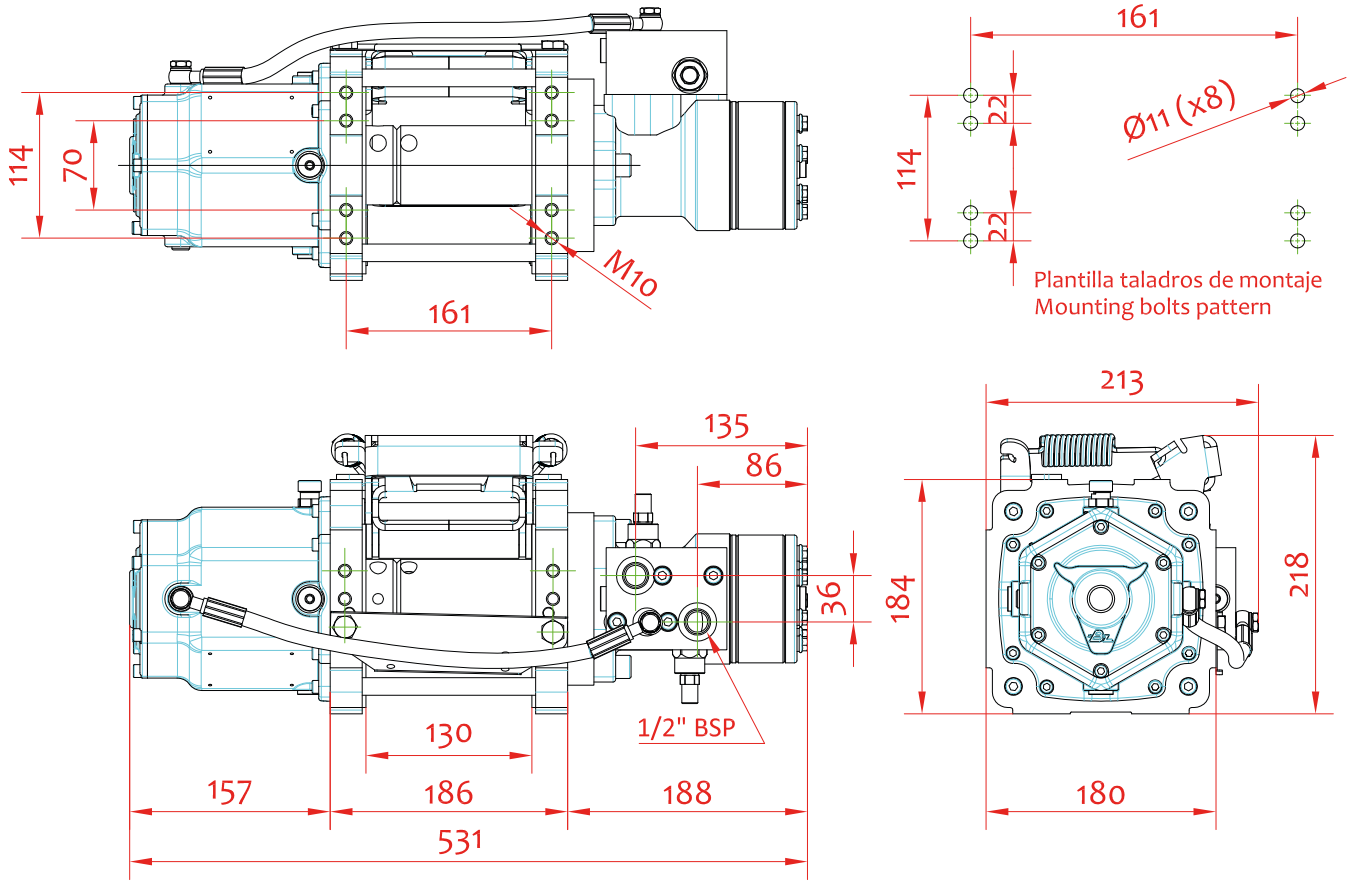

Modelo S40: No se suministra con guia de rodillos ni con embrague

Model S40: Not delivered with roller guide nor any clutch

Hidráulico arrastre Bull
Bull hydraulic recovery winch

Descripción Description

Arrastre hidráulico 4 Ton. con reducción de planetarios en una etapa. Bidireccional, con válvula overcenter y freno mecánico de emergencia con retención del 100% de la carga. Embrague con tirador lateral.
One stage planetary geartrain 4 Tons winch. Birotational and overcenter valve for efficient load control. Disc brake holds 100% load. Side Puller Clutch included.

Datos Principales Main Data

Modelo Model		E40
Código Part Number		9041325
Tiro máximo Maximum pull (kg)	1ª vuelta 1st layer	4200
	4ª vuelta 4th layer	1900
Presión de trabajo Working pressure (bar)		165
Caudal máximo de la bomba Maximum pump delivery (l/min)		50
Veloc. máx. recogida 4ª - 1ª vuelta Max. pulling speed on 4th- 1st layer (m/min)		30 - 15.6
Diámetro del cable Rope diameter (mm)		10
Capacidad recogida en la ultima vuelta Rope capacity on outer layer (m)		28
Peso (Sin accesorios) Weight (Without accessories) (Kg)		30

Opcional: Cable galvanizado con gancho Optional: Galvanized cable with hook

Dimensiones Dimensions	Sección Section	Ø10x15m	Ø10x20m	Ø10x25m	Ø12x20m	Ø12x25m
Codigo Part Number (Carga Min. Rotura cable) (Min. breaking cable load)	6x37+1	9022325 (5440 kg)	-	900625 (5440 kg)	9032325 (7790 kg)	-
	6x19+1	9040925 (6139 kg)	9041025 (6139 kg)	-	9042025 (8831 kg)	9041125 (8831 kg)

Av. de las Retamas. Parcela:145. 45950. Casarrubios del Monte. Toledo (Spain) Tlf: +34 91 818 82 97
bezares.com | bezares@bezares.com
bezares s.a.

9041325

cab. winch

Hidráulico arrastre Bull

Bull hydraulic recovery winch

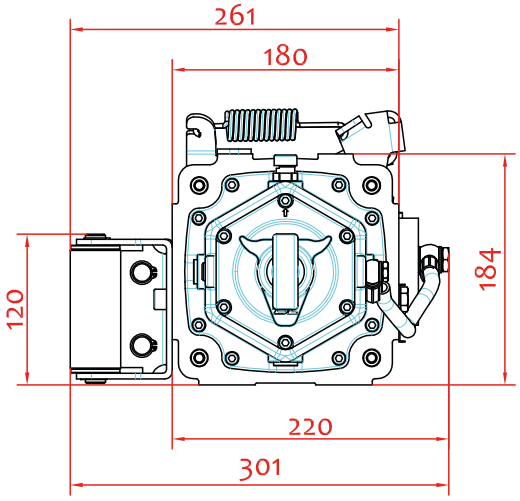

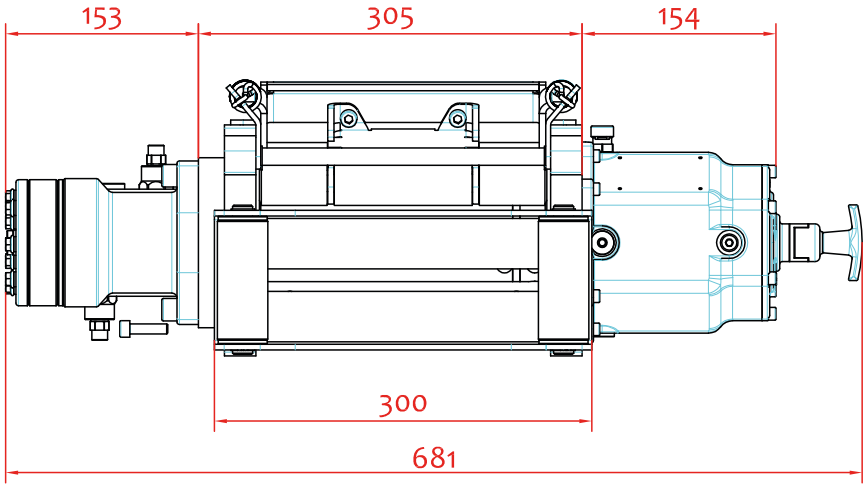

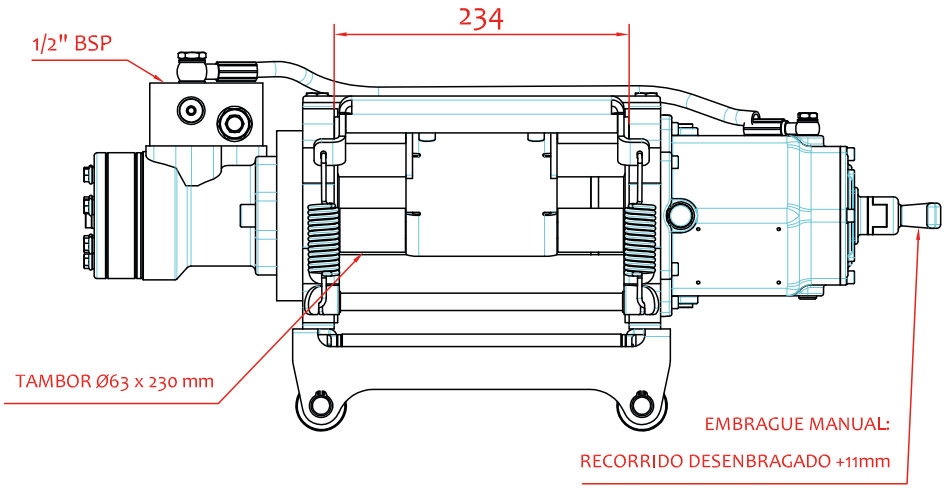

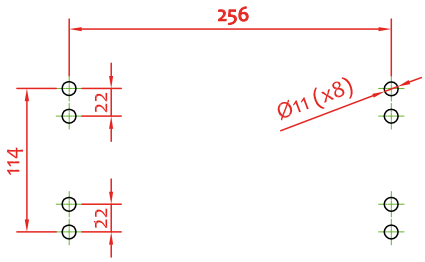

Plantilla taladros de montaje
Mounting bolts pattern

Mammoth - Hidráulico de Arrastre
Mammoth - Hydraulic Recovery Winch

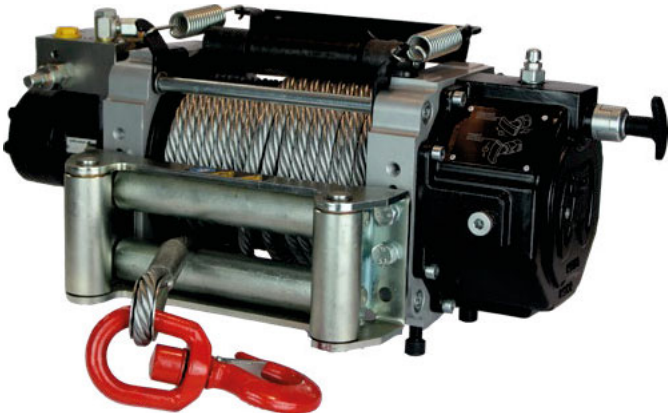

Descripción Description

Cabrestante de arrastre hidráulico de reducción de planetarios en dos etapas. Bidireccional, con válvula overcenter y freno mecánico de emergencia con retención del 100%. Embrague con tirador lateral.

Two stage planetary geartrain winch. Birotational and overcenter valve for efficient load control. Disc brake holds 100% load. Side Puller Clutch included.

Datos Principales Main Data		
Modelo Model	E50	E70
Código Part Number	9038525	9040025
Tipo de embrague Clutch Type	Tirador Puller	Tirador Puller
Tiro máximo en la ultima vuelta Maximum pull on outer layer (kg)	2800 (4)	4600 (3)
Tiro máximo en la 1ª vuelta Maximum pull on 1st layer (kg)	5000	7000
Presión máxima de trabajo Maximum pressure (bar)	170	180
Caudal máximo de la bomba Maximum pump delivery (l/min)	Continuo / Continuous: 50	Intermitente / Intermittent: 60
Veloc. máx. recogida ultima - 1ª vuelta Max. lifitng speed on outer - 1st layer (m/min)	21(4)-13	16(3)-10
Diámetro del cable Rope diameter	12	14
Capacidad recogida en la ultima vuelta Rope capacity on outer layer (m)	25	25
Peso (Sin accesorios) Weight (Without accessories) (Kg)	55	60

Opcional: Cable galvanizado con gancho Optional: Galvanized cable with hook						
Dimensiones Dimensions	Sección Section	Ø10x15m	Ø10x20m	Ø10x25m	Ø12x20m	Ø14x25m
Codigo Part Number (Carga Min. Rotura cable) (Min. breaking cable load)	6x37+1	9022325 (5440 kg)	-	900625 (5440 kg)	9032325 (7790 kg)	906425 (10604 Kg)
	6x19+1	9040925 (6139 kg)	9041025 (6139 kg)	-	9042025 (8831 kg)	-

Av. de las Retamas. Parcela:145. 45950. Casarrubios del Monte. Toledo (Spain) Tlf: +34 91 818 82 97
bezares.com | bezares@bezares.com

Mammoth - Hidráulico de Arrastre

Mammoth - Hydraulic Recovery Winch

E50

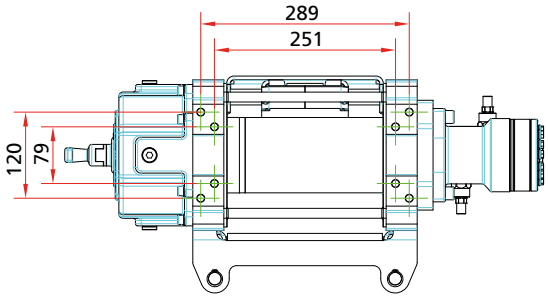

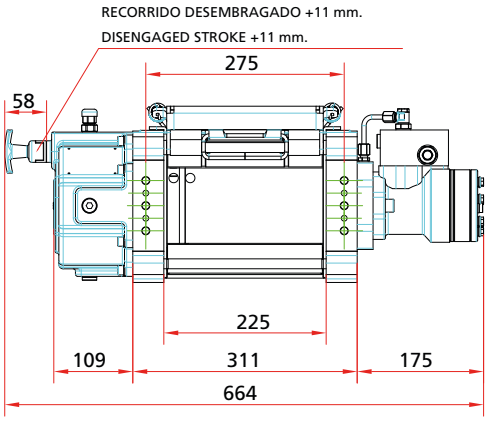

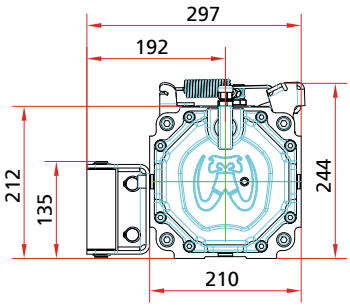

E70

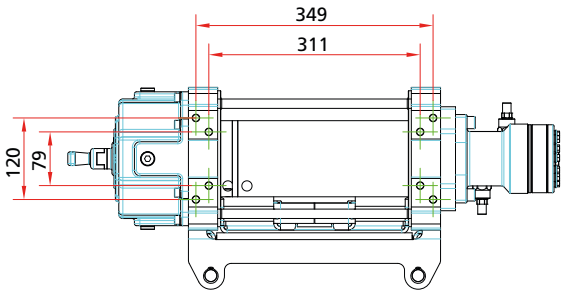

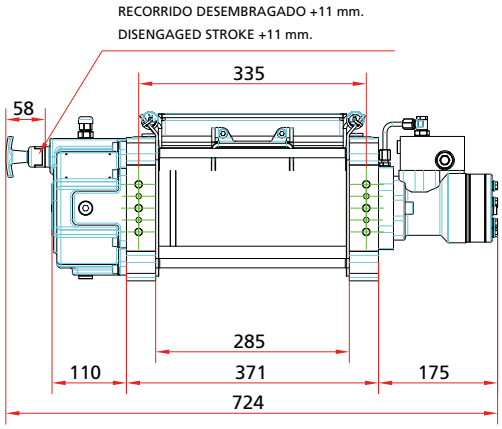

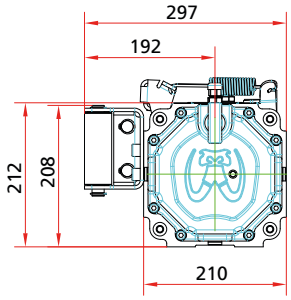

Hidráulico Arrastre
Hydraulic Recovery Winch

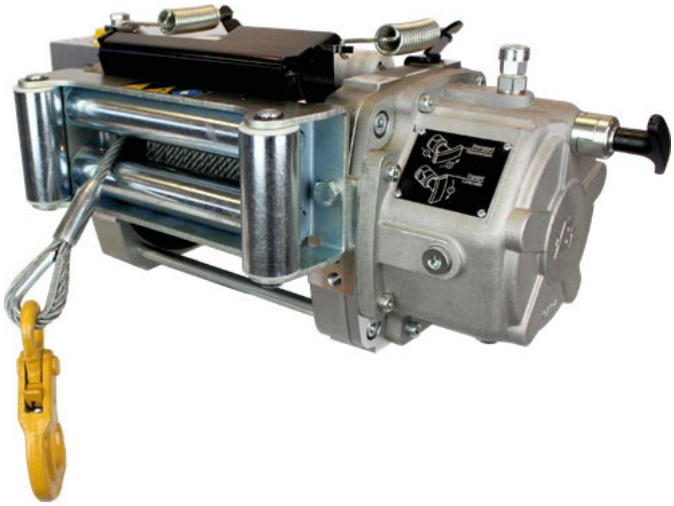

Descripción Description

Cabrestante de arrastre hidráulico de reducción de planetarios en dos etapas. Bidireccional, con válvula overcenter y freno mecánico de emergencia con retención del 100%.

Two stage planetary geartrain winch. Birotational and overcenter valve for efficient load control. Disc brake holds 100% load.

Datos Principales Main Data

Modelo Model	BZC3500PH-C	BZC3500PH-L	BZC4600PH-C	BZC4600PH-L	BZC6800PH-C	BZC 6800PH-L
Codigo embrague manual Part Number manual clutch	9017725	909425	9017825	909525	9019725	9020025
Codigo embrague neumático Part Number pneumatic clutch	9019025	9022425	9019125	9022525	9019625	9020425
Tiro máximo en la ultima vuelta Maximum pull on outer layer (kg)	2300 (4)	2300 (4)	2800 (4)	2800 (4)	4600 (3)	4600 (3)
Tiro máximo en la 1ª vuelta Maximum pull on 1st layer (kg)	3500	3500	4600	4600	6800	6800
Presión máxima de trabajo Maximum pressure (bar)	150	150	150	150	180	180
Caudal máximo de la bomba Maximum pump delivery (l/min)	Continuo / Continuous: 50			Intermitente / Intermittent: 60		
Veloc. máx. recogida ultima - 1ª vuelta Max. lifitng speed on outer - 1st layer (m/min)	25(4)-17	25(4)-17	21(4)-13	21(4)-13	16(3)-10	16(3)-10
Diámetro del cable, max. / min. Rope diameter, max. min. (mm)	12/10	14/10	12	14/12	14	14
Capacidad recogida en la ultima vuelta Rope capacity on outer layer (m)	25 (Ø12) 35 (Ø10)	30 (Ø12) 45 (Ø10)	25 (Ø12)	30 (Ø12)	20 (Ø14)	25 (Ø14)
Peso (Sin cable) Weight (Without wire) (Kg)	55	60	55	60	55	60

Opcional: Cable galvanizado con gancho Optional: Galvanized cable with hook

Dimensiones Dimensions	Sección Section	Ø10x15m	Ø10x20m	Ø10x25m	Ø12x20m	Ø12x25m	Ø14x25m
Codigo Part Number (Carga Min. Rotura cable) (Min. breaking cable load)	6x37+1	9022325 (5440 kg)	-	900625 (5440 kg)	9032325 (7790 kg)	-	906425 (10604 Kg)
	6x19+1	9040925 (6139 kg)	9041025 (6139 kg)	-	9042025 (8831 kg)	9041125 (8831 kg)	-

Av. de las Retamas. Parcela:145. 45950. Casarrubios del Monte. Toledo (Spain) Tlf: +34 91 818 82 97
bezares.com | bezares@bezares.com
bezares s.a.

Hidráulico Arrastre
Hydraulic Recovery Winch

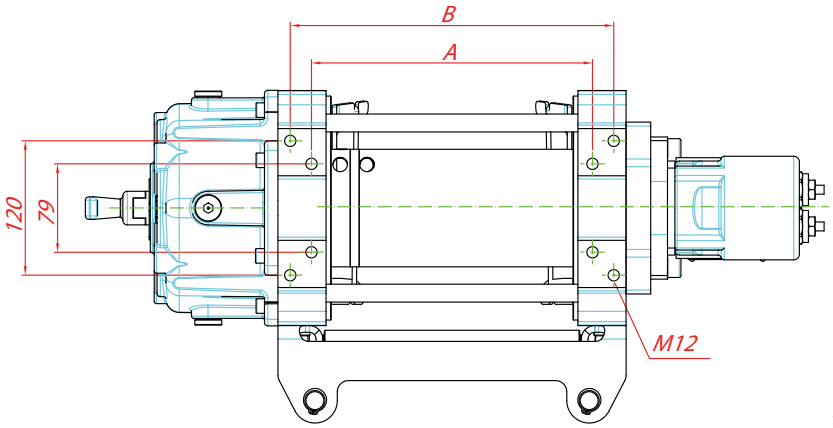

	A	B	C	D	E	F
BZC PH	251	289	311	225	275	660
BZC PHL BZC6000PH	311	349	371	285	335	720

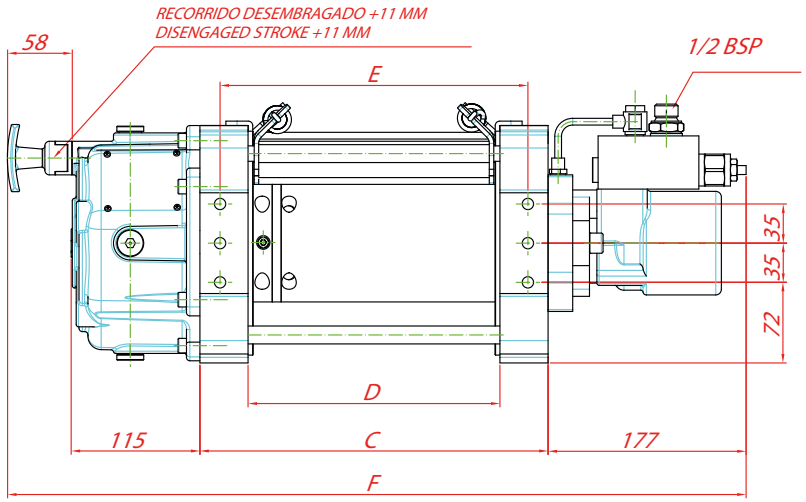

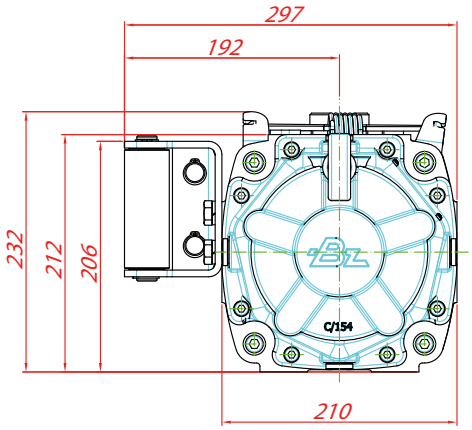

Notas Notes

Dimensiones Dimensions	A	B	C	D	E	F
BZC PH-C	251	289	311	225	275	660
BZC PH-L	311	349	371	285	335	720

Cabrestante Winches

Hidráulico 10000, 15000 Kg
Hydraulic winch 10000, 15000 Kg

Hidráulicos de Arrastre
Hydraulic Recovery

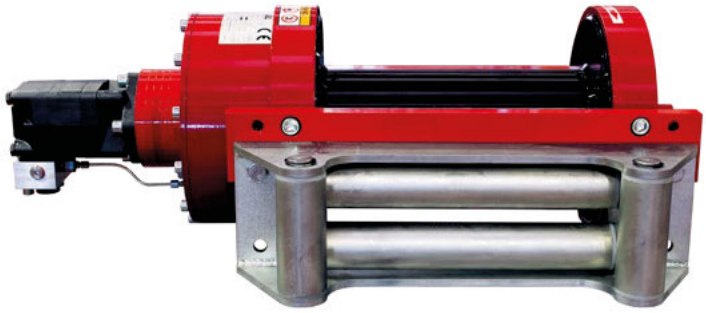

Descripción Description

Cabrestante de arrastre hidráulico con reducción de planetarios, freno automático multi-disco bañado en aceite, válvula de frenado y guía de rodillos.

Hydraulic recovery winch with planetary gears, automatic brake, braking valve, and roller guide.

Datos Principales Main Data		
Código Part Number	9028625	9028725
Tiro Máximo Maximum line pull	10000 Kg	15000 Kg
Presión máxima de trabajo Maximum working pressure	180 bar	
Relación de transmisión Gear ratio	27.14:1	
Embrague Clutch	Por palanca Lever control	
Freno Brake	Automático Automatic	
Guía de rodillos Roller fairlead	4 direcciones 4 way-action	
Caudal máximo del motor Maximum motor flow	75L/min	
Peso neto Net weight	160 Kg	

9028625				
Capa Layer	1	2	3	4
Fuerza de tiro Line Pull (Kg)	10000	8144	6870	5940
Velocidad lineal Line speed (m/min)	10.5	12.9	15.3	17.7
Capacidad de cable Drum capacity (m)	9.3	20.7	34.3	50

9028725				
Capa Layer	1	2	3	4
Fuerza de tiro Line Pull (Kg)	15000	12216	10304	8910
Velocidad lineal Line speed (m/min)	7	8.6	10.2	11.8
Capacidad de cable Drum capacity (m)	9.3	20.7	34.3	50

*Conforme SAE J706. (Cable considerado : Ø18mm) *In accordance with SAE J706. (Wire Ø18mm)

Av. de las Retamas. Parcela:145. 45950. Casarrubios del Monte. Toledo (Spain) Tlf: +34 91 818 82 97
bezares.com | bezares@bezares.com
bezares s.a.

Hidráulico 10000, 15000 Kg

Hydraulic winch 10000, 15000 Kg

Hidráulicos de Arrastre

Hydraulic Recovery

Esquema hidráulico Hydraulic Diagram

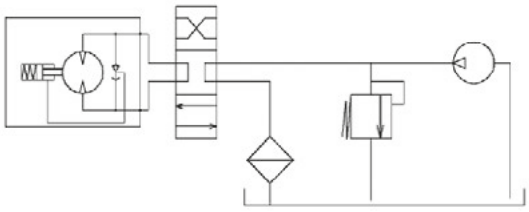

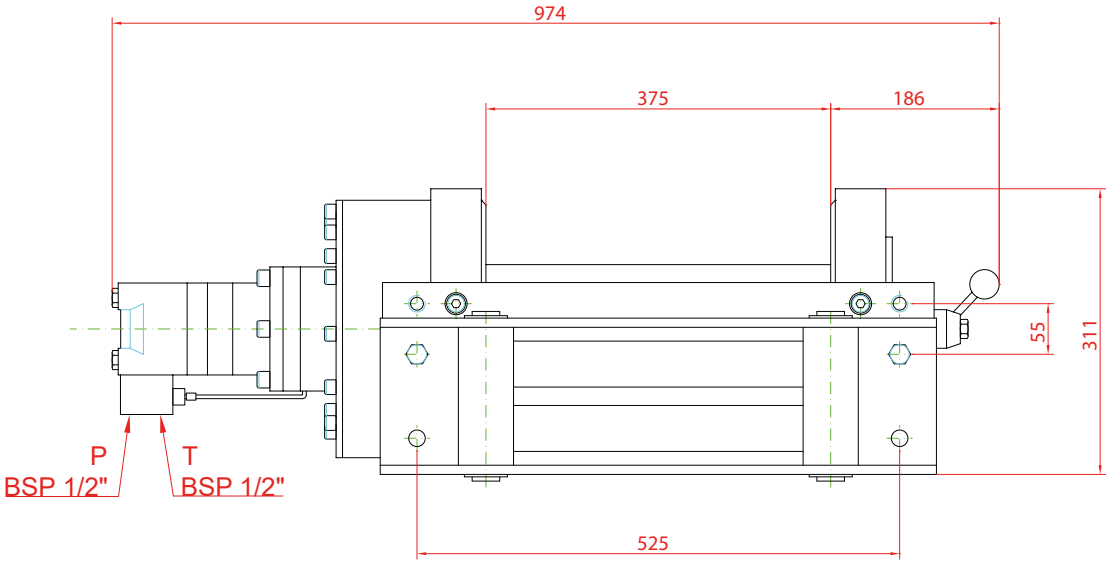

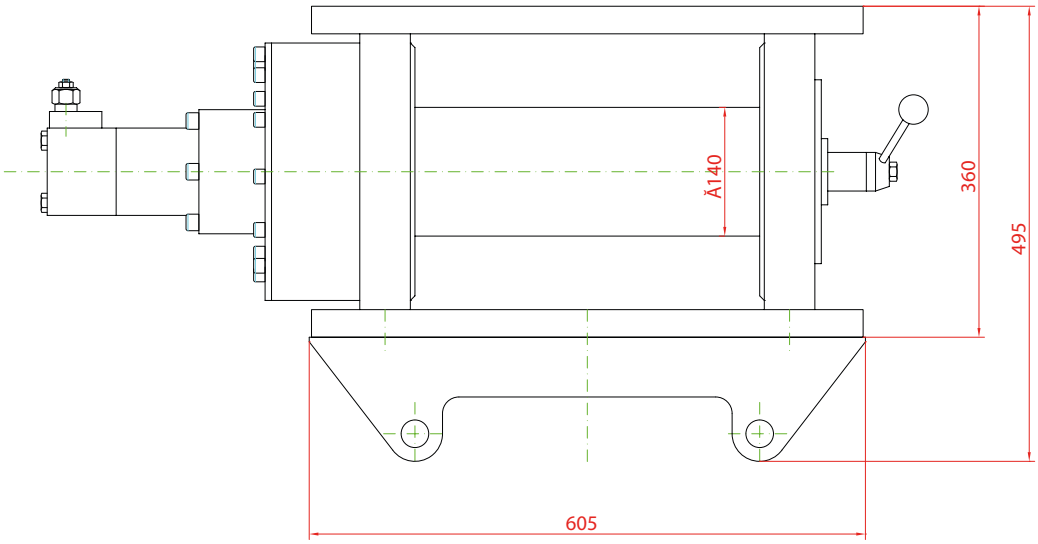

9028825

cab. winch

Hidráulico 20000 Kg
Hydraulic winch 20000 Kg

Hidráulicos de Arrastre
Hydraulic Recovery

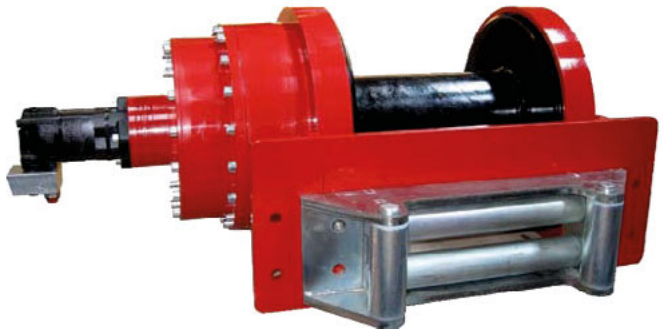

Descripción Description

Cabrestante de arrastre hidráulico con cambio neumático de 2 velocidades, reducción de planetarios, freno automático multi-disco bañado en aceite (aplicado cuando el cabrestante no opera), válvula de frenado y guía de rodillos.

Hydraulic recovery winch with pneumatic shift 2 speeds, planetary gears, automatic brake, (activated in rest position), braking valve, and roller guide.

Datos Principales Main Data	
Tiro Máximo Maximum line pull	20000 Kg
Presión máxima de trabajo Maximum working pressure	180 bar
Relación de transmisión Gear ratio	27.14:1
Embrague Clutch	Neumático Pneumatic
Freno Brake	Automático Automatic
Guía de rodillos Roller fairlead	4 direcciones 4 way-action
Caudal máximo del motor Maximum motor flow	75L/min
Peso neto Net weight	500 Kg

Capa Layer	1	2	3	4	5
Capacidad de cable Drum capacity (m)	9.6	21.5	35.6	52	70.7
Velocidad Lenta Low Speed					
Fuerza de tiro Line pull (Kg)	20000	16190	13600	11724	10303
Velocidad lineal Line speed (m/min)	3.75	4.6	5.5	6.4	7.2
Velocidad Rápida High Speed					
Fuerza de tiro Line pull (Kg)	6600	5343	4488	3869	3400
Velocidad lineal Line speed (m/min)	11.3	13.9	16.6	19.1	21.8

*Conforme SAE J706. (Cable considerado : Ø24mm) *In accordance with SAE J706. (Wire Ø24mm)

Av. de las Retamas. Parcela:145. 45950. Casarrubios del Monte. Toledo (Spain) Tlf: +34 91 818 82 97
bezares.com | bezares@bezares.com
bezares s.a.

Cabrestante Winches

9028825

cab. winch

Hidráulico 20000 Kg

Hydraulic winch 20000 Kg

Hidráulicos de Arrastre

Hydraulic Recovery

Esquema hidráulico Hydraulic Diagram

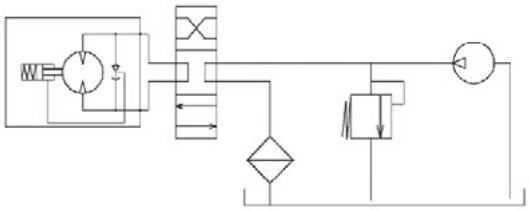

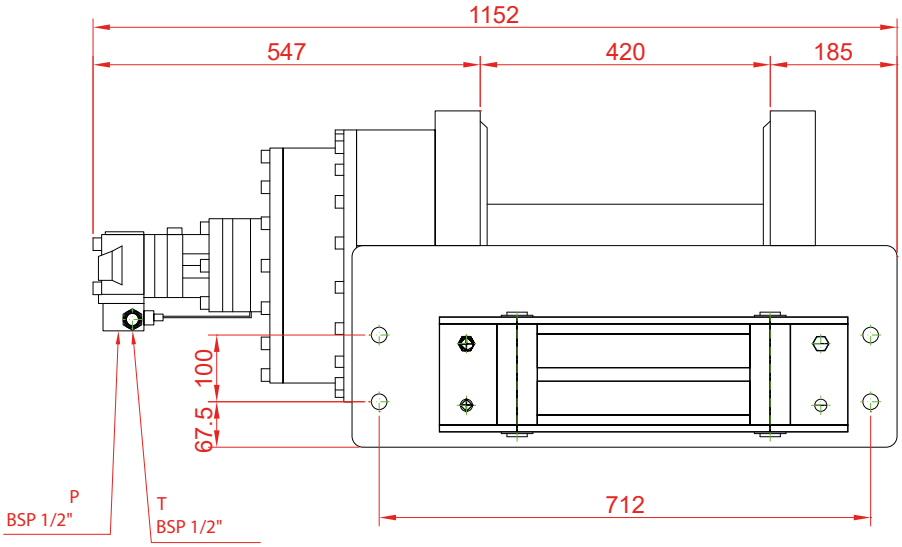

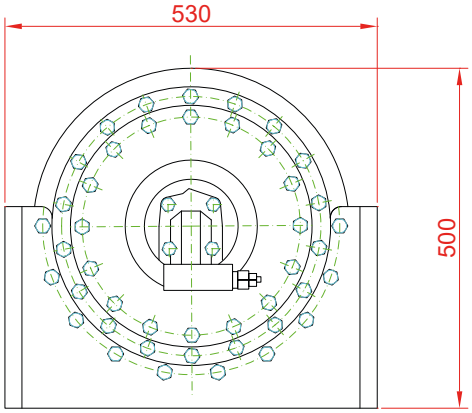

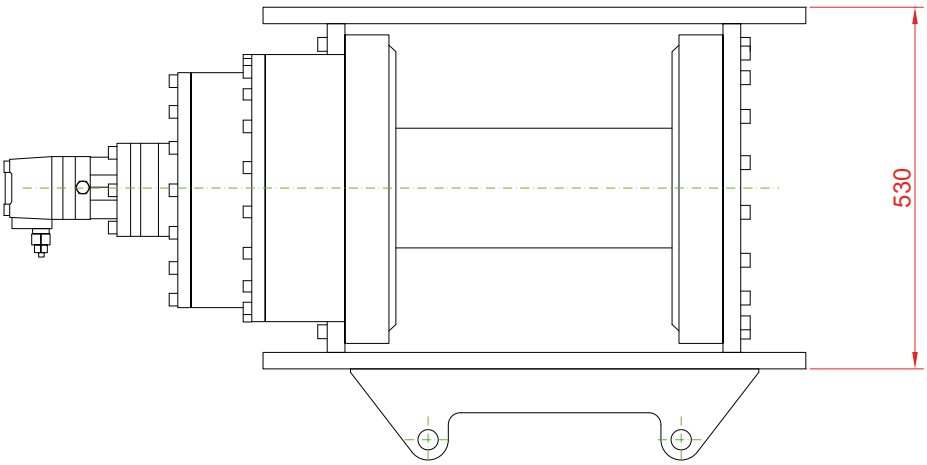

Hidráulico 30000 Kg
Hydraulic winch 30000 Kg

Hidráulicos de Arrastre
Hydraulic Recovery

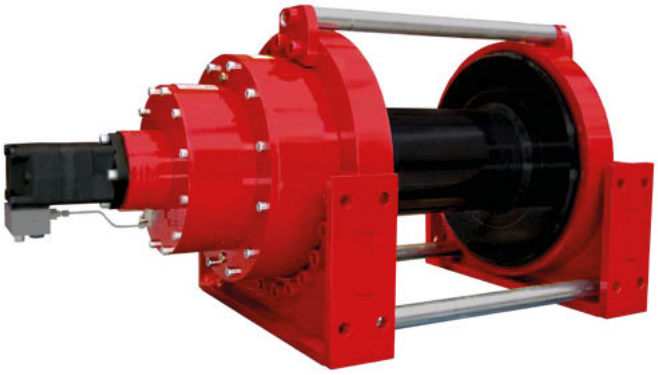

Descripción Description

Cabrestante de arrastre hidráulico con cambio neumático de 2 velocidades, reducción de planetarios, freno automático multi-disco bañado en aceite (aplicado cuando el cabrestante no opera), válvula de frenado y prensacables.

Hydraulic recovery winch with pneumatic shift 2 speeds, planetary gears, automatic brake, (activated in rest position), braking valve, and pressure roller.

Datos Principales Main Data	
Tiro Máximo Maximum line pull	30000 Kg
Presión máxima de trabajo Maximum working pressure	180 bar
Relación de transmisión Gear ratio	27.14:1
Embrague Clutch	Neumático Pneumatic
Freno Brake	Automático Automatic
Guía de rodillos Roller fairlead	4 direcciones 4 way-action
Caudal máximo del motor Maximum motor flow	75L/min
Peso neto Net weight	590 Kg

Capa Layer	1	2	3	4	5
Capacidad de cable Drum capacity (m)	11	25	41	60	81
Velocidad lineal Line speed (m/min)	3,1	3,7	4,4	5,1	5,7
Fuerza de tiro Line pull	30000	24730	21034	18300	16195

*Conforme SAE J706. (Cable considerado : Ø24mm) *In accordance with SAE J706. (Wire Ø24mm)

Av. de las Retamas. Parcela:145. 45950. Casarrubios del Monte. Toledo (Spain) Tlf: +34 91 818 82 97
bezares.com | bezares@bezares.com
bezares s.a.

9031625

cab. winch

Hidráulico 30000 Kg

Hydraulic winch 30000 Kg

Hidráulicos de Arrastre

Hydraulic Recovery

Esquema hidráulico Hydraulic Diagram

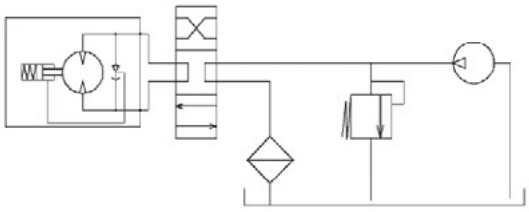

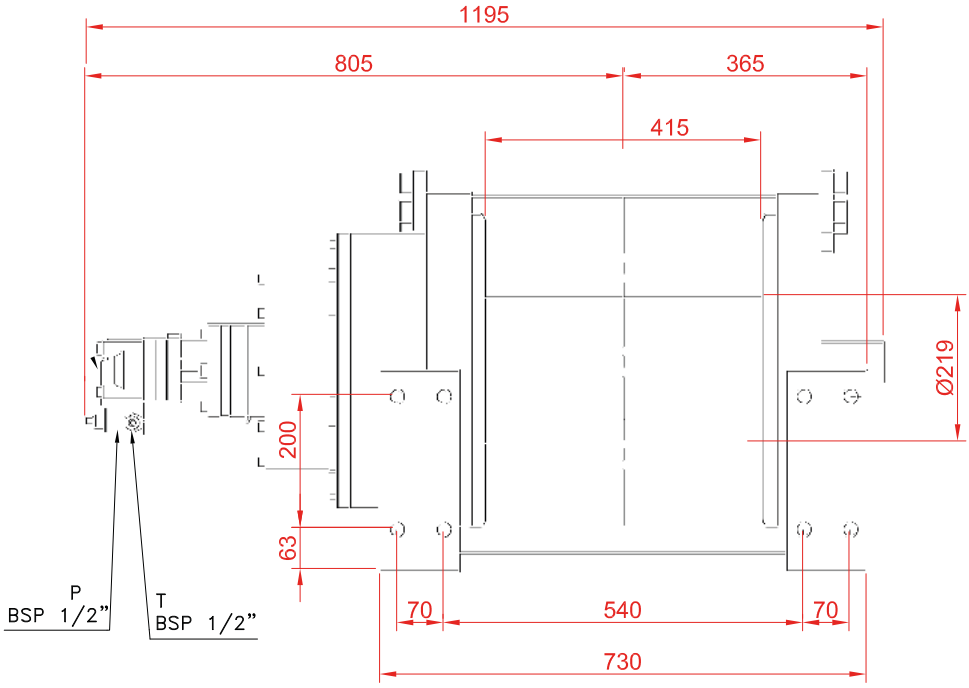

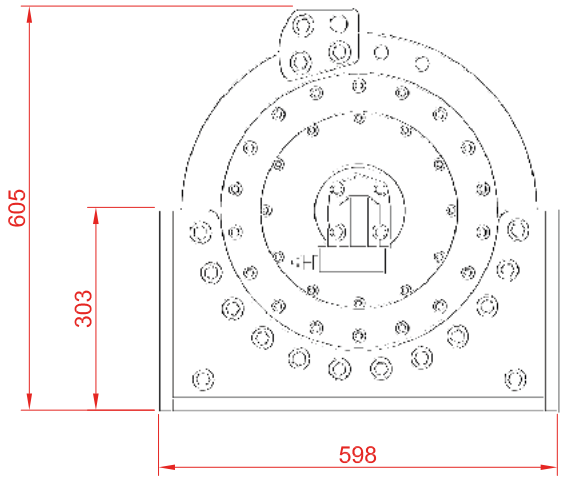

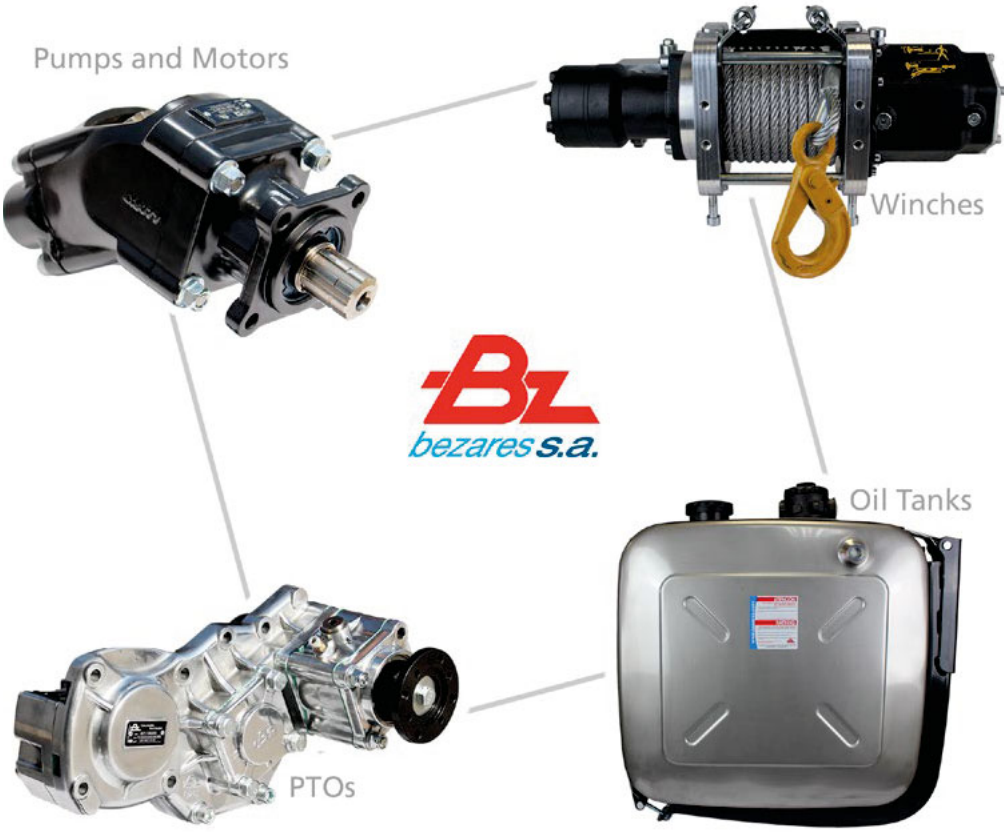

Kits Hidráulicos / Wet Kits

Indice / Contents

Volquete
Dumper 196

Vehículo Pequeño con Minicentral
Small Vehicle Mini Power Pack 197

Vehículo Pequeño con Toma de Fuerza
Small Vehicle with Power Take-off 198

Vehículo Grande
Big Vehicle 201

Vehículo Grande 3 ejes
Big Vehicle Six-Wheeler Truck 202

Kits Equipos Hidráulicos Wet Kits
Volquete
Dumper

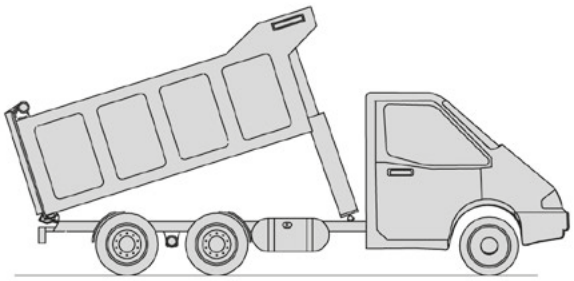

Descripción Description

Configuración estándar de kit hidráulico con minicentral para aplicaciones de volquete sobre vehículo pequeño. Multitud de configuraciones a demanda del cliente.

Standard configuration of wet kit with mini power pack. Specially designed for dumper applications on small vehicles. A lot of configurations in order to adjust the kit to the customer demand.

Datos Principales Main Data

Nº Item	Cant. qt.	Descripción Description
1	1	Minicentral Hidráulica Mini Power-Pack 12/24V Bombas Pumps (0'8, 1'3,1'6,2'1,2'6,3'3,4'2,4'8) Depósitos Tanks 5L, 7.5L, 10L, 15L, 20L
2	2	Empalme macho Male connection 3/8" - 1/2" GAS/BSP
3	1	Botonera cabina 2 pulsadores Cab control 2 buttons
4	1	Latiguillo hidráulico Hydraulic hose 1/2" 1500 mm
5	1	Cilindro hidráulico Hydraulic cylinder (905 - 1330 mm)
6	1	Arandela metaloplástica Metaloplastic washer 1/2"
7	1	Final de carrera End of stroke
8	2	Punto trasero de vuelco Rear dumper point

Av. de las Retamas. Parcela:145. 45950. Casarrubios del Monte. Toledo (Spain) Tlf: +34 91 818 82 97
bezares.com | bezares@bezares.com
bezares s.a.

Vehículo Pequeño con Minicentral
Small Vehicle Mini Power Pack

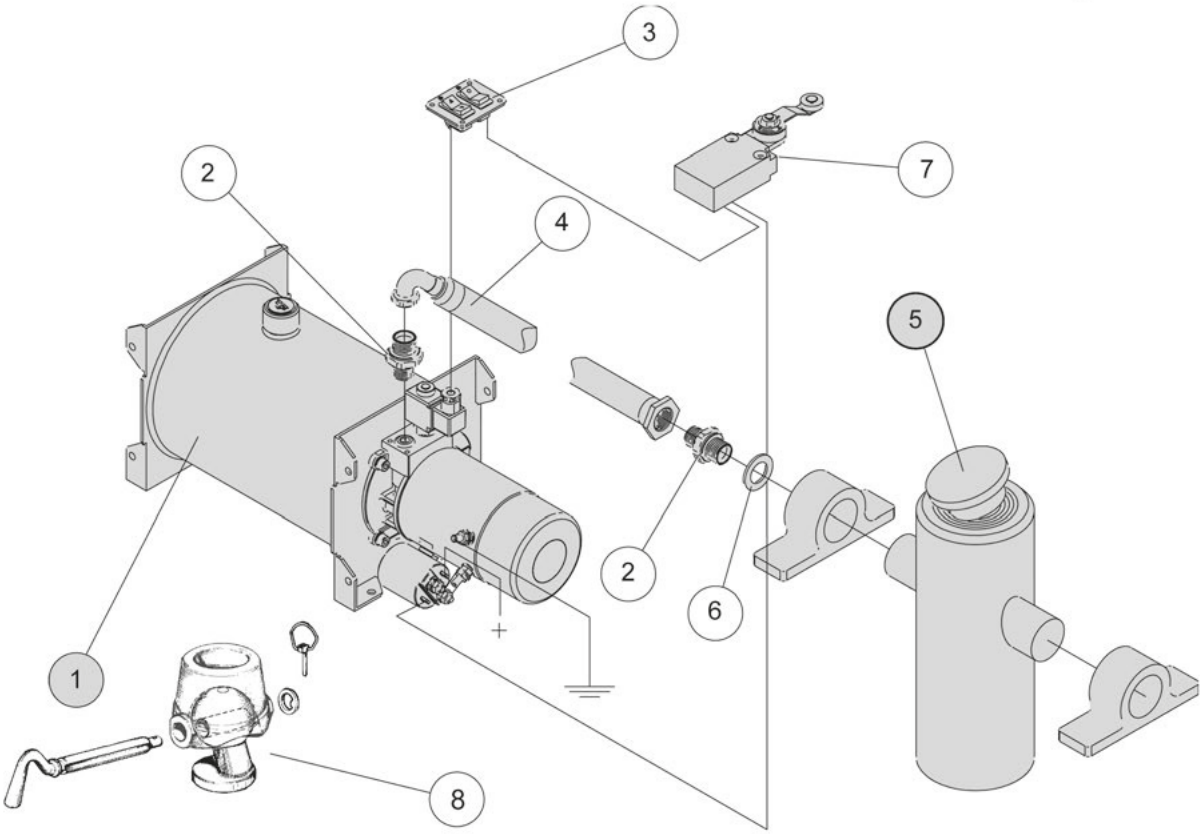

1	Diferentes tipos de depósitos *Different types of oil tanks*

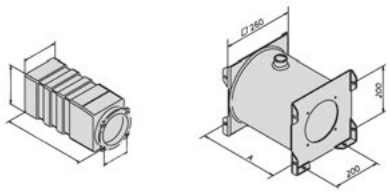

5	Opcional : Cilindro de empuje horizontal o trivuelco Disponemos de una amplia gama de cilindros. Consulte con nuestro departamento comercial. *Optional : horizontal pulling cylinder or three-way tipping cylinder* *We have available a wide range of hydraulic cylinders. Consult with Bezares sales department.*

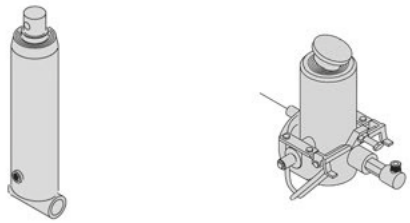

Kits Vehículo Pequeño con Toma de Fuerza
Small Vehicle with Power Take-off

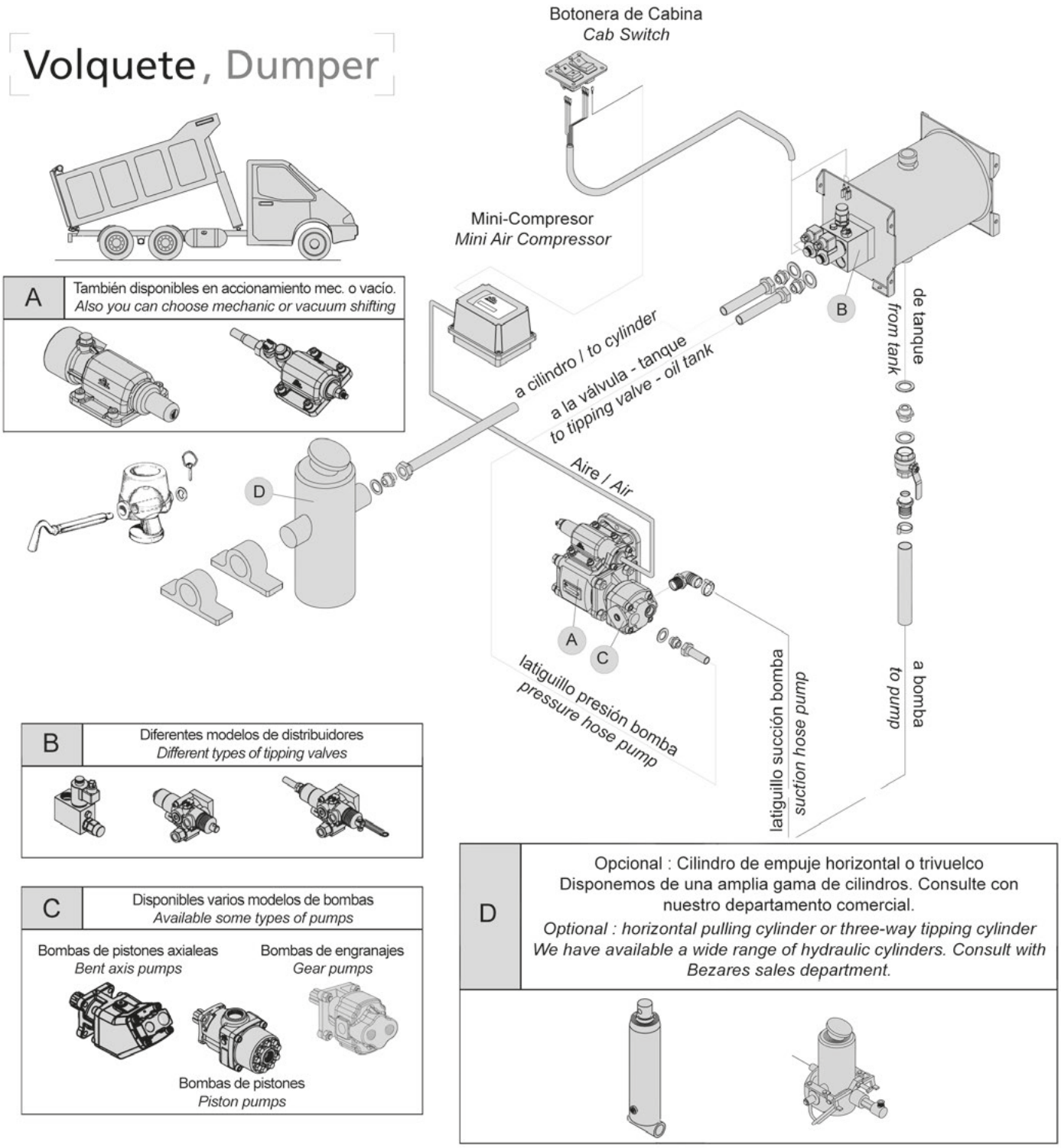

Av. de las Retamas. Parcela:145. 45950. Casarrubios del Monte. Toledo (Spain) Tlf: +34 91 818 82 97
bezares.com | bezares@bezares.com

bezares s.a.

Vehículo Pequeño con Toma de Fuerza Kits

Small Vehicle with Power Take-off

Portavehículos

Recovery Truck

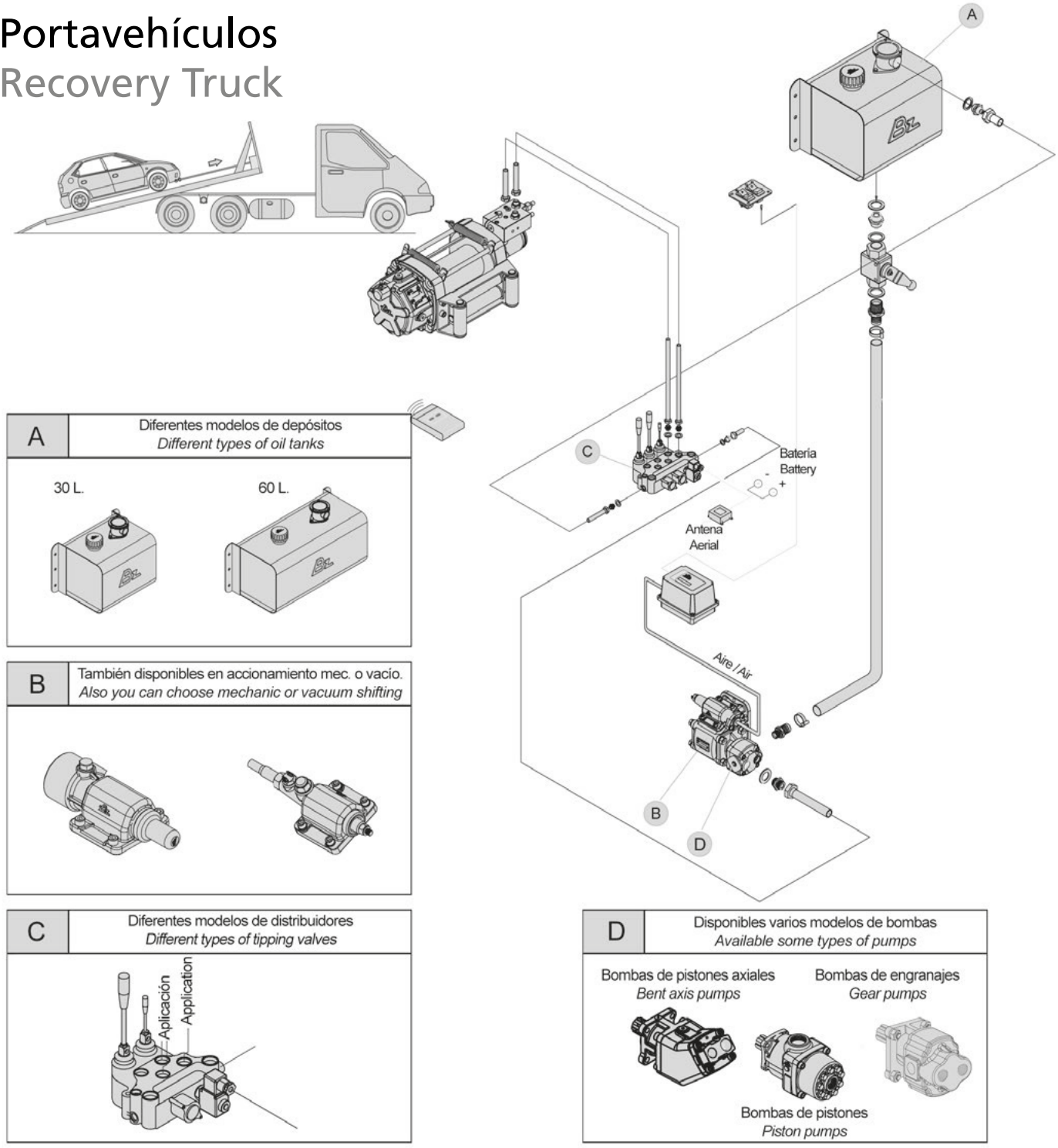

Kits Vehículo Pequeño con Toma de Fuerza
Small Vehicle with Power Take-off

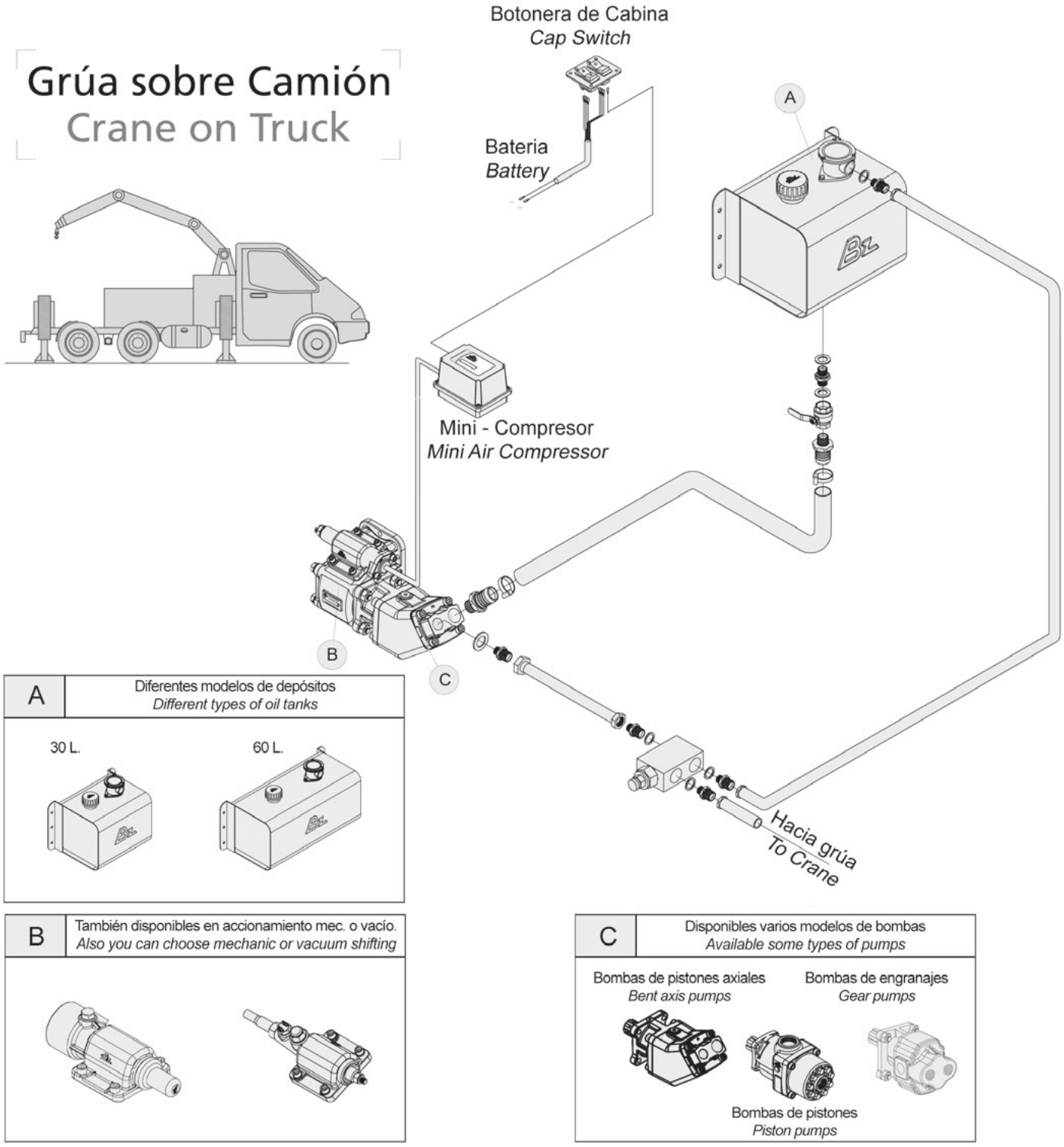

Av. de las Retamas. Parcela:145. 45950. Casarrubios del Monte. Toledo (Spain) Tlf: +34 91 818 82 97
bezares.com | bezares@bezares.com

Vehículo Grande
Big Vehicle

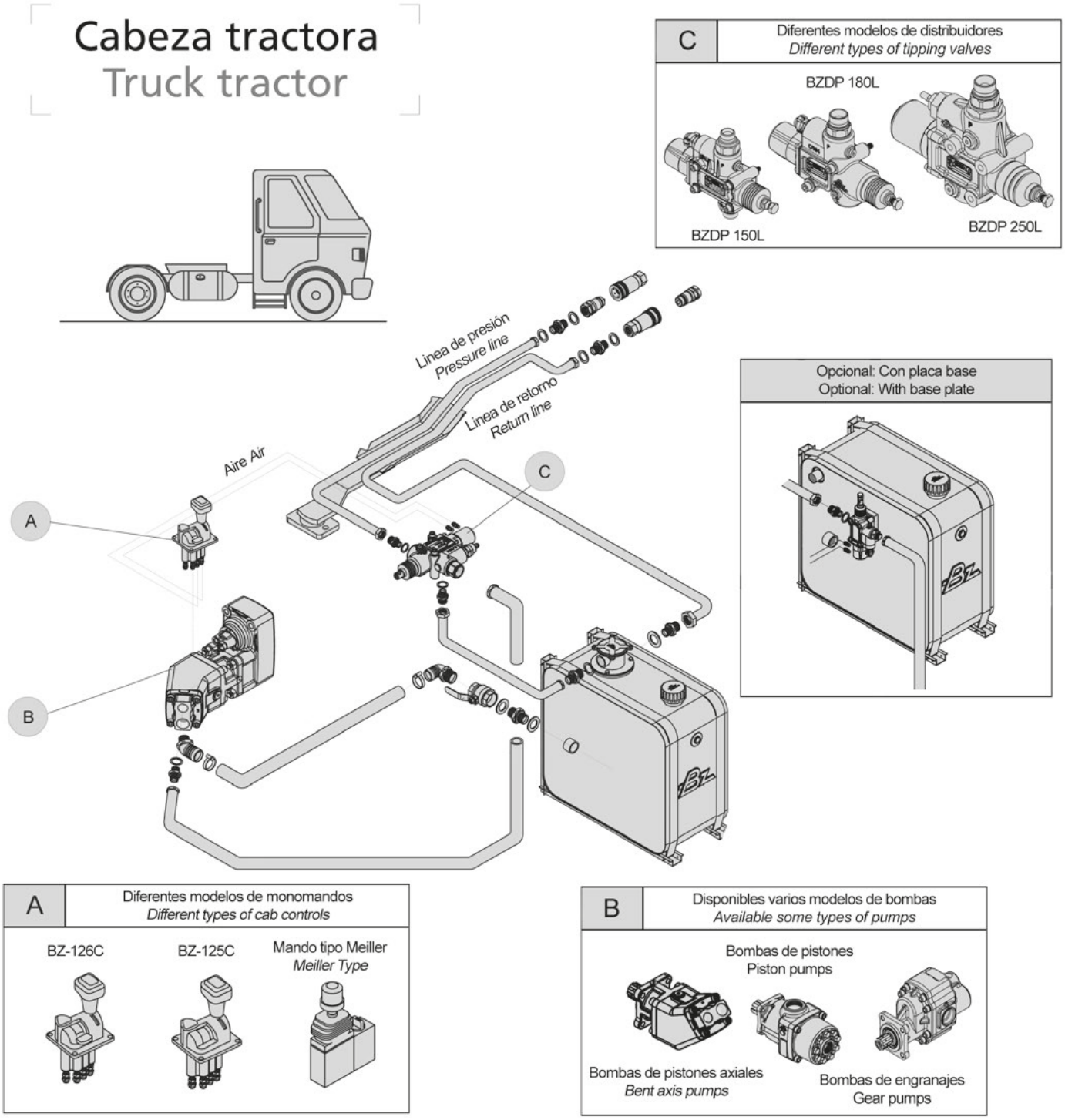

Kits Equipos Hidráulicos Wet Kits

Vehículo Grande 3 ejes

Big Vehicle Six-Wheeler Truck

Volquete, Dumper

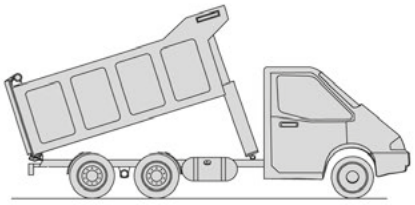

A	También disponibles en accionamiento mec. o vacío. *Also you can choose mechanic or vacuum shifting*

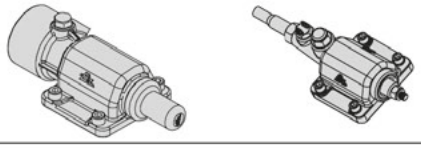

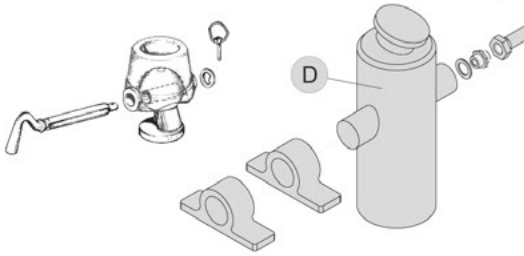

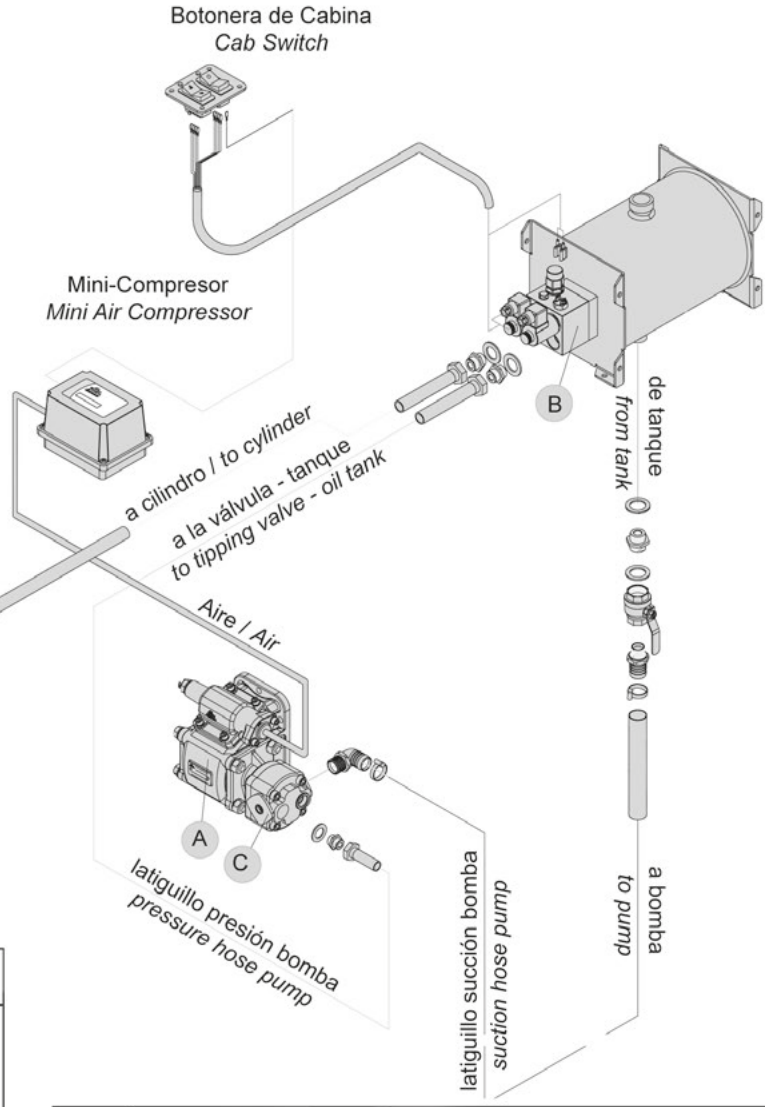

B	Diferentes modelos de distribuidores *Different types of tipping valves*

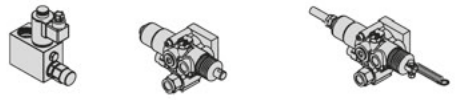

C	Disponibles varios modelos de bombas *Available some types of pumps*

Bombas de pistones axialeas
Bent axis pumps

Bombas de engranajes
Gear pumps

Bombas de pistones
Piston pumps

D	Opcional : Cilindro de empuje horizontal o trivuelco Disponemos de una amplia gama de cilindros. Consulte con nuestro departamento comercial. *Optional : horizontal pulling cylinder or three-way tipping cylinder* *We have available a wide range of hydraulic cylinders. Consult with Bezares sales department.*

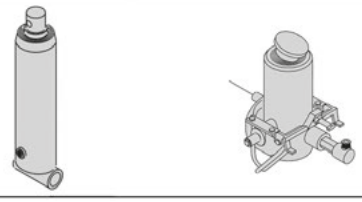

Av. de las Retamas. Parcela:145. 45950. Casarrubios del Monte. Toledo (Spain) Tlf: +34 91 818 82 97
bezares.com | bezares@bezares.com

Vehículo Grande 3 ejes
Big Vehicle Six-Wheeler Truck

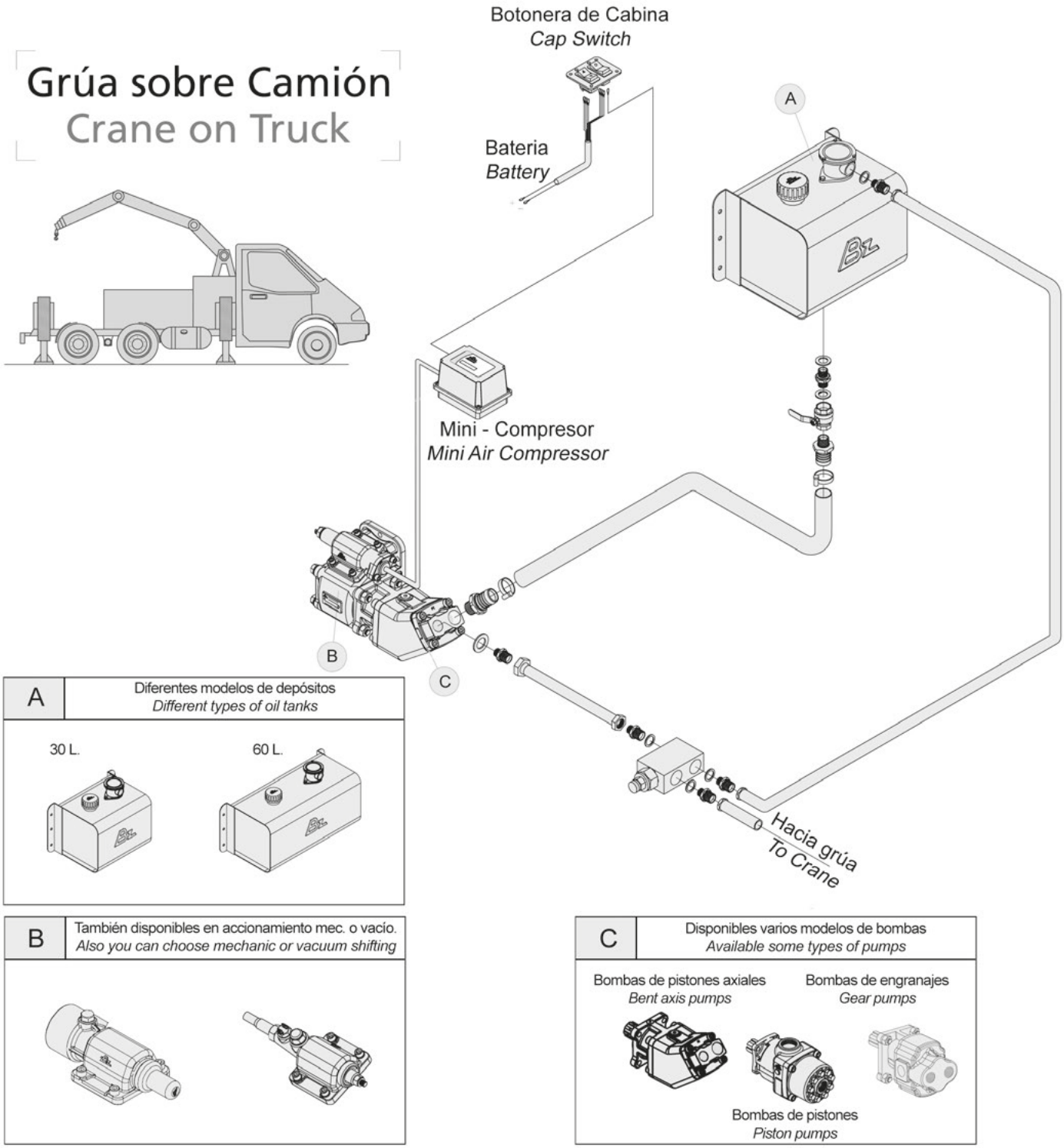

Kits Equipos Hidráulicos Wet Kits
Vehículo Grande 3 ejes
Big Vehicle Six-Wheeler Truck

Basculante + Grúa
Tipper + Crane

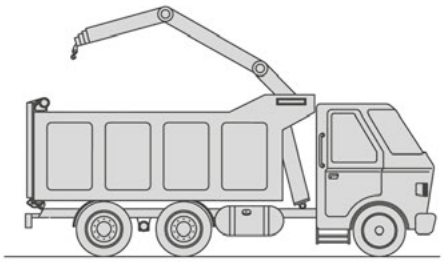

C Diferentes modelos de distribuidores
Different types of tipping valves

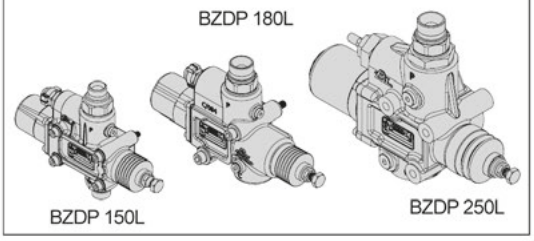

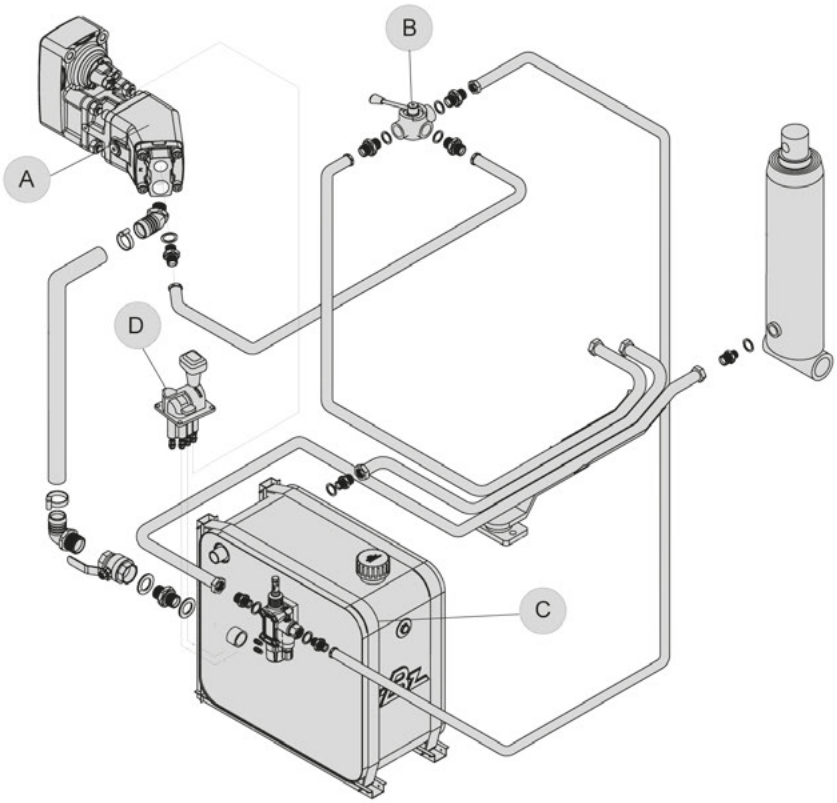

B También disponible versión neumática
We also have pneumatic version

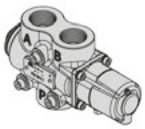

D Diferentes modelos de monomandos
Different types of cab controls

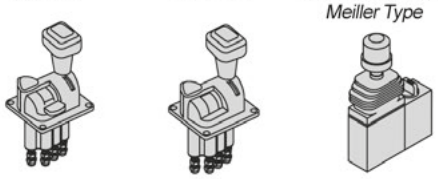

A Disponibles varios modelos de bombas
Available some types of pumps

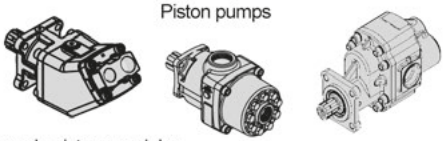

Av. de las Retamas. Parcela:145. 45950. Casarrubios del Monte. Toledo (Spain) Tlf: +34 91 818 82 97
bezares.com | bezares@bezares.com

bezares s.a.

Vehículo Grande 3 ejes
Big Vehicle Six-Wheeler Truck

Grúa - Caudal Variable
Crane - Displacement Pump

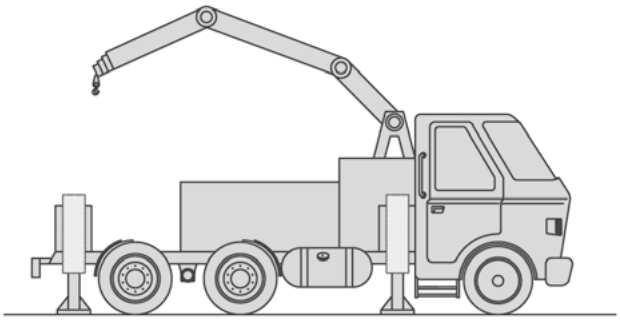

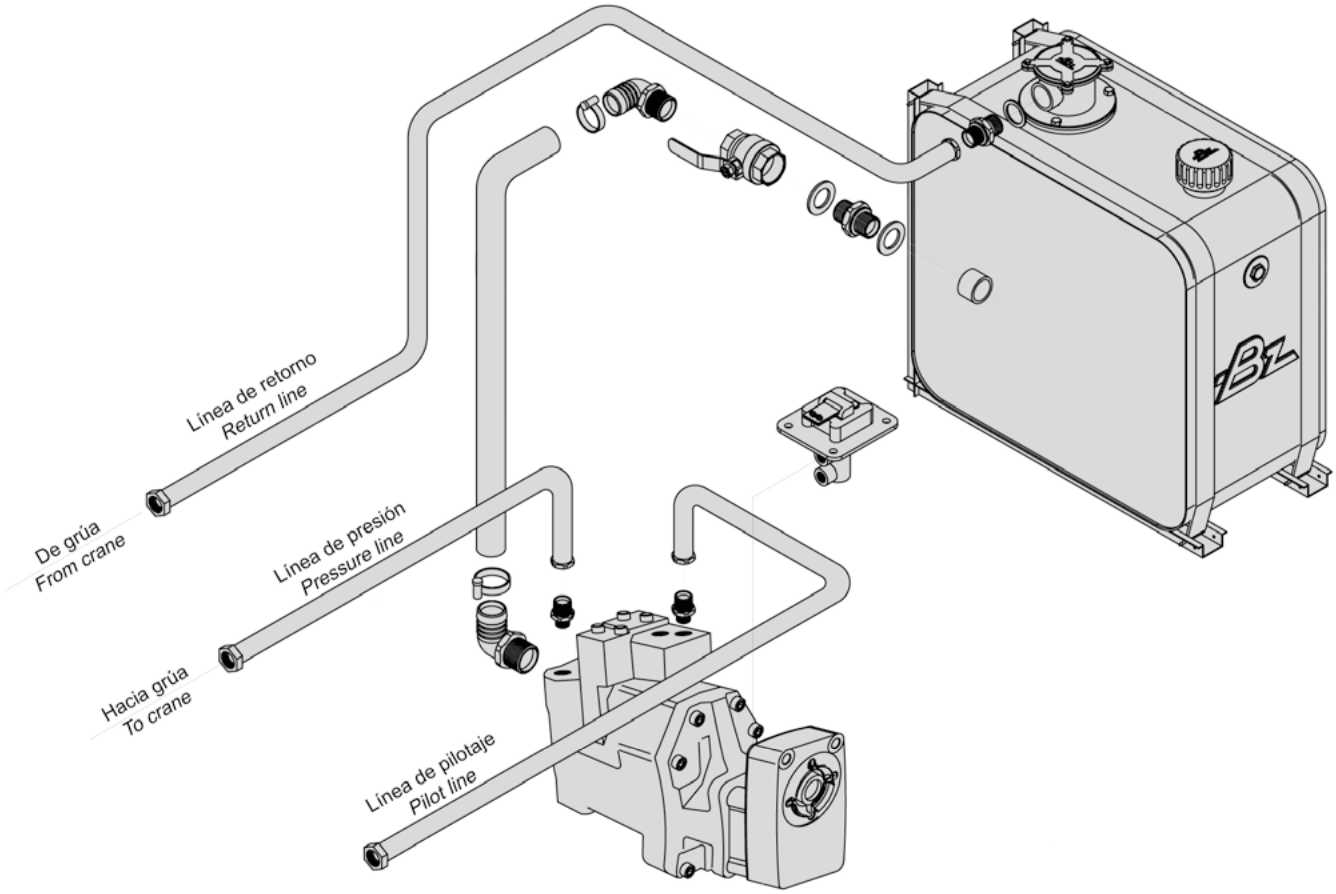

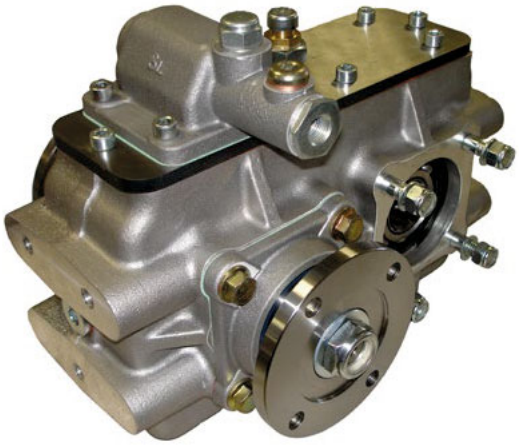

Indice / Contents

Abierta dos salidas
Splitterbox SB 118, SB 154 208

Caja salida 3 bombas
Three Outputs Pump Gearbox 210

Multiplicadora
Gear Up Box 212

Multiplicadora coaxial alta potencia
High power coaxial Gear Up Box 214

Reductora dos relaciones
Two ratios reducer 216

Multiplicadora alta potencia
High power Gear Up Box 218

Multiplicadora Vertical 3 Ejes
3 Shafts vertical Gear Up Box 220

Multiplicadora reforzada para Tractores
Heavy Duty Trac-Power for Tractors 222

Multiplicadora doble salida
Twin Output Gear up box 225

Corte y transferencia
Total Intermediate PTO's 227

Transfer BZ
Split Shaft BZ 230

Kit completo pinza freno (BZ-350)
Mechanical Brake Kit For BZ-350 232

Abierta dos salidas
Splitterbox SB 118, SB 154

Con apoyo
With support

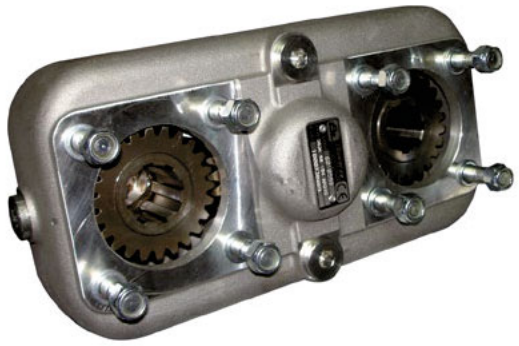

Descripción Description

Caja abierta para dos salidas de plato o bomba con multitud de configuraciones disponible en dos posibles relaciones: 118% y 154%.

Splitter gear up box with two outputs multiple configurations between pump & flange outputs. Available for 118% 154% ratios.

Datos Principales Main Data		
Par máximo de entrada continuo (Nm) Max continuous input torque	700	
Par máx. de entrada punta (Nm) Max. peak input torque	1000	
Peso Weight (Kg)	12.3	
Relación interna Internal ratio	SB 118	1: 1.18
	SB 154	1: 1.54

Códigos y Combinaciones Part Numbers and Combinations							
Tipos de Salidas Output Type		Dos Bombas Two Pumps		Dos platos Two flange		Bomba y Plato Pump and Flange	
		SB 118	SB 154	SB 118	SB 154	SB 118	SB 154
Codigo Part Number	Salidas dependientes Dependent Output	6010699	6010599	6012099	6011999	6012199	6011799
	Salidas independientes Independent Output	6011399	601799	6014899	602399	608999	602499

Av. de las Retamas. Parcela:145. 45950. Casarrubios del Monte. Toledo (Spain) Tlf: +34 91 818 82 97
bezares.com | bezares@bezares.com
bezares s.a.

Abierta dos salidas
Splitterbox SB 118, SB 154

Con apoyo
With support

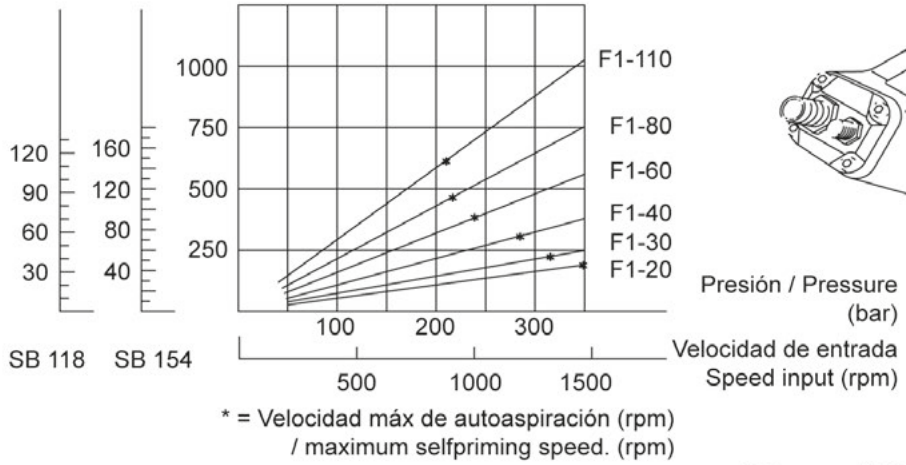

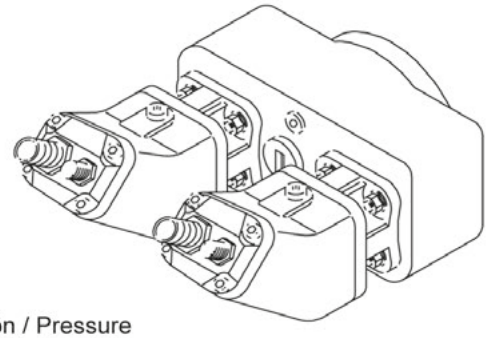

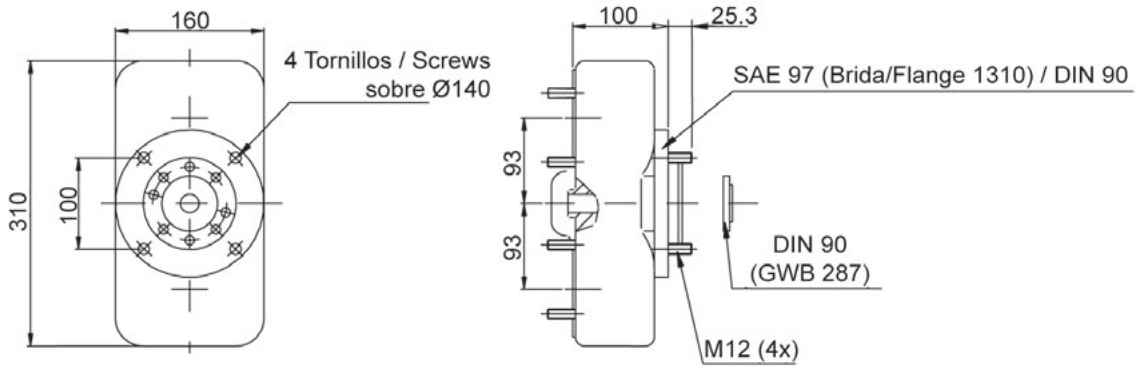

Notas Notes			
1	Par total (Nm) = Par bomba 1 (Nm) + Par bomba II (Nm)	1	Total torque= Pump torque I + Pump torque II
2	Asegúrese que no se sobrepasa el par del PTO ni el eje cardan	2	Be sure that PTO and cardan shafts are not overloaded

Tipo de aceite: SAE 80W 90 Oil type: SAE 80W 90

Racor opcional para montaje horizontal: 9047216
Optional connector for horizontal mounting: 9047216

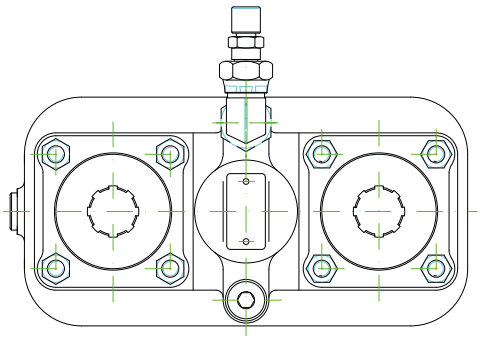

Caja salida 3 bombas
Three Outputs Pump Gearbox

Servicio simultaneo
Simultaneously service

Descripción Description

Caja multiplicadora especial para dar servicio simultaneo a 3 bombas.

Special gear up box for simultaneously running three hydraulic pumps.

Datos Principales Main Data	
Par máximo de entrada Maximum input torque	600
Par máximo continuo en salida 1 individualmente Máximum torque on output 1 individually (Nm) Cont	600
Par máximo continuo en salida 2 individualmente Máximum torque on output 2 individually (Nm) Cont	350
Par máximo continuo en salida 3 individually Máximum torque on output 3 individually (Nm) Cont	350
Potencia máxima de entrada Máx. input power (1000 r.p.m.)	85 C.V. // 63 Kw
Peso en seco Net Weight (Kg)	20,6
Sentido de giro en bombas 1 y 3 Pumps 1 & 3 rotation	Igual al de entrada Equal to input
Sentido de giro en bomba 2 Pump 2 rotation	Contrario al de entrada Opposite to input
Par máximo continuo en 2 salidas conjuntamente Máximum torque on two output jointly (Nm) Cont	Igual o inferior al par de entrada sin sobrepasar el par por salida Equal or lower to input torque
Relación entrada - Salida 1 Input - Output 1 ratio	1: 1
Relación entrada- Salidas 2 y 3 Input - Output 2&3 ratio	1: 1.2

Av. de las Retamas. Parcela:145. 45950. Casarrubios del Monte. Toledo (Spain) Tlf: +34 91 818 82 97
bezares.com | bezares@bezares.com
bezares s.a.

Caja salida 3 bombas
Three Outputs Pump Gearbox

Servicio simultaneo
Simultaneously service

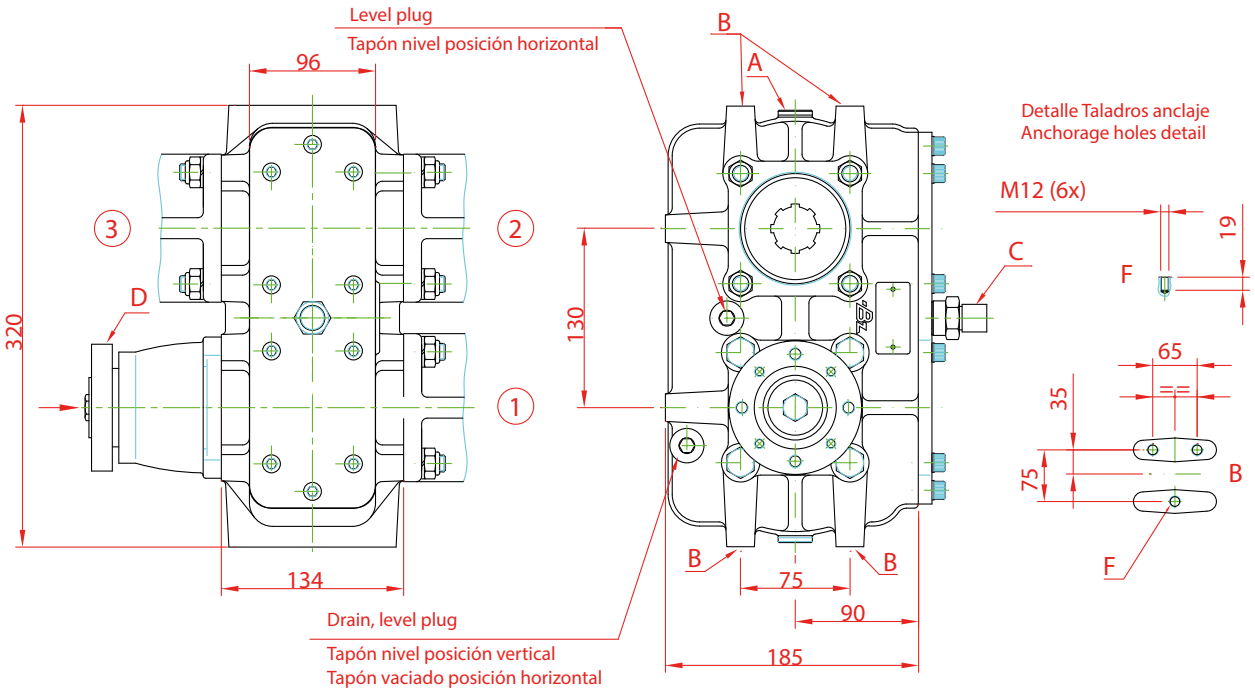

Notas Notes			
A	Tapones de vaciado - llenado y nivel	A	Oil charging, drain, and level plugs
B	Taladros de anclaje.	B	Fitting holes.
C	Desvaporizador	C	Oil vent
D	Plato de transmisión	D	Flange drive

Tipo de aceite: SAE 80W 90 Oil type: SAE 80W 90

Multiplicadora
Gear Up Box

Potencia Media
Medium Duty

Descripción Description

Caja multiplicadora de potencia media disponible en diferentes relaciones internas. Posibilidad de construcción con salida independiente a traves de un pistón mecánico o neumático.

Medium Power Gear up box, available with different internal ratios. Independent output is also possible through a mechanical or pneumatic piston installation.

Datos Principales Main Data		
Par máximo de entrada Máximum torque (Nm) Cont		350
Potencia máxima continua Máx. power continuous		50 C.V. // 37 Kw
Peso en seco Net Weight (Kg)		22
Sentido de giro en entrada y salida Rotation input - output		Opuesto Opposite
Relación interna Internal ratio	600499	1: 1.3
	600399	1: 2.28
	600299	1: 3.6

Av. de las Retamas. Parcela:145. 45950. Casarrubios del Monte. Toledo (Spain) Tlf: +34 91 818 82 97
bezares.com | bezares@bezares.com

Multiplicadora
Gear Up Box

Potencia Media
Medium Duty

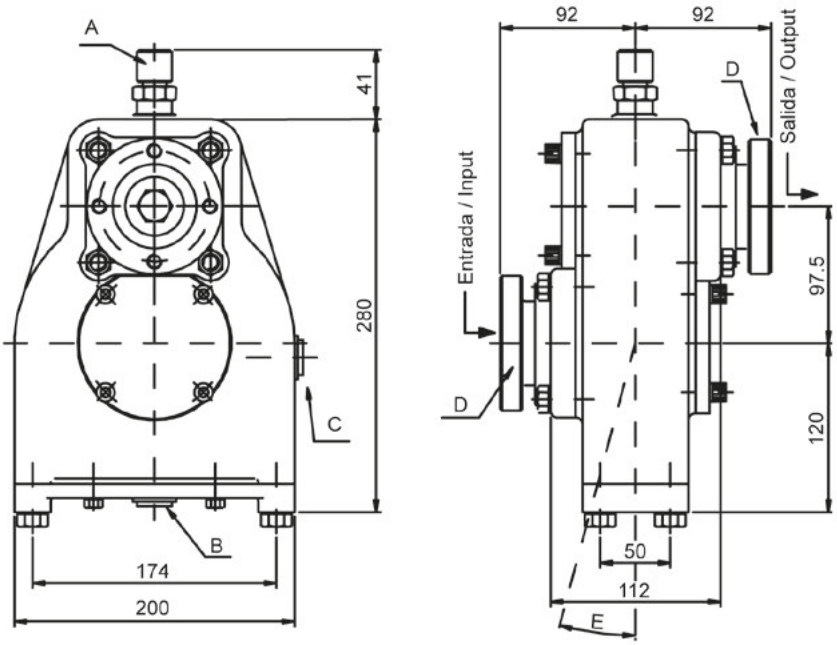

Notas Notes			
A	Desvaporizador	A	Oil vent
B	Tapón de vaciado del aceite	B	Oil drain plug
C	Tapón de nivel de aceite	C	Oil level plug
D	Plato de transmisión	D	Flanges drive
E	Máx. ángulo de montaje: 15°	E	Máx. mounting angle: 15°

Tipo de aceite: SAE 80W 90 Oil type: SAE 80W 90

caja gearbox

Multiplicadora coaxial alta potencia
High power coaxial Gear Up Box

Alta potencia
High power (Heavy Duty)

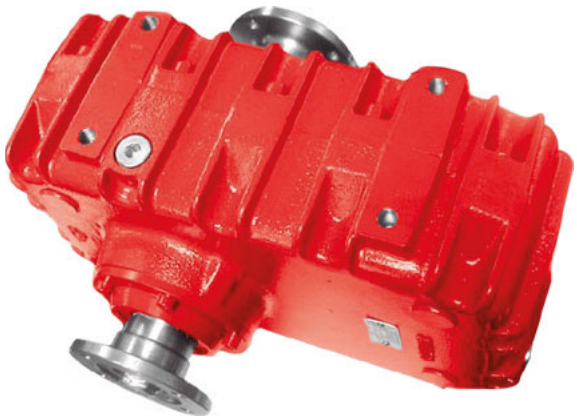

Descripción Description

Caja multiplicadora coaxial de alta potencia disponible en diferentes relaciones internas. Mismo sentido de giro a la entrada y a la salida.

High power coaxial gear up box with different internal ratios available. Input & Output rotations are the same.

Datos Principales Main Data	
Par máximo de entrada Máximum torque (Nm) Cont	940
Potencia máxima continua Máx. power continuous	130 C.V. // 97 Kw
Peso en seco Net Weight (Kg)	59
Sentido de giro en entrada y salida Rotation input - output	Igual / Equal

Códigos y Combinaciones Part Numbers and Combinations							
Relación ratio	1: 1.49	1: 1.86	1: 2	1: 2.50	1: 3.91	1: 4.59	1: 6.54
Codigo Part Number	600699	604599	6011199	604199	600899	600999	607999
Velocidad máx. (rpm) Max. Input Speed	2000	1600	1500	1200	760	650	450

Av. de las Retamas. Parcela:145. 45950. Casarrubios del Monte. Toledo (Spain) Tlf: +34 91 818 82 97
bezares.com | bezares@bezares.com

Multiplicadora coaxial alta potencia
High power coaxial Gear Up Box

Alta potencia
High power (Heavy Duty)

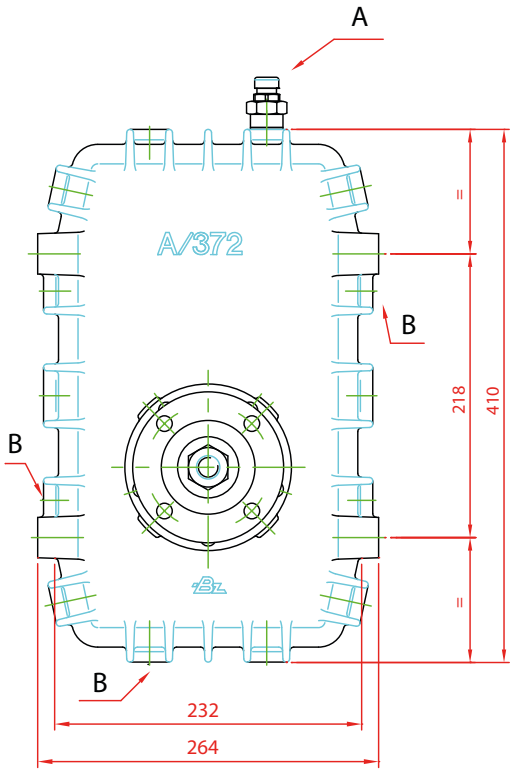

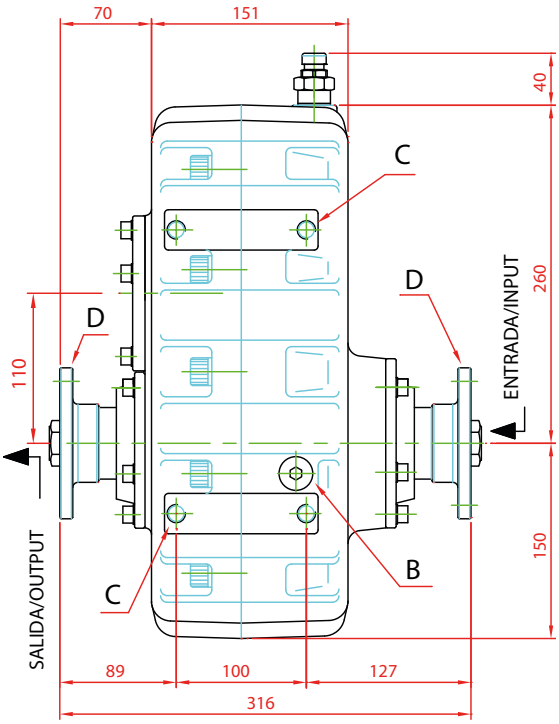

Notas Notes			
A	Desvaporizador	A	Oil vent
B	Tapones de llenado, vaciado y nivel de aceite	B	Oil charging, drain and level plugs
C	Taladros de anclaje. (M14x2)	C	Fitting holes (M14x2)
D	Platos de transmisión	D	Flanges drive

Tipo de aceite: SAE 80W 90 Oil type: SAE 80W 90

603899

caja gearbox

Reductora dos relaciones
Two ratios reducer

Alta potencia
High power (Heavy Duty)

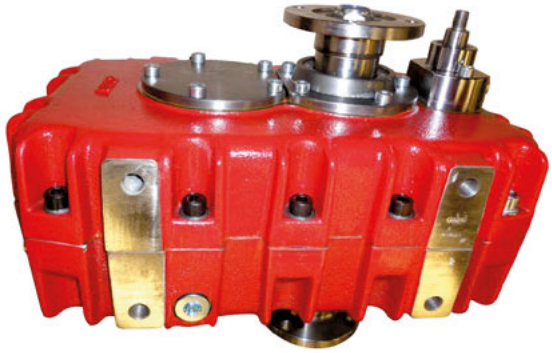

Descripción Description

Caja multiplicadora coaxial de alta potencia con 2 relaciones internas. Mismo sentido de giro a la entrada y a la salida.

High power coaxial gear up box with different internal ratios. Input & Output rotations are the same.

Datos Principales Main Data		
Par máximo de entrada Máximum torque (Nm) Cont	700	
Potencia máxima continua Máx. power continuous	100 C.V. // 75 Kw	
Peso en seco Net Weight (Kg)	60	
Sentido de giro en entrada y salida Rotation input - output	Igual / Equal	
Relación Ratio	Directa / Top speed	1:1
	Desmultiplicada / Reduced	1:0.35

Av. de las Retamas. Parcela:145. 45950. Casarrubios del Monte. Toledo (Spain) Tlf: +34 91 818 82 97
bezares.com | bezares@bezares.com

bezares s.a.

Reductora dos relaciones
Two ratios reducer

Alta potencia
High power (Heavy Duty)

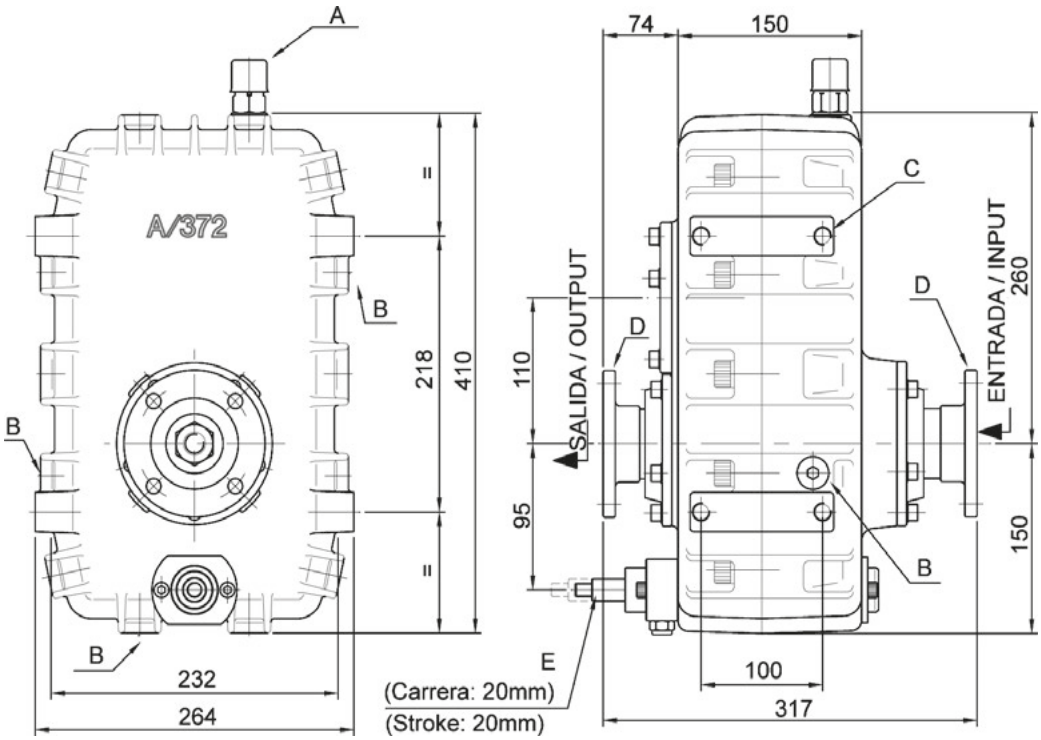

Notas Notes			
A	Desvaporizador	A	Oil vent
B	Tapones de llenado, vaciado y nivel de aceite	B	Oil charging, drain and level plugs
C	Taladros de anclaje. (M14x2) (8x)	C	Fitting holes (M14x2) (8x)
D	Platos de transmisión	D	Flanges drive
E	Accionamiento Mecánico	E	Mechanical Shifting

Tipo de aceite: SAE 80W 90 Oil type: SAE 80W 90

Multiplicadora alta potencia
High power Gear Up Box

Alta potencia
High power (Heavy Duty)

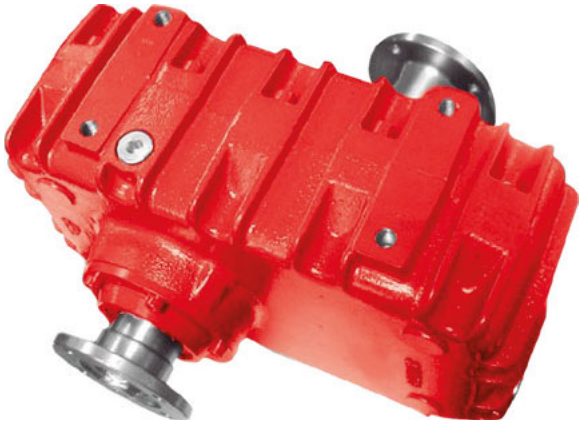

Descripción Description

Caja Multiplicadora de alta potencia disponible en diferentes relaciones internas. Diferente sentido de giro a la entrada y salida.

High Power gear up box with different internal ratios available. Diferent rotation input and output.

Datos Principales Main Data	
Par máximo de entrada Máximum torque (Nm) Cont	940
Potencia máxima continua Máx. power continuous	130 C.V. // 97 Kw
Peso en seco Weight (kg)	59
Capacidad Max. Nivel Aceite Max. Oil Level Capacity	2 L
Sentido de giro en entrada y salida Rotation input - output	Opuesto Opposite

Códigos y Combinaciones Part Numbers and Combinations						
Relación Ratio	1: 1.11	1: 1.20	1: 1.75	1: 1.90	1: 2.44	1: 2.92
Codigo Part Number	603799	601599	601399	604299	601499	604099

Av. de las Retamas. Parcela:145. 45950. Casarrubios del Monte. Toledo (Spain) Tlf: +34 91 818 82 97
bezares.com | bezares@bezares.com

Multiplicadora alta potencia
High power Gear Up Box

Alta potencia
High power (Heavy Duty)

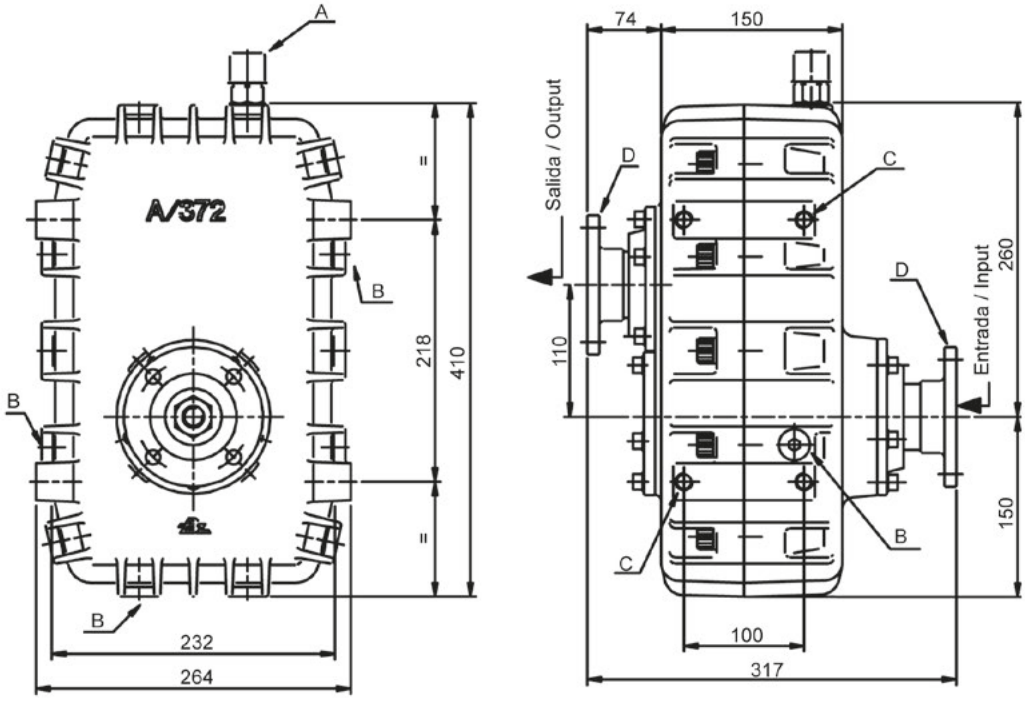

Notas Notes			
A	Desvaporizador	A	Oil vent
B	Tapones de llenado, vaciado y nivel de aceite	B	Oil charging, drain, and level plugs
C	Taladros de anclaje. (M14x2)	C	Fitting holes (M14x2)
D	Platos de transmisión	D	Flanges drive

Tipo de aceite: SAE 80W 90 Oil type: SAE 80W 90

Multiplicadora Vertical 3 Ejes
3 Shafts vertical Gear Up Box

Alta potencia
High power (Heavy Duty)

Descripción Description

Caja multiplicadora vertical de alta potencia. Entrada inferior, salida superior. Disponible en diferentes relaciones internas.

High power vertical gear up box, bottom input-upper output. Different internal ratios are available.

Datos Principales Main Data	
Par máximo de entrada Maximum torque	940
Potencia máxima continua Máx. power continua	130 C.V. // 97 Kw
Peso en seco Weight (kg)	59
Sentido de giro de entrada y Salida Rotation input - output	Igual Equal

Códigos y Combinaciones Part Numbers and Combinations				
Relación Ratio	1: 1.86	1: 2	1: 2.5	1: 4.59
Código (estándar) Part Number (standard)	608199	609999	609099	609499
Entrada / Salida mismo lado Input / Output: same side			6015199	6015099

Av. de las Retamas. Parcela:145. 45950. Casarrubios del Monte. Toledo (Spain) Tlf: +34 91 818 82 97
bezares.com | bezares@bezares.com

Multiplicadora Vertical 3 Ejes
Shafts vertical Gear Up Box

Alta potencia
High power (Heavy Duty)

Estándar Standard	Especial Special

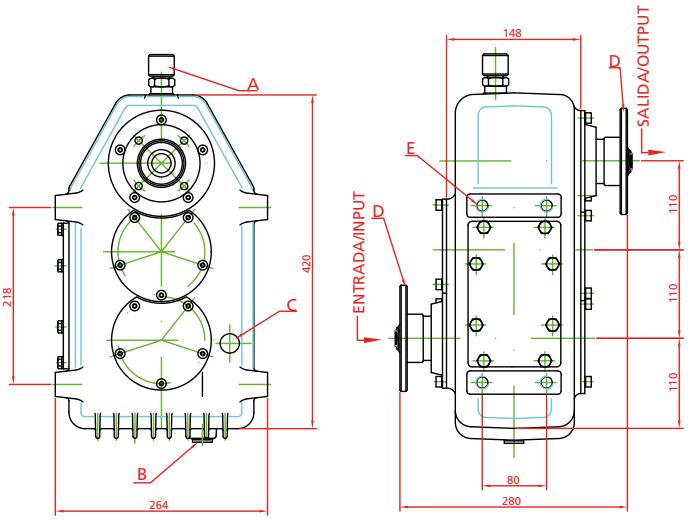

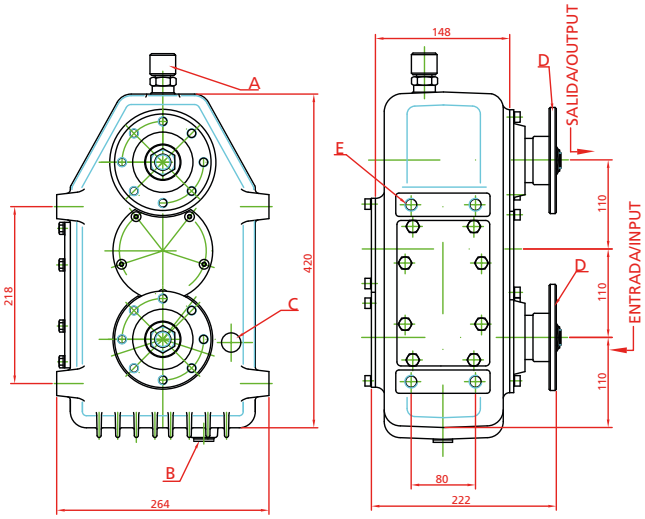

Notas Notes			
A	Tapón desvaporizador	A	Oil vent
B	Tapón de vaciado del aceite	B	Oil drain plug
C	Tapón de nivel de aceite	C	Oil level plug
D	Platos de transmisión	D	Flanges drive
E	Taladros de anclaje M14x2	E	Fitting holes M14x2

Tipo de aceite: SAE 80W 90 Oil type: SAE 80W 90

Multiplicadora reforzada para Tractores
Heavy Duty Trac-Power for Tractors

Descripción Description

Caja multiplicadora especial para tractor con diferentes tipos de salida (SAE B, SAE BB, ISO). Fabricada en Aluminio templado de alta resistencia . Con rodamientos de rodillos cónicos.

Special Trac-Power to connect ISO 4 bolts pumps different output types (SAE B, SAE BB, ISO). With taper roller bearing.

Datos Principales Main Data				
Par máximo de entrada (Nm) Máximum torque	800			
Potencia Max. Cont. Entrada a 1000 r.p.m. Máx. continuous power input to 1000 r.p.m	110 C.V. // 82 Kw			
Potencia Max. Cont. Entrada a 540 r.p.m. Máx. continuous power input to 540 r.p.m	62 C.V. // 46 Kw			
Par máximo continuo en salida de bomba Máximum Cont torque on output pump (Nm)	530	320	210	180
Relación Interna (*) Internal ratio	15 (1:1,5)	25 (1:2,5)	38 (1:3,8)	45 (1:4,5)
Peso en seco Weight (Kg)	14			
Sentido de giro en entrada y salida Rotation (Input - Output)	Opuesto Opposite			

Código:
Part Number: 80038 { DA / RA / RB / RN / GA } 1

DA : ISO 4 bolts (Standard)
RA* : SAE B Z=13
RB* : SAE BB Z=15
RN* : Round shaft Ø22,22
GA* : Group 3 (Shaft form E)
GZ* : Group 2 (Shaft form E)
GB* : Group 3.5 (Shaft form A - Roquet Type)

1 : Eje Macho / Ciego
Male Shaft / Blocked up

2 : Eje Hembra / Hembra
Female Shaft / Female

3 : Eje Macho / Hembra
Male Shaft / Female

4 : Eje Hembra / Macho
Female Shaft / Male

5 : Eje Hembra / Ciego
Female Shaft / Blocked up

6 : Eje Macho / Macho
Male Shaft / Male

(*) Consultar disponibilidad. Consult availability

Av. de las Retamas. Parcela:145. 45950. Casarrubios del Monte. Toledo (Spain) Tlf: +34 91 818 82 97
bezares.com | bezares@bezares.com
bezares s.a.

Multiplicadora reforzada para Tractores
Heavy Duty Trac-Power for Tractors

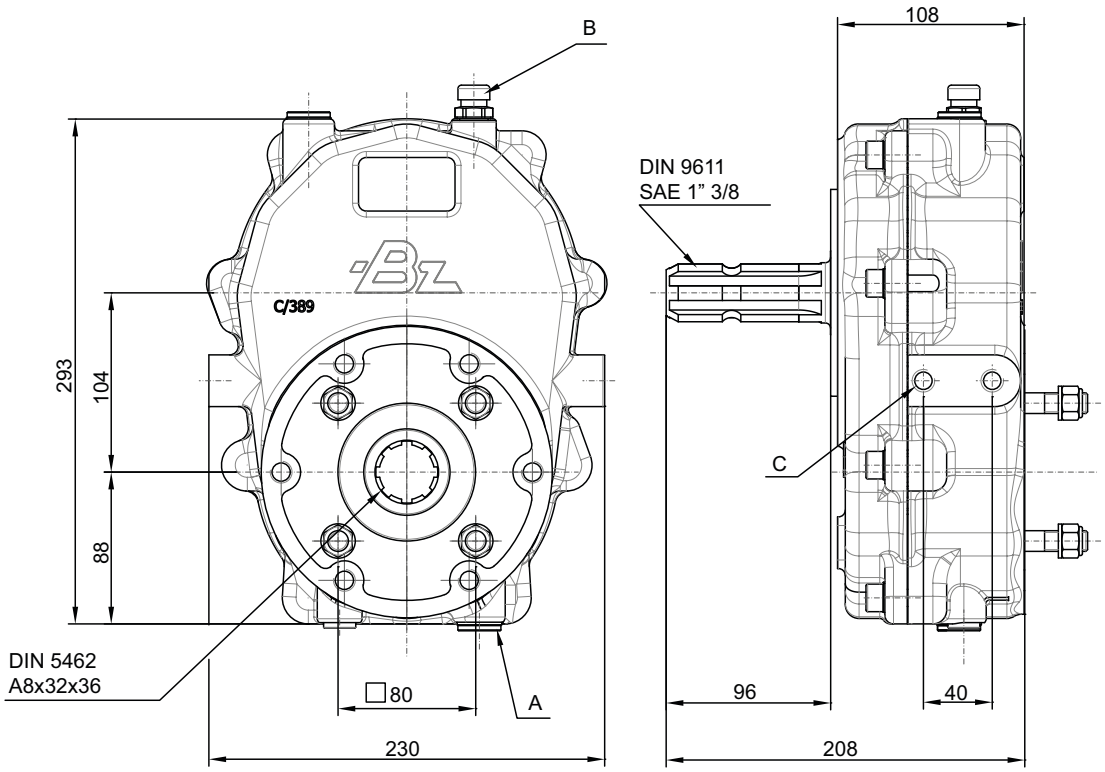

Notas Notes			
A	Tapones de llenado, vaciado y nivel de aceite	A	Oil charging, drain, and level plugs
B	Desvaporizador	B	Oil vent
C	Taladros de anclaje, M12 - 1.75	C	Fitting holes. M12 - 1.75

Tipo de aceite Oil Type	SAE 80W 90
Capacidad máx. nivel de aceite Max. oil level capacity	1 L
Temperatura de Trabajo Working Temperature	-20 + 80°C

Multiplicadora reforzada para Tractores
Heavy Duty Trac-Power for Tractors

Tipos de entrada - salida Input - Output types

Eje Macho / Ciego Male Shaft / Blocked up	Eje Hembra / Hembra Female Shaft / Female	Eje Macho / Hembra Male Shaft / Female

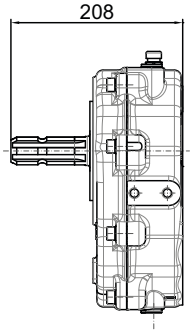

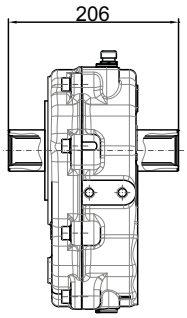

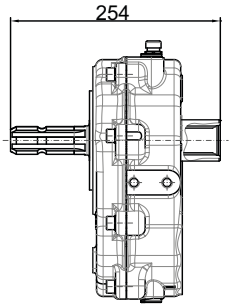

Eje Hembra / Macho Female Shaft / Male	Eje Hembra / Ciego Female Shaft / Blocked up	Eje Macho / Macho Male Shaft / Male

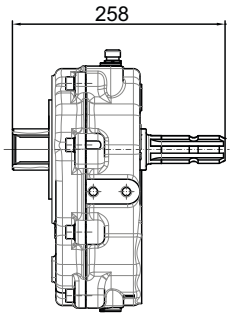

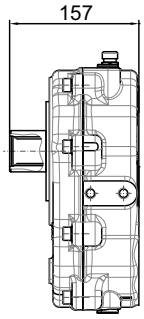

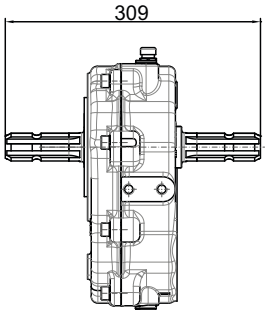

Tipos de Salida Output types

RA,RB	DA	RN	GA	GB

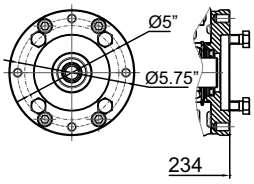

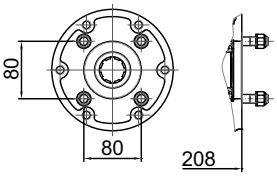

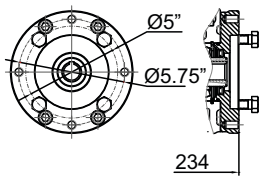

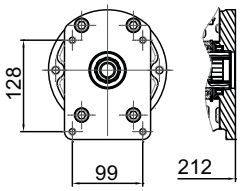

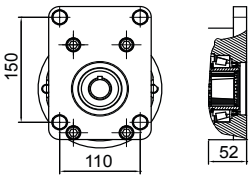

Av. de las Retamas. Parcela:145. 45950. Casarrubios del Monte. Toledo (Spain) Tlf: +34 91 818 82 97
bezares.com | bezares@bezares.com

Multiplicadora doble salida
Twin Output Gear up box

Descripción Description

Multiplicadora especial, 1 entrada 2 salidas con diferentes tipos de salida (SAE B, SAE BB, SAE C, ISO). Fabricada en Aluminio templado de alta resistencia . Con rodamientos de rodillos cónicos. Relaciones independientes en cada salida desde 1:1 hasta 1:4,8.

Speed up gearbox 1 input, 2 outputs. Different output types (SAE B, SAE BB, SAE C, ISO). With taper roller bearings. Independent ratios on each output, from 1:1 to 1:4,8.

Datos Principales Main Data

Par máximo de entrada (Nm) Máximum torque	820			
Potencia Max. Cont. Entrada a 1000 r.p.m. Máx. continuous power input to 1000 r.p.m	115 C.V. // 86 Kw			
Relación Interna (*) Internal ratio	20 (1:2)	25 (1:2,5)	38 (1:3,8)	48 (1:4,8)
Peso en seco Weight (Kg)	~22			
Sentido de giro Rotation	Opuesto Opposite			

Codificación Coding

820 {38} {DA} {48} {DA} {1}

Salida Output 1: {38} {DA}

Salida Output 2: {48} {DA}

Relación Interna Internal Ratio	
1:2	20
1:2.5	25
1:3.8	38
1:4.8	48

Tipo de salida / Output Type	
ISO 4 Bolts (standard)	DA
SAE B, Z = 13	*RA
SAE BB, Z = 15	*RB
SAE C, Z = 14	*RJ
Plato SAE 1400 Flange Drive SAE 1400	IC

Tipo de entrada Input Type	
Eje macho Male Shaft Z=6	1
Eje hembra Female Shaft Z=6	2
Plato de transmision SAE 1400/1300 .... Transmission Flange SAE 1400/1300 ...	3

(*) Consultar disponibilidad. Check availability

Multiplicadora doble salida
Twin Output Gear up box

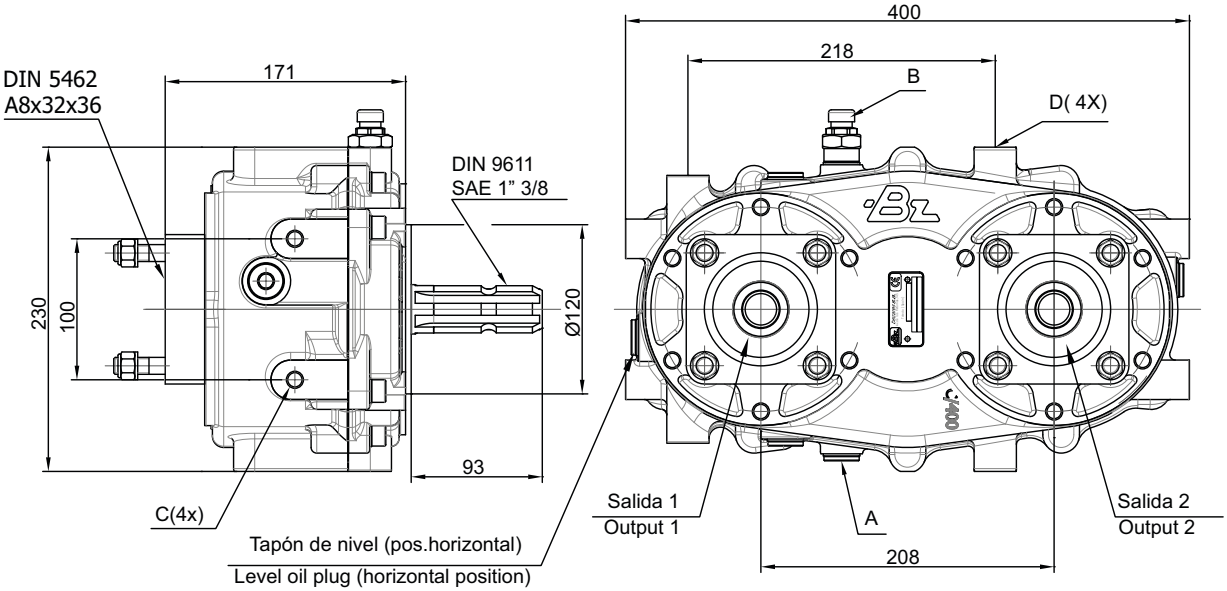

Notas Notes			
A	Tapones de llenado, vaciado y nivel de aceite	A	Oil charging, drain, and level plugs
B	Desvaporizador	B	Oil vent
C	Taladros de anclaje, M12 - 1.75. Posición Horizontal	C	Fitting holes. M12 - 1.75. Horizontal Position
D	Taladros de anclaje, M12 - 1.75 Posición Vertical	D	Fitting holes. M12 - 1.75 Vertical Position

Tipo de aceite Oil Type	SAE 80W 90
Capacidad máx. nivel de aceite Max. oil level capacity	1,5 L
Temperatura de Trabajo Working Temperature	-20 + 80°C

Tipos de Salida Output types

RA, RB	IC	RJ

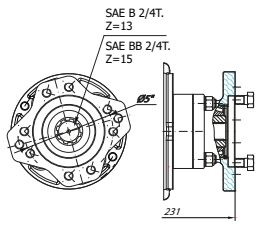

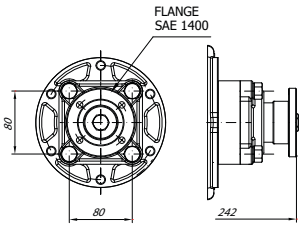

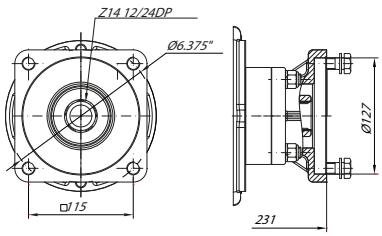

Av. de las Retamas. Parcela:145. 45950. Casarrubios del Monte. Toledo (Spain) Tlf: +34 91 818 82 97
bezares.com | bezares@bezares.com

Corte y transferencia
Total Intermediate PTO's

Mecánico / Neumático
Mechanic / Pneumatic

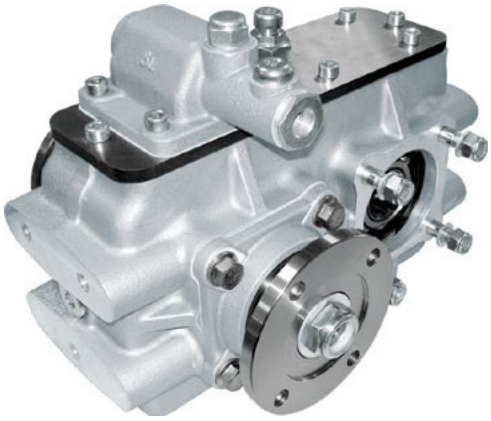

Descripción Description

Caja transfer especial para vehículos Ford y Mercedes con diferentes tipos de salida y accionamiento. Escuadra y silenblocks se suministran opcionalmente

Special split shaft gear up box for Mercedes and Ford vehicles. Different types of Shiftings and outputs are available. Support angle and silenblocks optional

Datos Principales Main Data	
Par máximo en transmisión principal (Nm) Maximum torque on main transmission	1200
Par máximo en toma de fuerza (Nm) Maximum torque of PTO:	350
Potencia máxima en toma de fuerza a 1000 r.p.m. Max. power of PTO @ 1000 r.p.m.	50 C.V. // 37 Kw
Peso en Seco Net Weight (Kg)	20
Sentido de giro en toma de fuerza Rotation PTO	Opuesto Opposite
Relación interna Internal ratio	1: 1.2

Códigos y Combinaciones Part Numbers and Combinations						
Tipos de Salidas Output Type	Dos Bombas Two Pumps		Dos platos Two flanges		Bomba y Plato Pump and Flange	
Salidas auxiliares hacia Auxiliary outputs towards	Izquierda Left (Ford)	Derecha Right (Mercedes)	Izquierda Left (Ford)	Derecha Right (Mercedes)	Izquierda Left (Ford)	Derecha Right (Mercedes)
Control simple mecánico Single control mechanic	609599	602199	609799	603199	609699	602799
Control simple neumático Single control pneumatic	602699	602299	-	603299	-	602899

Caja Gearbox

Corte y transferencia
Total Intermediate PTO's

Mecánico / Neumático
Mechanic / Pneumatic

Salida a izquierdas Left output (Ford)	Salida a derechas Right output (Mercedes)

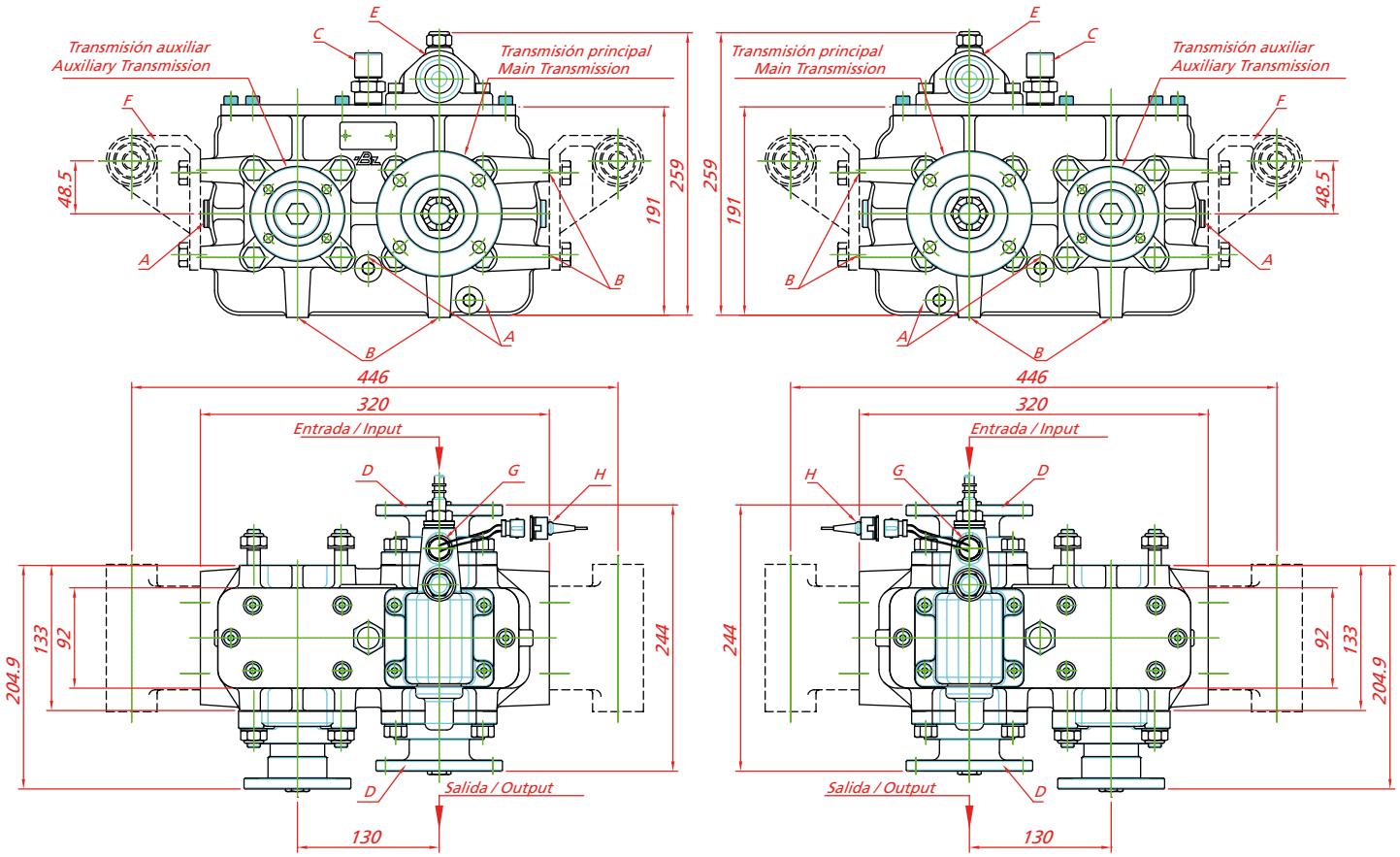

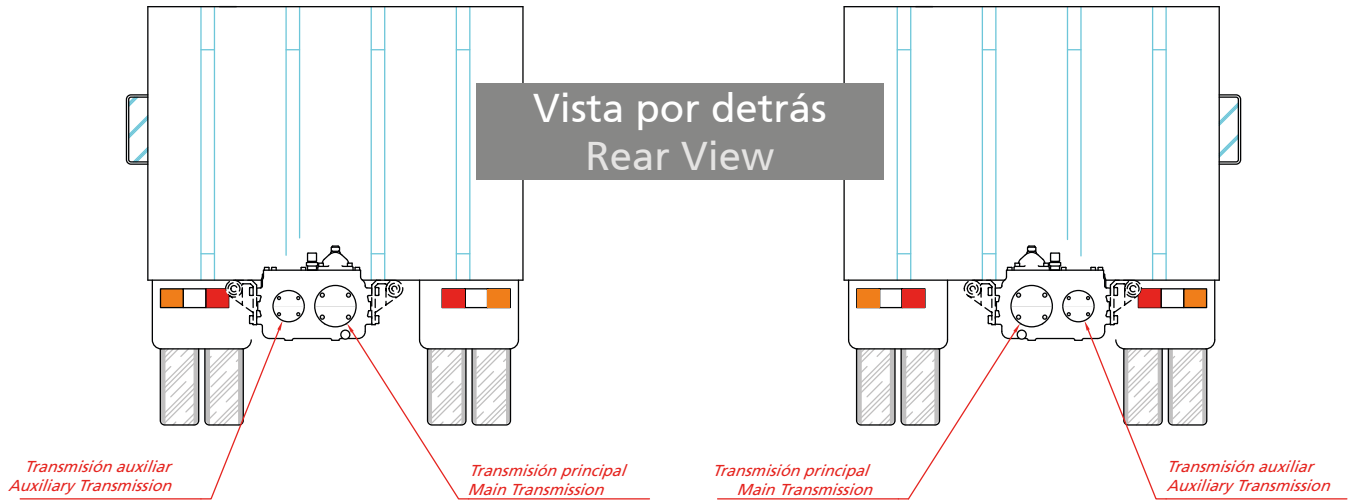

Av. de las Retamas. Parcela:145. 45950. Casarrubios del Monte. Toledo (Spain) Tlf: +34 91 818 82 97
bezares.com | bezares@bezares.com
bezares s.a.

Corte y transferencia
Total Intermediate PTO's

Mecánico / Neumático
Mechanic / Pneumatic

Notas Notes			
A	Tapones de vaciado - llenado y nivel	A	Oil charging, drain, and level plugs
B	Taladros de anclaje	B	Fitting holes
C	Desvaporizador	C	Oil vent
D	Platos de transmisión	D	Flanges drive
E	Accionamiento mecánico	E	Mechanical Shifter
F	Soporte (Opcional) Código:907599	F	Silent block (Optional) Part Number: 907599
G	Indicador de Funcionamiento. (100070012)	G	Passing contact swith. P/N. 100070012
H	Conector con 3m. de cable (906599)	H	Connector with 3m. of cable P/N906599

Tipo de aceite: SAE 80W 90 Oil type: SAE 80W 90

Tipos de Salida Output Types

Plato / Flange

SAE: 1100
1300
1400

DIN: 90
100

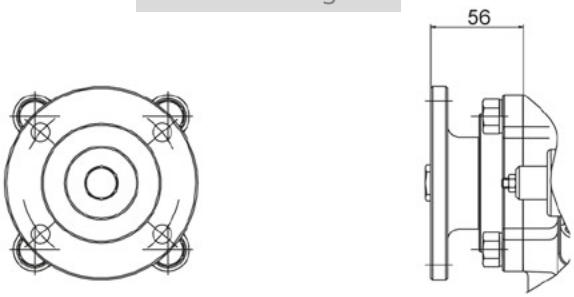

Transfer BZ
Split Shaft BZ

Neumático y Mecánico
Pneumatic and Mechanical

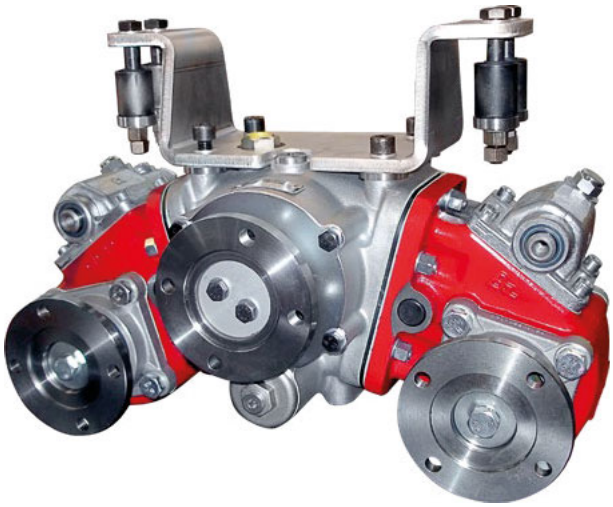

Descripción Description

Caja transfer con ventanas para el montaje de 2 tomas de fuerza, lo que posibilita una gran flexibilidad para elegir la mejor posición para los ejes auxiliares. Alta gama de relaciones internas para obtener la adecuada para cualquier aplicación.

Twin PTO apertures for mounting 2 PTO's. Twin PTO housings gives high flexibility to choose the best position for the auxiliary shafts.High range of internal ratios to get the suitable for any application.

Datos Principales Main Data

Par máximo en transmisión principal (Nm) Maximum torque on main transmission	4000					
Peso Net Weight (Kg)	49					
Sentido de giro en toma de fuerza Rotation PTO	Mismo que el motor Same as engine					
Relación interna Toma de fuerza auxiliar Internal ratio to Auxiliary PTO	E	J	O	R	S	T
Par máximo en toma de fuerza (Nm) Maximum torque of PTO:	350	350	310	310	290	270
Potencia máxima (C.V.) en toma de fuerza a 1000 r.p.m. Max. power of PTO (C.V.)	50	50	43	43	40	38
Relación interna Toma de fuerza auxiliar Internal ratio to Auxiliary PTO	87%	95%	125%	137%	150%	165%
Relación total a la salida de la toma de fuerza Total ratio to the Output PTO	1:1'026	1:1'121	1:1'475	1:1'616	1:1'770	1:1'947

Códigos y Combinaciones Part Numbers and Combinations

Accionamiento Neumático Pneumatic shifting	6013399
Accionamiento Mecánico Mechanical shifting	6013299

Av. de las Retamas. Parcela:145. 45950. Casarrubios del Monte. Toledo (Spain) Tlf: +34 91 818 82 97
bezares.com | bezares@bezares.com
bezares s.a.

6013399
caja gearbox

Transfer BZ
Split Shaft BZ

Neumático y Mecánico
Pneumatic and Mechanical

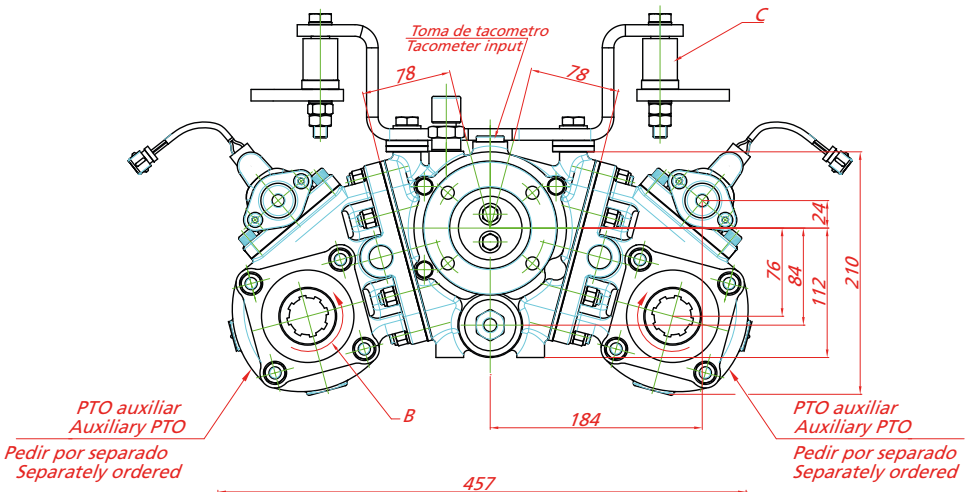

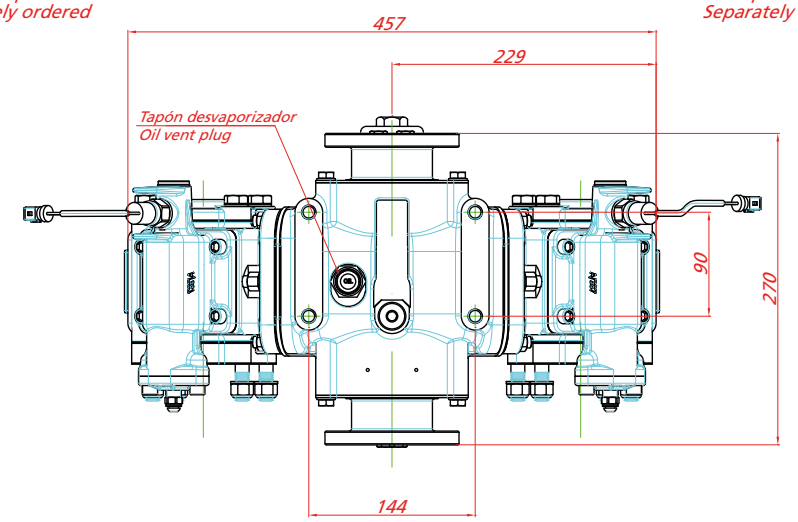

PTO auxiliar
Auxiliary PTO

Tipos de accionamiento
Shifting Types

Neumática / Pneumatic

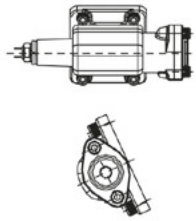

Mecánico / Mechanic

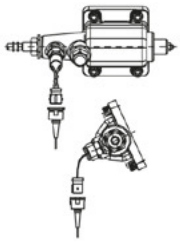

Tipos de salida
Output types

Plato / Flange

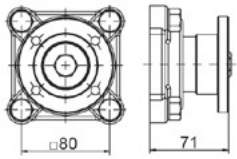

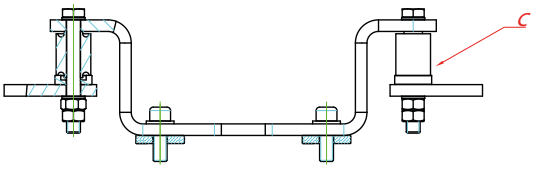

9052199 - KIT DE SOPORTE VERTICAL

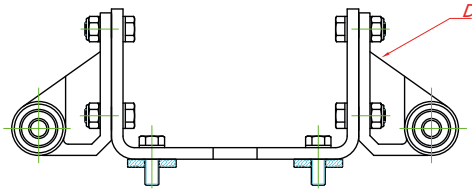

9073999 - KIT DE SOPORTE HORIZONTAL

Notas Notes

A	Sentido de giro	A	Rotation
B	Accionamiento. Ntco.	B	Pneumatic Shifting
C	Soporte Vertical Opcional (9052199)	C	Optional Vertical support P/N 9052199
D	Soporte Horizontal Opcional (9073999)	D	Optional Horizontal support P/N 9073999

Tipo de aceite: SAE 80W 90 Oil type: SAE 80W 90

caja gearbox

Kit completo pinza freno (BZ-350)

Mechanical Brake Kit For BZ-350

Descripción Description

Kit completo compuesto por pinza, disco, soporte para fijación sobre caja transfer BZ-350 y cable de accionamiento.

Complete Kit composed by gripper, brake disk, and support for installation on a BZ-350 Transfer Gearbox, and shifting wire.

Datos Principales Main Data		
Par de frenado Brake Torque (Nm)	Estático Static	2750
	Dinámico Dynamic	2250
Par máximo sobre eje de accionamiento Max. Torque on shifting (Nm)		250
Diámetro de disco Disk Diameter		252 mm
Holgura total pinza - disco necesaria Required total clearance (gripper – disk)		1 mm
Angulo giro palanca freno (holgura 1mm con disco) Lever Rotation Angle (disk clearance 1mm)		25°
Eficiencia mecánica Mechanical efficiency		0.78
Peso Weight		12 Kg

Av. de las Retamas. Parcela:145. 45950. Casarrubios del Monte. Toledo (Spain) Tlf: +34 91 818 82 97
bezares.com | bezares@bezares.com

9088899

Kit completo pinza freno (BZ-350) caja gearbox

Mechanical Brake Kit For BZ-350

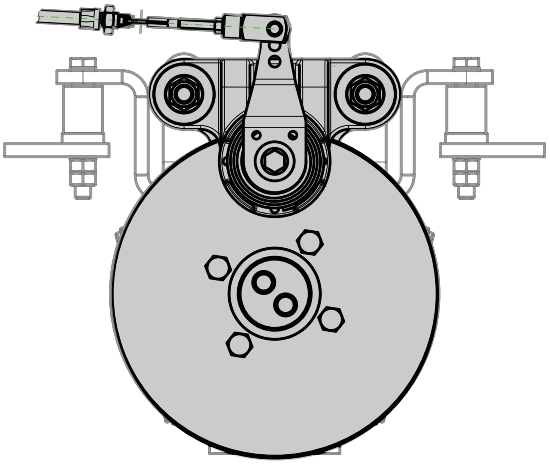

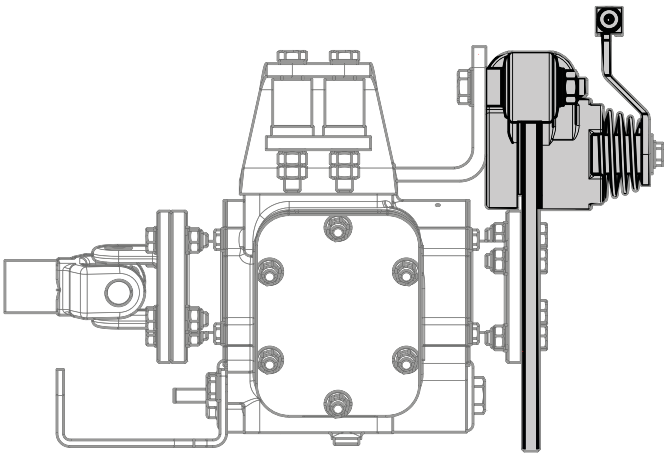

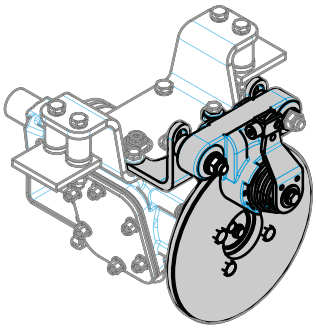

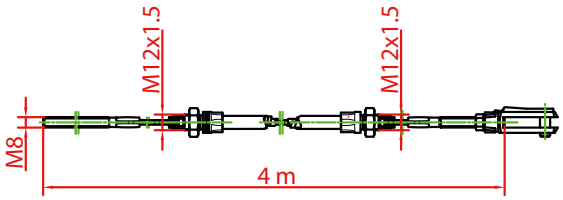

Importante Important

Máximo plato admisible para salidas auxiliares
Maximum Flange Drive allowable for auxiliary outputs

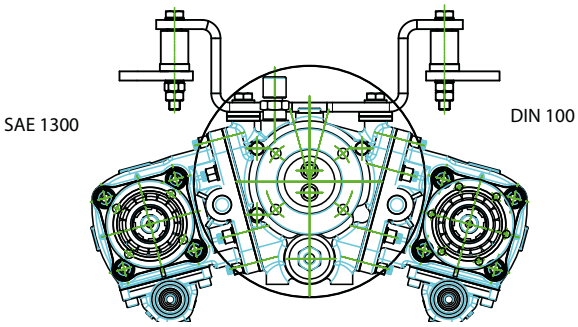

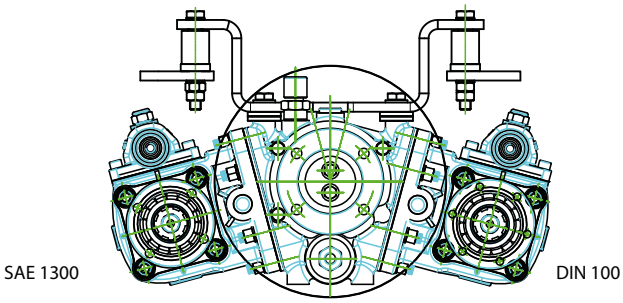

bezares s.a.

Adaptadores / Adapters

Indice / Contents

Inversores de giro
Rotation reverse 236
Inversores de giro reforzados
Heavy Duty Rotation reverse 238
Adaptador de plato con 2 apoyos
Output flange adapter - 2 supports 240
Adaptador de plato con 1 apoyo
Output flange adapter - 1 support 242
UNI 3 - ISO 4 244
ISO 4 - UNI 3 245
ISO 4 - SAE"A" 2 (Z=9) 246
Bomba VP1 - SAE"A" 2 Tal.
VP1 pump - SAE"A" 2 Bolt. 247
ISO 4 - SAE "B" 2/4 248
Mercedes Unimog - ISO 4 249
Mercedes UNIMOG 250
SAE "C"- SAE "B" 13T 2/4 251
ISO 4 - SAE "C" 4 252
SAE "B" 2 - ISO 4 253
Macho-Hembra ISO 4 / L= 85 mm
Male-Female ISO 4 / L= 85 mm 254
Macho-Hembra ISO 4 / L= 125 mm
Male - Female ISO 4 / L= 125 mm 255
Original PTO ZF N221/10 257
Original PTO ZF N221/10 (1:1.32) 259
Bomba VP1 - ISO 4
VP1 pump - ISO 4 261
Original Sinotruck PTO 262
Adaptador de Embrague
Clutch Adapter 263
ISO 4 - DIN 9611 265
VB - TF Ø25
VB - Round Shaft Ø25 266
SAE C 2 - ISO 4 267

Kit Adaptador Adapter Kit

Inversores de giro
Rotation reverse

Descripción Description

Kit adaptador - inversor de giro, relación 1:1,04 ó 1:1,32. Para montar bombas ISO 4 taladros. Tambien disponible en versión de plato.

Adapter kit ratio 1:1,04 or 1:1,32 to reverse the pump rotation, valid to connect ISO 4 bolts pumps. It's also available in output flange version.

Datos Principales Main Data

Par nominal Torque (Nm)	Continuo Continuous	300	
	Intermitente Intermittent	420	
Potencia 1000 r.p.m. Power @ 1000 r.p.m.		42 C.V. // 32 Kw	
Peso Weight (Kg)		11	
Relación interna Internal ratio		1: 1.04	1: 1.32

Códigos y Combinaciones Part Numbers and Combinations

Tipos de salida Output types			Plato Flange	Bomba Pump
Relación Ratio	1: 1.04		7012404	7012504
	1: 1.32	Estandar Standard	705604	705504
		PTO Original MB G60/G85 1:1		705804

Av. de las Retamas. Parcela:145. 45950. Casarrubios del Monte. Toledo (Spain) Tlf: +34 91 818 82 97
bezares.com | bezares@bezares.com
bezares s.a.

Kit Adaptador Adapter Kit

Inversores de giro
Rotation reverse

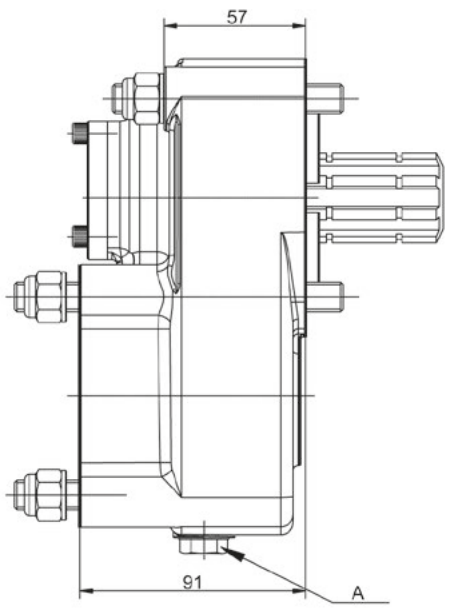

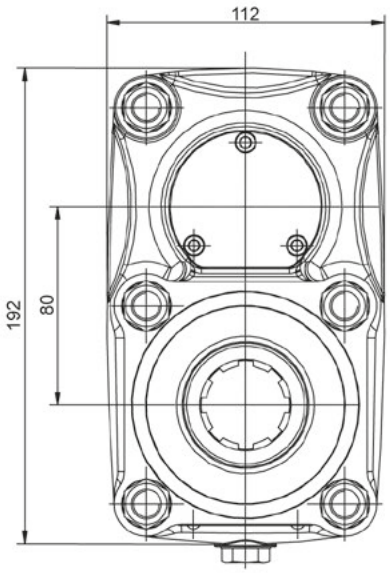

Mecánizado exclusivo
para G-60, G-85 o PTO original

Machined only for
G-60, G-85 original PTO

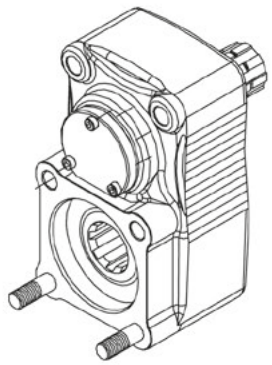

Notas Notes			
A	Tapones de drenaje del aceite	A	Oil drain plug

Tipos de Salida Output Types

Plato / Flange

SAE: 1100
1300
1400

DIN: 90
100

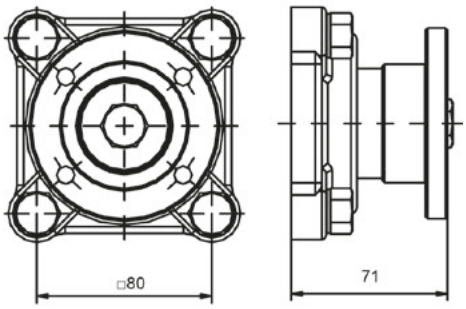

Kit Adaptador Adapter Kit

Inversores de giro reforzados
Heavy Duty Rotation reverse

Descripción Description

Kit adaptador reforzado con relación 1:1,30 para invertir el sentido de giro de la bomba. Valido para conectar Bombas ISO 4 taladros. Tambien disponible en salida de plato.

Heavy duty adapter kit, ratio 1:1,30 to reverse the pump rotation. Valid to Connect ISO 4 bolts pumps. It is also available in output flange version.

Datos Principales Main Data		
Relación interna Internal ratio		1: 1.30
Par nominal Torque (Nm)	Continuo Continuous	400
	Intermitente Intermittent	570
Potencia 1000 r.p.m. Power @ 1000 r.p.m.		57 C.V. // 43 Kw
Peso Weight (Kg)		10.7

Codigos y Combinaciones Part Numbers and Combinations			
Tipos de salida Output types		Plato Flange	Bomba Pump
Relación Ratios	1: 1.30	7010104	7010004

Av. de las Retamas. Parcela:145. 45950. Casarrubios del Monte. Toledo (Spain) Tlf: +34 91 818 82 97
bezares.com | bezares@bezares.com
bezares s.a.

Kit Adaptador Adapter Kit

Inversores de giro reforzados
Heavy Duty Rotation reverse

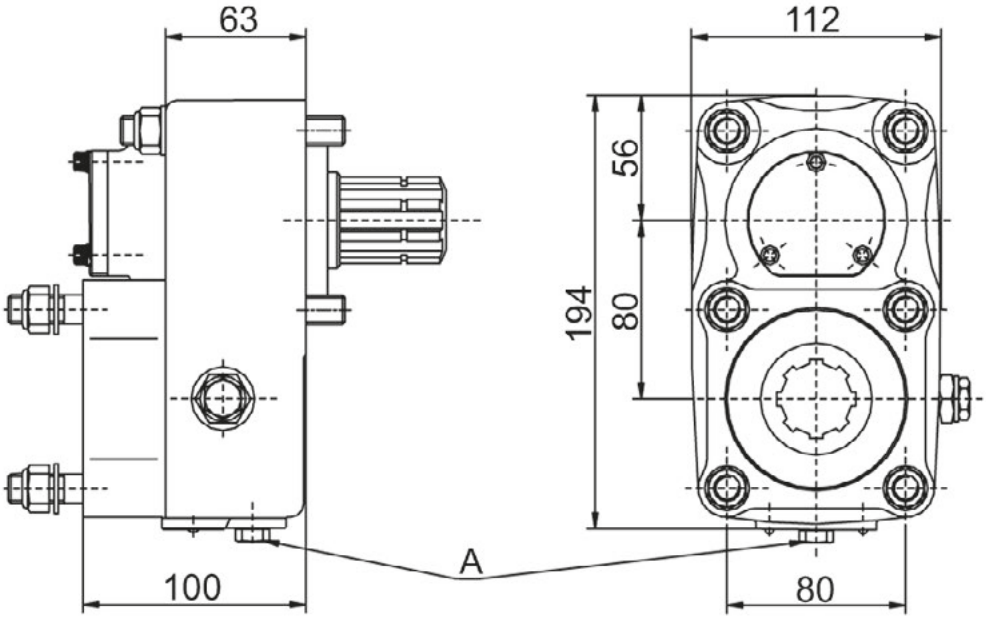

Notas Notes			
A	Tapón de drenaje del aceite	A	Oil drain plug

Tipos de Salida Output Types

Plato / Flange

SAE: 1100
1300
1400

DIN: 90
100

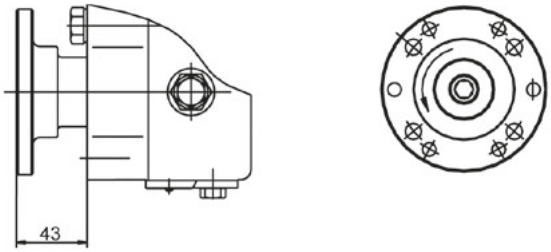

adapt.

Adaptador de plato con 2 apoyos
Output flange adapter - 2 supports

Descripción Description

Kit adaptador a Tomas de fuerza de compacto para convertir a salida con plato de transmisión (Rod. conicos) serie opcional SAE 1100 /1300 /1400 o DIN 90 / 100 /120.

Adapter Kit for close couple PTO's to convert in output shaft drive releases (Taper roller bearing) SAE 1100 / 1300 / 1400 or DIN 90 / 100 / 120.

Datos Principales Main Data	
Peso Weight (Kg)	4

Código de Pedido Order Part Number		
Código Part Number	Serie Release	Par máximo Max. Torque (Nm)
700104	SAE 1100	300
700204	SAE 1300	450
700304	SAE 1400	600
7026704	DIN 90	450
706804	DIN 100	450
7017004	DIN 120	600

Av. de las Retamas. Parcela:145. 45950. Casarrubios del Monte. Toledo (Spain) Tlf: +34 91 818 82 97
bezares.com | bezares@bezares.com

Adaptador de plato con 2 apoyos
Output flange adapter - 2 supports

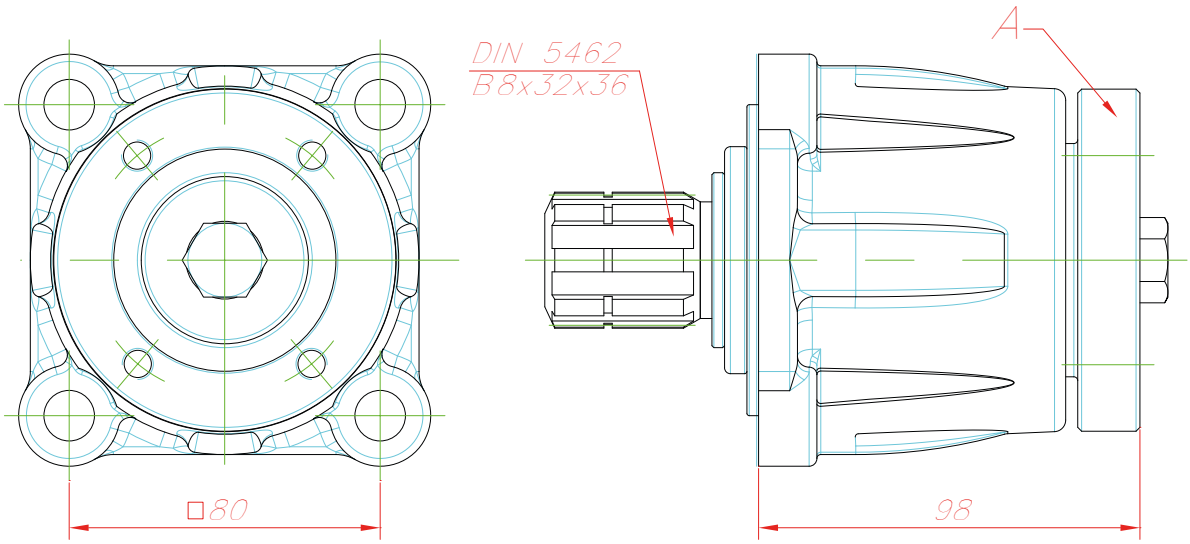

Notas Notes			
A	Plato de transmisión	A	Flange drive

Tipos de Salida Output Types

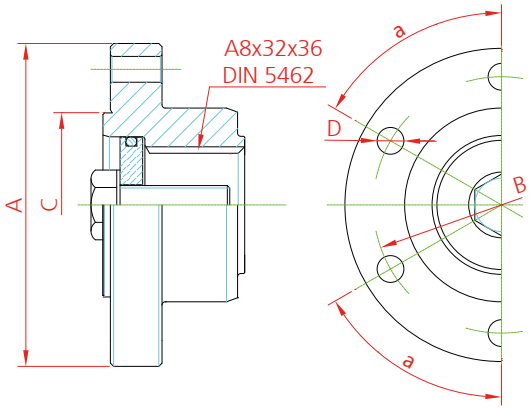

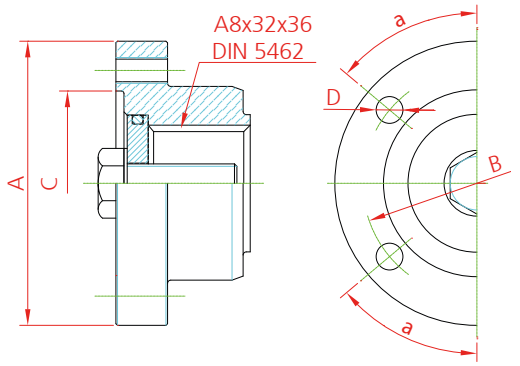

	SAE			DIN		
	1100	1300	1400	90	100	120
A	97	97	116	90	100	120
B	69.9	79.4	95.25	74	84	101.5
C	57.2	60.2	69.85	47	57	75
D	5/16" UNC	3/8" UNC	7/16" UNC	M8	M8	M10
α	50°	50°	50°	45°	60°	45°

Kit Adaptador Adapter Kit

Adaptador de plato con 1 apoyo
Output flange adapter - 1 support

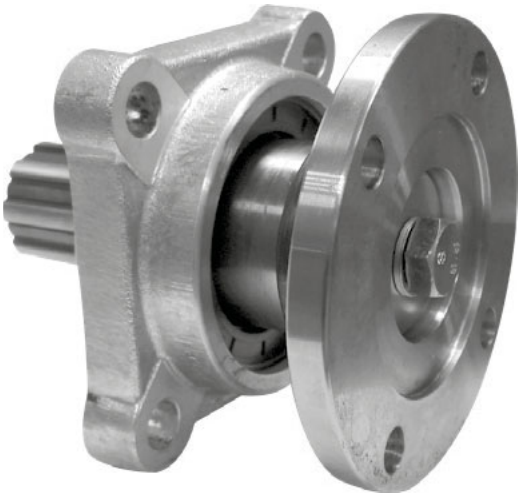

Descripción Description

Kit adaptador a Tomas de fuerza de compacto para convertir a salida con plato de transmisión (Rod. bolas) serie opcional 1100, 1300, 1400, etc.

Adapter Kit for close couple PTO's to becoming in output shaft drive releases (Ball bearing) SAE 1100, 1300, 1400 o DIN, etc..

Datos Principales Main Data	
Peso Weight (Kg)	4

Código de Pedido Order Part Number		
Código Part Number	Serie Release	Par máximo Max. Torque (Nm)
705204	SAE 1100	300
705304	SAE 1300	450
705404	SAE 1400	600
7011004	DIN 100	450
7016404	DIN 90	450
7011404	JAPANESE FLANGE	300

Av. de las Retamas. Parcela:145. 45950. Casarrubios del Monte. Toledo (Spain) Tlf: +34 91 818 82 97
bezares.com | bezares@bezares.com
bezares s.a.

Kit Adaptador Adapter Kit

70__04

adapt.

Adaptador de plato con 1 apoyo
Output flange adapter - 1 support

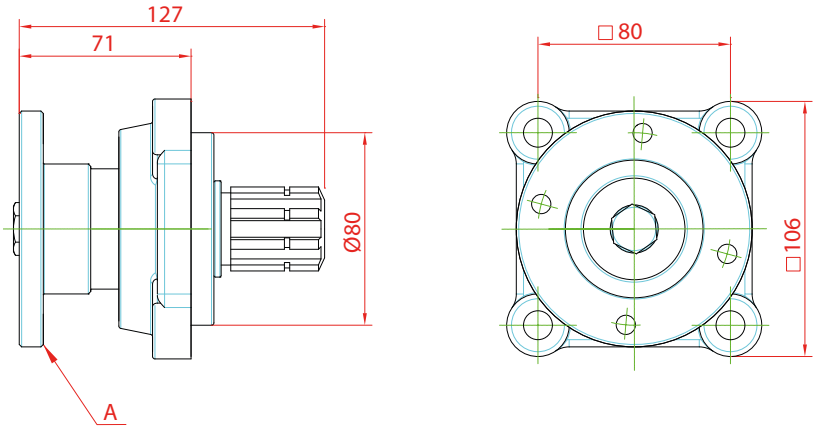

STANDARD VERSION

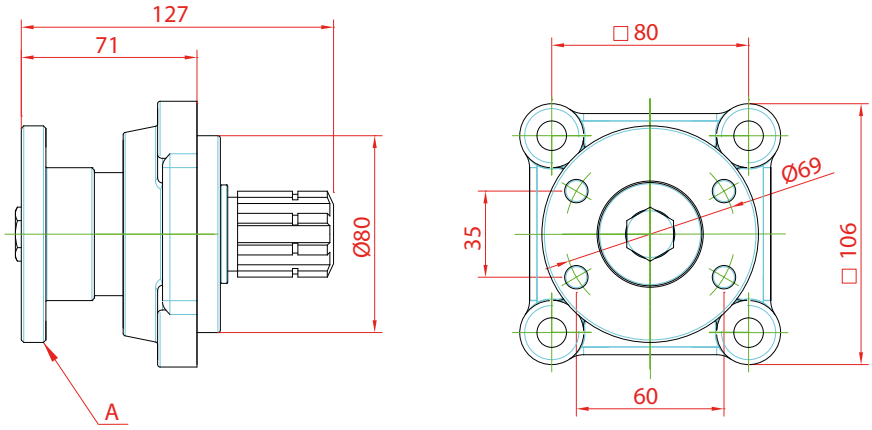

JAPANESE VERSION

Notas Notes			
A	Plato de transmisión	A	Flange drive

Tipos de Salida Output Types

SAE

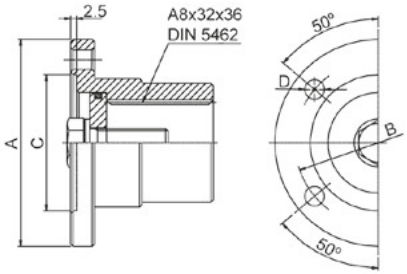

SAE	1100	1300	1400
A	87	97	116
B	69.85	79.35	95.25
C	57.2	60.35	69.85
D	8.2	9.75	11.2

DIN 100 DIN 90

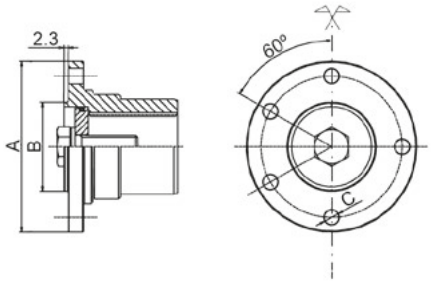

DIN	90	100
A	90	100
B	47	57
Ø C	8,2 (4x)	8,2 (6x)

700604

adapt.

Kit Adaptador Adapter Kit

UNI 3 - ISO 4

Descripción Description

Kit adaptador para convertir tomas de fuerza UNI 3 taladros a ISO 7653 (4 taladros).

Conversion Kit to connect ISO 4 bolts pumps on PTO's with UNI standard output (3 bolts).

Datos Principales Main Data	
Peso Weight (Kg)	2
Par Maximo Max. Torque (Nm)	250

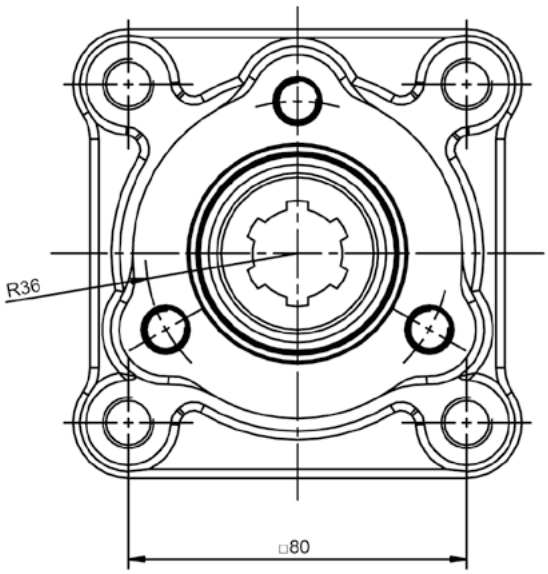

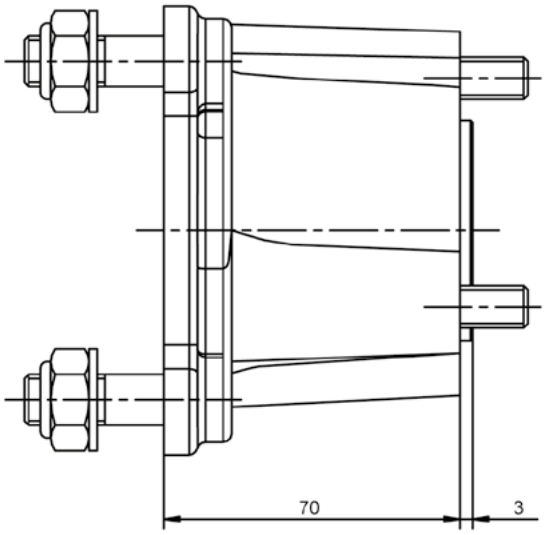

Av. de las Retamas. Parcela:145. 45950. Casarrubios del Monte. Toledo (Spain) Tlf: +34 91 818 82 97
bezares.com | bezares@bezares.com

Kit Adaptador Adapter Kit

701__04
adapt.

ISO 4 - UNI 3

Descripción Description

Kit adaptador a Tomas de fuerza con registro ISO 7653 (4 taladros), para montar bombas UNI (3 taladros).

Adapter kit for PTO's with ISO 7653 output (4 bolts) to becoming in UNI (3 bolts).

Datos Principales Main Data	
Peso Weight (Kg)	2.6
Par Maximo Max. Torque (Nm)	250 Nm

Codigos y Combinaciones Part Numbers and Combinations		
Modelo Model	A (mm)	Codigo Part Number
Sin rodamientos Without bearing	20	7010504
Con rodamiento y reten With bearing and seal	38	7013004
Con doble rodamiento obturado Twin blocked up bearing	38	7019604

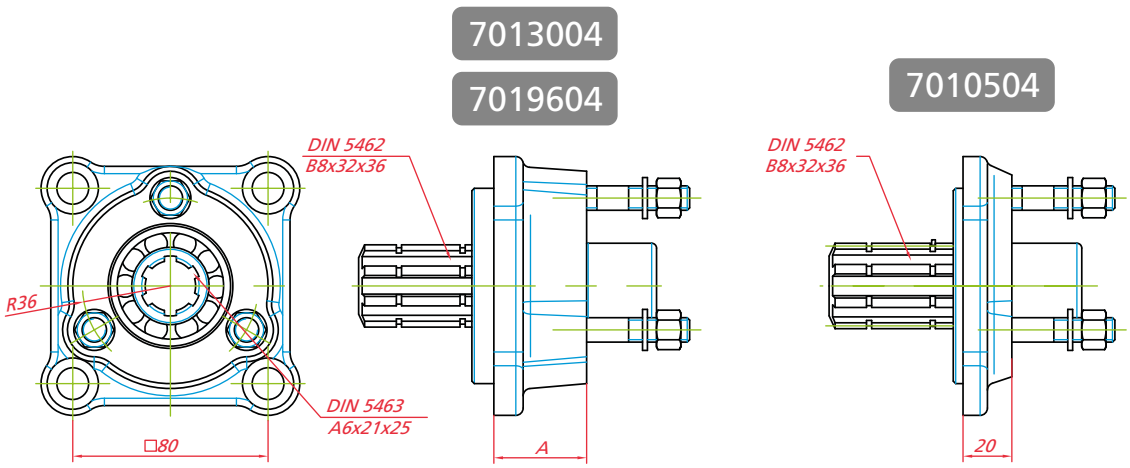

709004

adapt.

Kit Adaptador Adapter Kit

ISO 4 - SAE"A" 2 (Z=9)

Descripción Description

Kit de conversion para montar bombas SAE "A" en tomas de fuerza con salida estandar ISO 4 taladros.

Conversion Kit to connect SAE "A" pumps on PTO's with ISO 4 bolts standard output.

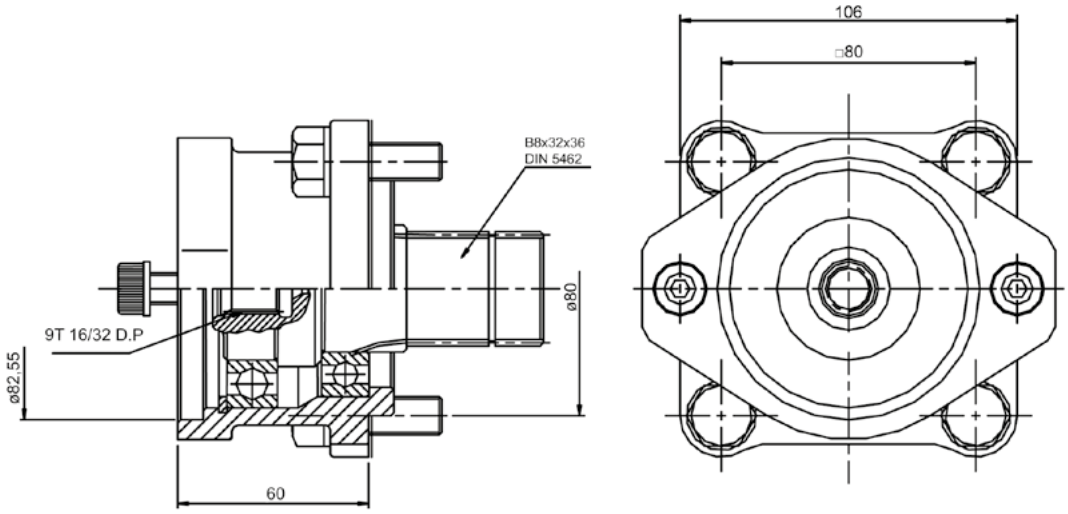

Datos Principales Main Data	
Peso Weight (Kg)	4
Par nominal Torque (Nm):	135

Av. de las Retamas. Parcela:145. 45950. Casarrubios del Monte. Toledo (Spain) Tlf: +34 91 818 82 97
bezares.com | bezares@bezares.com

Kit Adaptador Adapter Kit

70__04
adapt.

Bomba VP1 - SAE"A" 2 Tal.
VP1 pump - SAE"A" 2 Bolt.

Especial bomba VP1
Special for VP1 Pump

Descripción Description

Kit adaptador especial que permite montar una bomba SAE A en tandem con la VP1.

Special Adapter kit to connect in tandem both SAE A pump and VP1 pump.

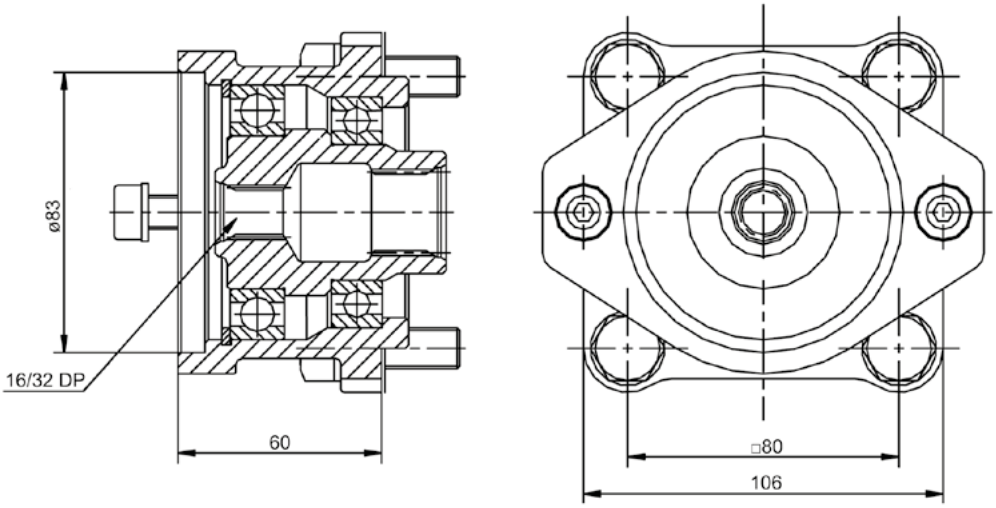

Datos Principales Main Data		
Modelo Model	VP1 - SAE "A" 2 bolt z=9	VP1 - SAE "A" 2 bolt z=11
Codigo Part Number	707604	7010704
Peso Weight (Kg):	3	3
Par máximo Max. Torque	135	160

Kit Adaptador Adapter Kit

ISO 4 - SAE "B" 2/4

Descripción Description

Kit de conversión para montar bombas SAE B con eje de Z=13 y Z=15 en tomas de fuerza con salida estandar ISO 4 taladros.

Conversión Kit to connect SAE B with shaft of Z=13 and Z=15 pumps on PTO's with ISO, standard output 4 bolts.

706304
708804

703804
708204

7011104

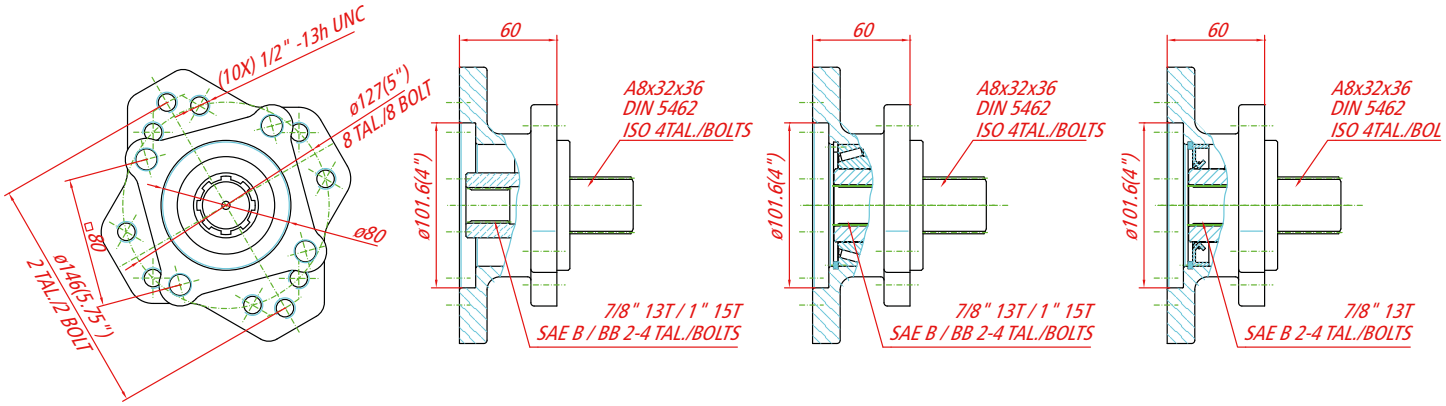

Datos Principales Main Data

Codigo Part Number	706304	703804	7011104	708804	708204
Peso Weight (Kg):			3.5		
Par máximo Max. Torque	300	300	300	450	450

Códigos y Combinaciones Part Numbers and Combinations

Sin rodamientos Without bearings Z=13	Con rodamientos With bearings Z=13	Con reten With seal Z=13	Sin rodamientos Without bearings Z=15	Con rodamientos With bearings Z=15
706304	703804	7011104	708804	708204

Av. de las Retamas. Parcela:145. 45950. Casarrubios del Monte. Toledo (Spain) Tlf: +34 91 818 82 97
bezares.com | bezares@bezares.com

bezares s.a.

Kit Adaptador Adapter Kit

701004

adapt.

Mercedes Unimog - ISO 4

Descripción Description

Kit adaptador para montar bombas ISO 4 taladros sobre la toma de fuerza original de Mercedes UNIMOG.

Adapter Kit to install ISO 4 bolts pumps on original PTO of Mercedes UNIMOG.

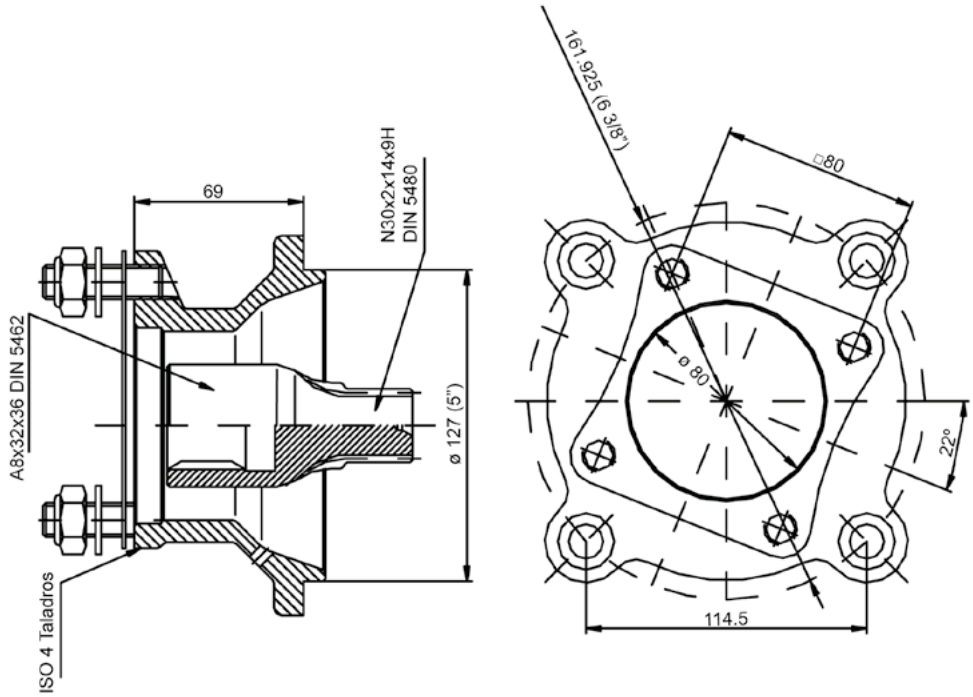

Datos Principales Main Data		
Peso Weight:		3.9 Kg
Par Torque (Nm)		600
Potencia 1000 r.p.m. Power @ 1000 r.p.m		85 CV // 63 Kw
Relación PTO PTO ratio	U800, U900, U1100T, U1150, U1180L, U1250	1:1.36
	U1000, U1200, U1200T, U1250, U1350L U1400, U1550L, U1600, U1860, U1750L	1:1

705904

adapt.

Kit Adaptador Adapter Kit

Mercedes UNIMOG

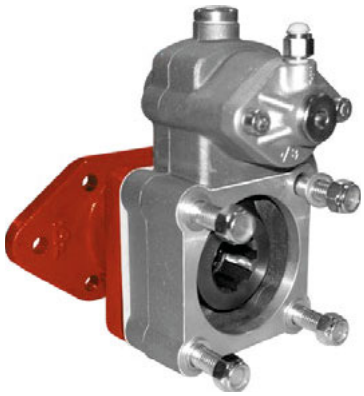

Descripción Description

Kit adaptador para montar bombas ISO 4 Taladros sobre la caja transfer de vehiculos multifunción UNIMOG.

Adapter Kit to connect ISO 4 bolts pumps on transfer gear up box of UNIMOG multi-function vehicles.

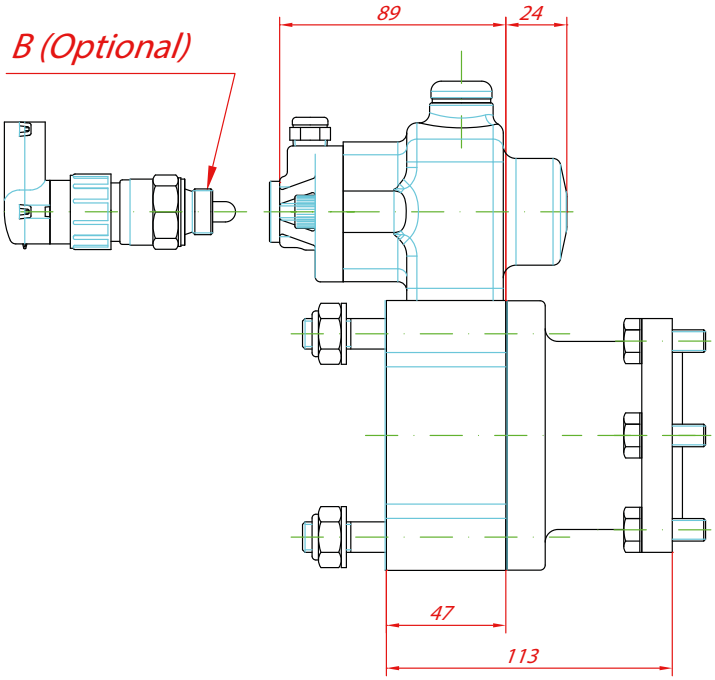

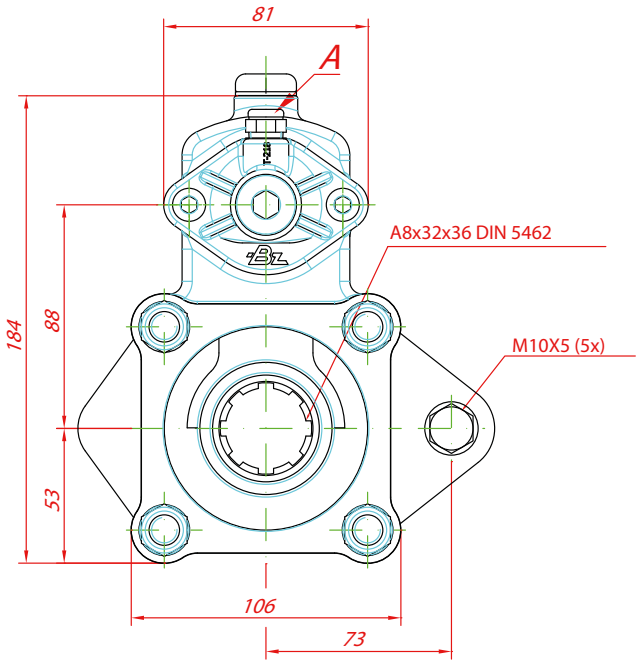

Datos Principales Main Data	
Peso Weight (Kg)	5.1

Notas Notes			
A	Toma de aire, rosca 1/4" GAS	A	Air connection, thread M12x1.5
B	Interruptor de funcionamiento	B	Passing contact switch

Av. de las Retamas. Parcela:145. 45950. Casarrubios del Monte. Toledo (Spain) Tlf: +34 91 818 82 97
bezares.com | bezares@bezares.com
bezares s.a.

Kit Adaptador Adapter Kit

7011704

adapt.

SAE "C"- SAE "B" 13T 2/4

Descripción Description

Kit de conversión para montar bombas SAE B en Tomas de fuerza con salida estandar SAE C 4 taladros.

Conversion Kit to connect SAE B 2/4 bolts pumps on PTO's with SAE C 4 bolts standard output.

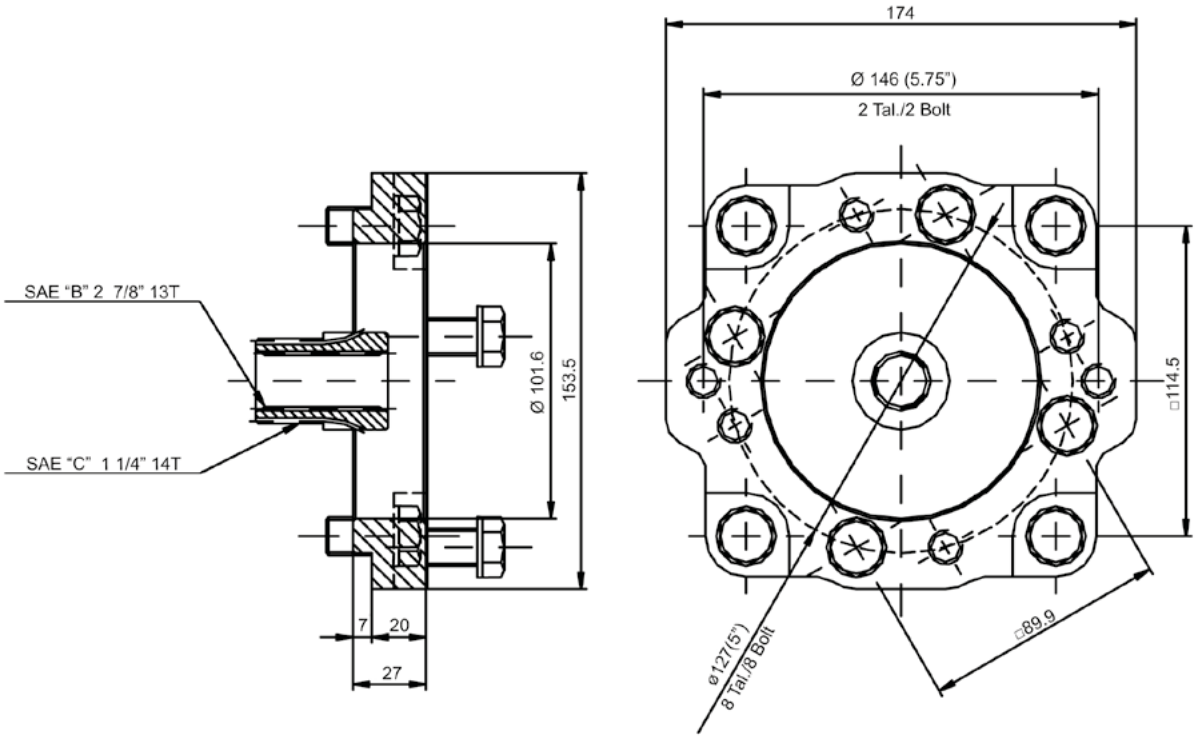

Datos Principales Main Data	
Par máximo Max Torque (Nm)	300 Nm
Peso Weight:	1.5 Kg

7010304

adapt.

Kit Adaptador Adapter Kit

ISO 4 - SAE "C" 4

Descripción Description

Kit de conversión para montar bombas SAE "C ", 4 taladros en tomas de fuerza con salida estandar ISO 4 taladros.

Conversion Kit to connect SAE "C "4 bolts pumps on PTO's with ISO 4 bolts standard output.

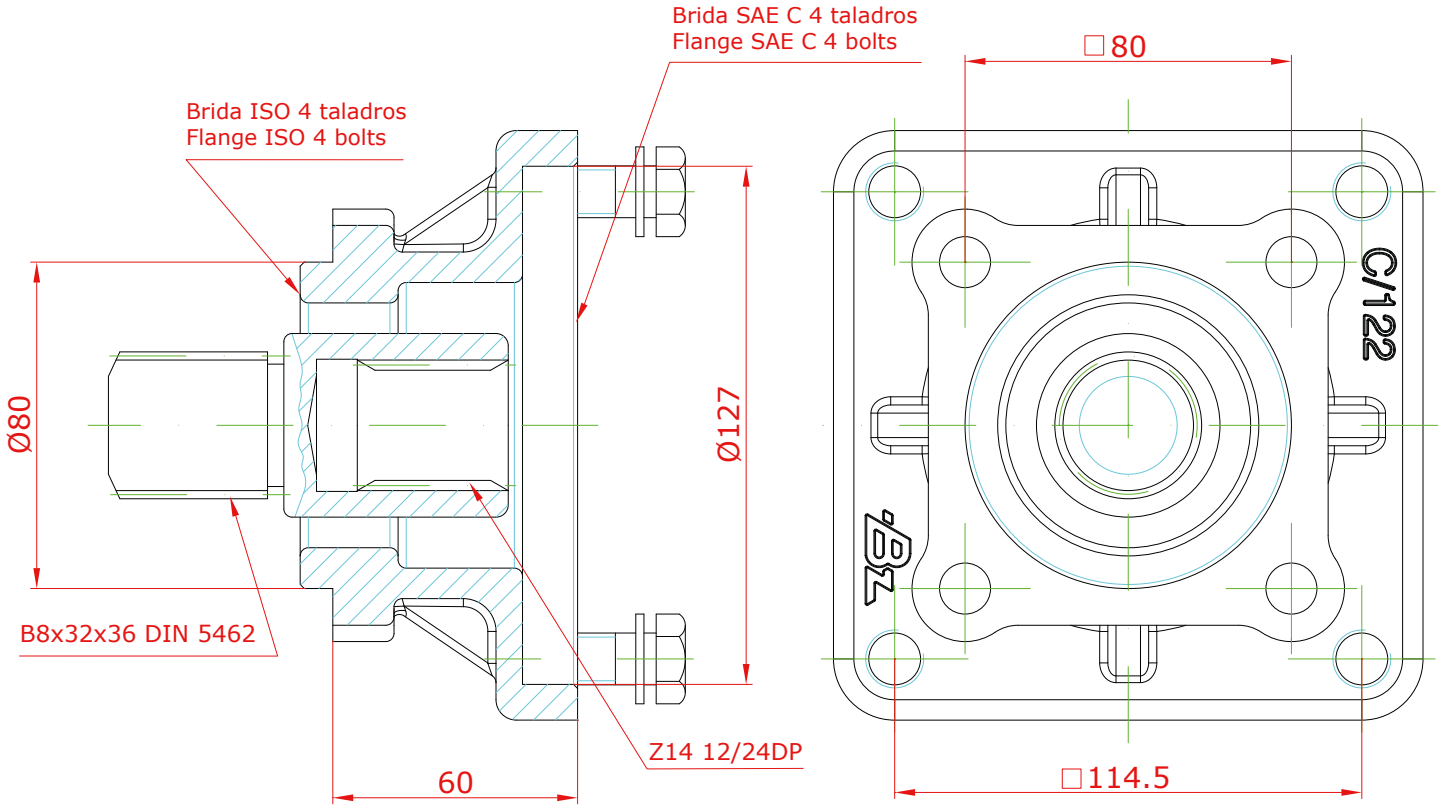

Datos Principales Main Data	
Peso Weight:	3.9 Kg
Par Torque (Nm)	600 Nm
Potencia 1000 r.p.m. Power @ 1000 r.p.m	85 CV // 63 Kw

Av. de las Retamas. Parcela:145. 45950. Casarrubios del Monte. Toledo (Spain) Tlf: +34 91 818 82 97
bezares.com | bezares@bezares.com
bezares s.a.

Kit Adaptador Adapter Kit

70__04
adapt.

SAE "B" 2 - ISO 4

Descripción Description

Kit adaptador para montar bombas ISO 4 taladros en Tomas de fuerza con salidas SAE B o SAE BB, 2 taladros.

Adapter Kit to Install ISO 4 bolts pumps on PTO's with standard outputs SAE B or SAE BB, 2 bolts.

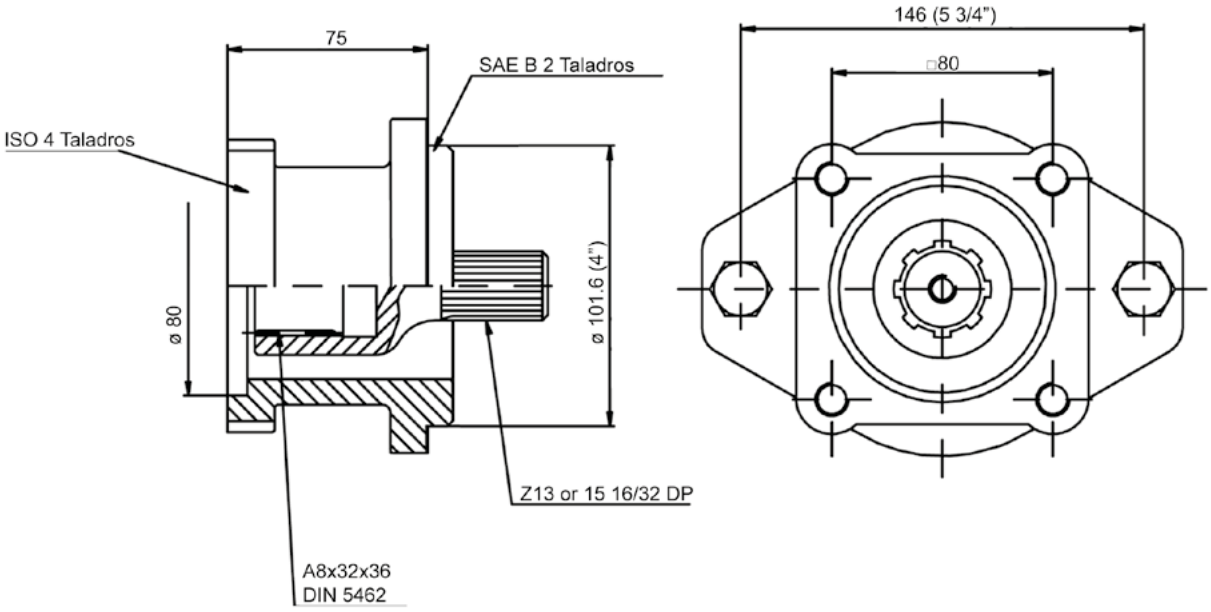

Datos Principales Main Data		
Codigo Part Number:	708304	705004
Peso Weight:	4 Kg	
Par Maximo Max. Torque (Nm)	300	450

Códigos y Combinaciones Part Numbers and Combinations	
SAE B (Z=13)	708304
SAE BB (Z=15)	705004

Kit Adaptador Adapter Kit

Macho-Hembra ISO 4 / L= 85 mm
Male-Female ISO 4 / L= 85 mm

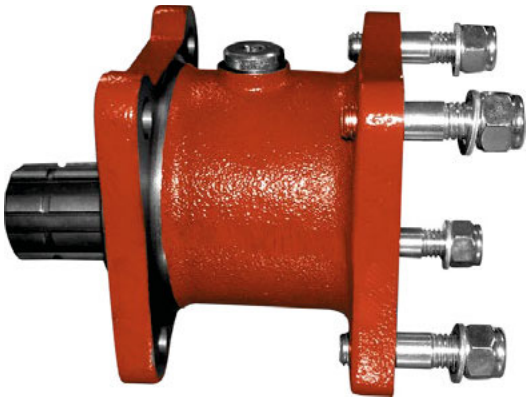

Descripción Description

Kit espaciador para salvar posibles interferencias al montar la bomba en la toma de fuerza. Diseñado especialmente para montar el engranaje en el eje con rodamientos.

Spacer Kit to avoid interference problems when the pump is mounted on the PTO. Specially designed for mounting the gear on the shaft.

703104

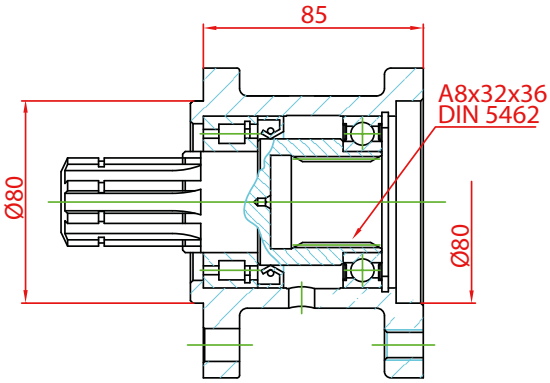

707004

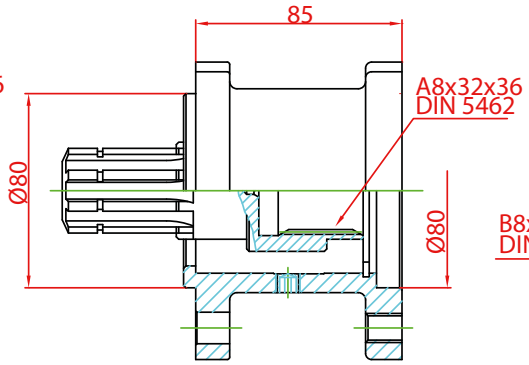

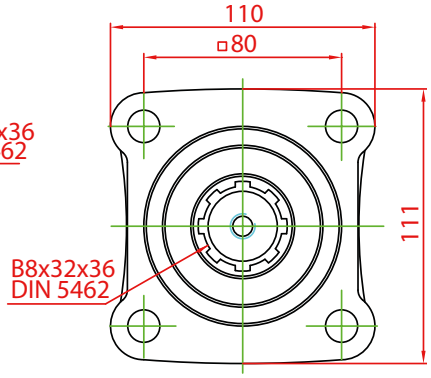

Datos Principales Main Data		
Aplicación Application	Par máximo Max. Torque (Nm)	Potencia 1000 r.p.m. Power @ 1000 r.p.m.
Voladizo Overhang	420 Nm	42 CV // 32 kW
Alargador Extender	500 Nm	71 CV // 53 kW
Peso Weight (Kg)	3.8	
Relación interna Internal ratio	1:1	

Codigos y Combinaciones Part Numbers and Combinations	
Con reten y rodamiento With Seal and bearings	703104
Sin reten ni rodamiento .	707004

Av. de las Retamas. Parcela:145. 45950. Casarrubios del Monte. Toledo (Spain) Tlf: +34 91 818 82 97
bezares.com | bezares@bezares.com

bezares s.a.

Kit Adaptador Adapter Kit

70__04
adapt.

Macho-Hembra ISO 4 / L= 125 mm
Male - Female ISO 4 / L= 125 mm

Descripción Description

Kit espaciador para salvar posibles interferencias al montar la bomba en la Toma de fuerza. Diferentes combinaciones de rodamientos según la necesidad de la aplicación.

Spacer kit to avoid interference problems when the pump is mounted on the PTO. Diferent bearings options according with the aplication job.

Datos Principales Main Data	
Par máximo Max. Torque (Nm)	500
Potencia máxima Max. Power @ 1000 r.p.m.	71 C.V. // 53 Kw
Peso Weight (Kg)	5.6

Codigos y Combinaciones Part Numbers and Combinations	
Rodamientos Conicos Taper Roller	703204
Rodamientos Bolas Ball bearing	702804
Con Reten With seal	703304

Kit Adaptador Adapter Kit

adapt.

Macho-Hembra ISO 4 / L= 125 mm

Male - Female ISO 4 / L= 125 mm

703204

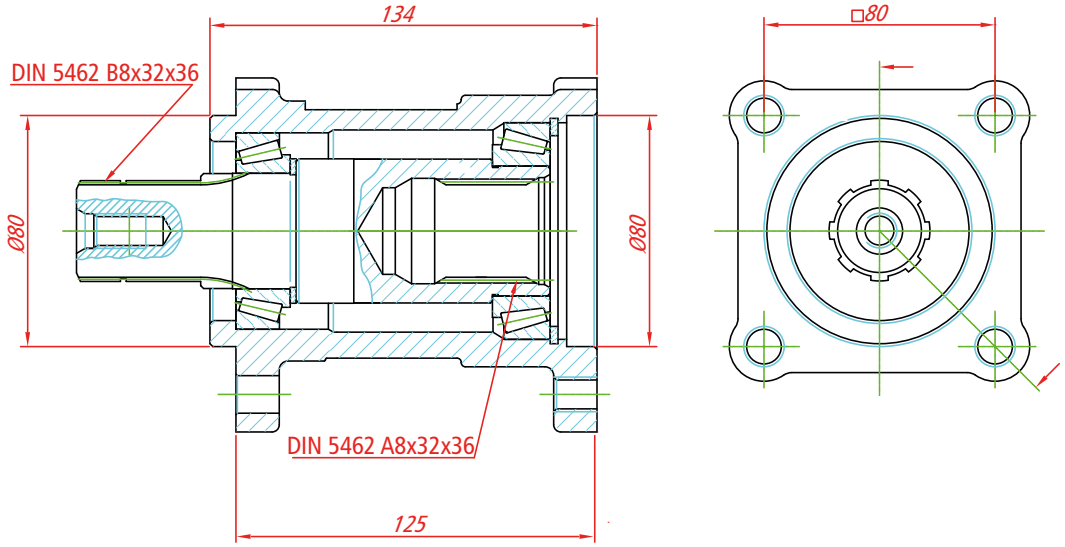

702804

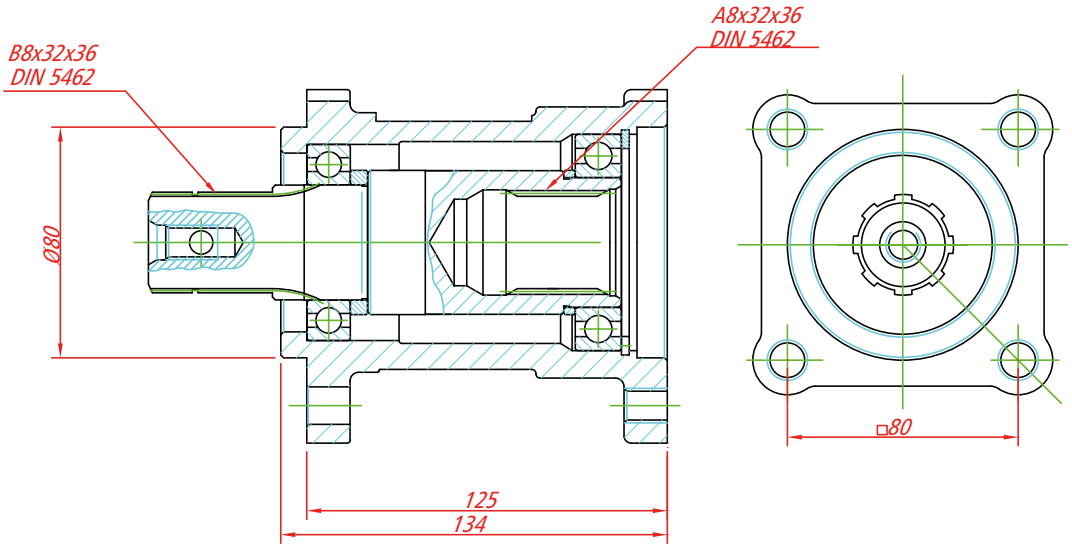

703304

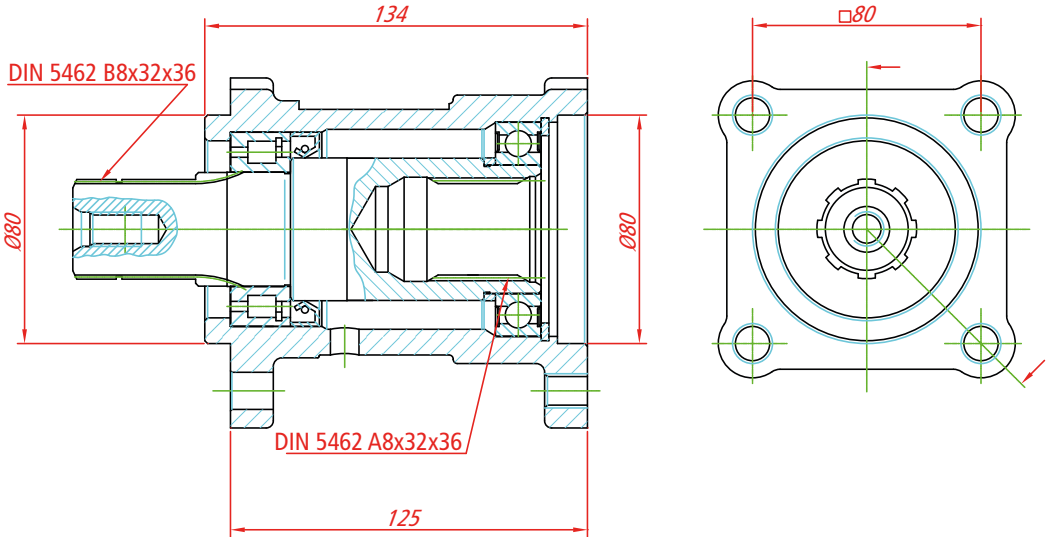

Av. de las Retamas. Parcela:145. 45950. Casarrubios del Monte. Toledo (Spain) Tlf: +34 91 818 82 97
bezares.com | bezares@bezares.com

bezares s.a.

Kit Adaptador Adapter Kit

7011904

adapt.

Original PTO ZF N221/10

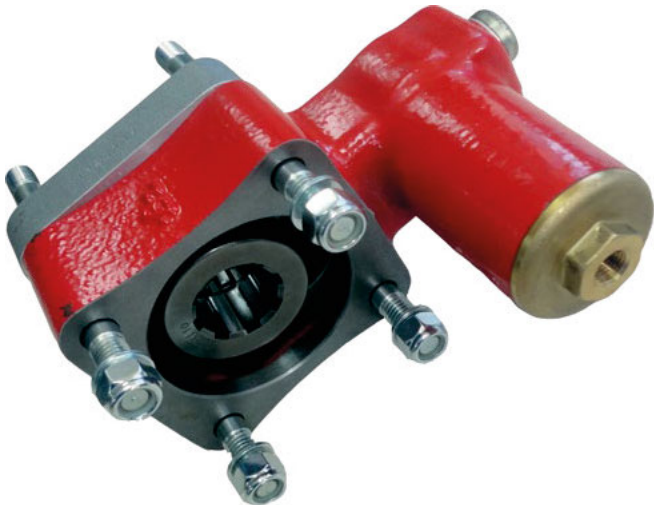

Descripción Description

Kit adaptador para montar bombas ISO 4 taladros sobre la toma de fuerza original N221/10 de ZF.

Adapter Kit to connect ISO 4 bolts pumps on original ZF N221/10 PTO.

Datos Principales Main Data		
Par nominal Torque (Nm)	Continuo Continuous	590
	Intermitente Intermittent	590
Potencia 1000 r.p.m. Power @ 1000 r.p.m.		80 C.V. // 63 Kw
Peso Weight (Kg)		4.7
Lado de montaje Mounting position		Posterior Rear
Sentido de giro de la bomba Pump rotation		Izquierdo Anti Clockwise

Codigos y Combinaciones Part Numbers and Combinations		
Tipos de salida Output types	Plato Flange	Bomba Pump
	7011804	7011904

7011904

adapt.

Kit Adaptador Adapter Kit

Original PTO ZF N221/10

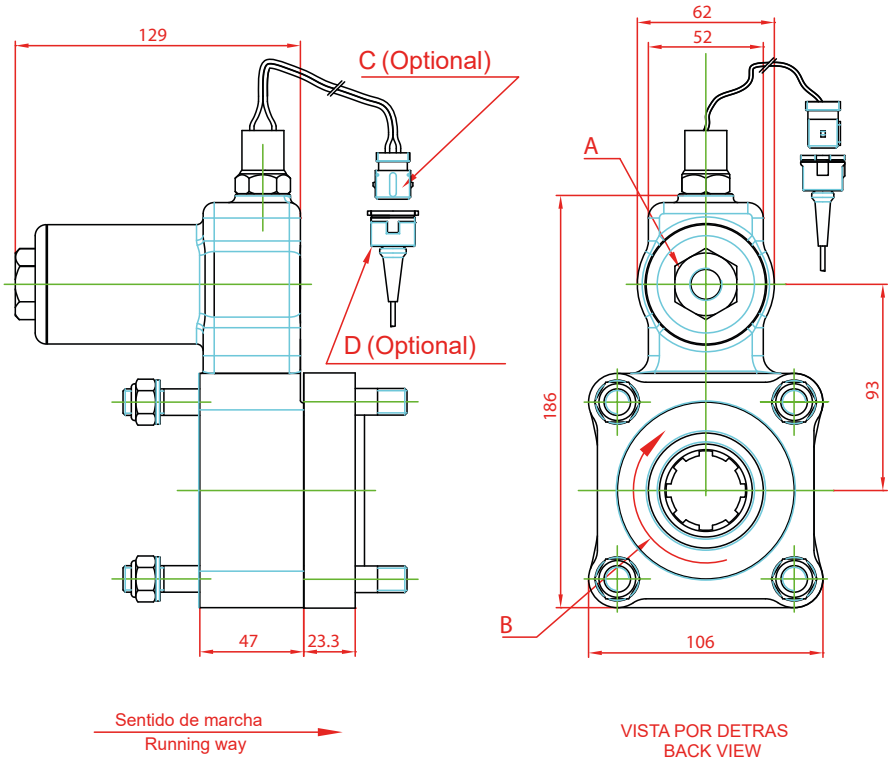

Notas Notes			
A	Toma de aire, rosca 1/4" GAS	A	Air connection, thread 1/4" GAS
B	Sentido de giro	B	Rotation
C	Interruptor de contacto (100070015)	C	Passing contact switch. P/N 100070015
D	Conector con 3m. de cable (906599)	D	Connector with 3m of cable P/N 906599

Tipos de Salida Output Types

Plato / Flange

SAE: 1100
1300
1400

DIN: 90
100

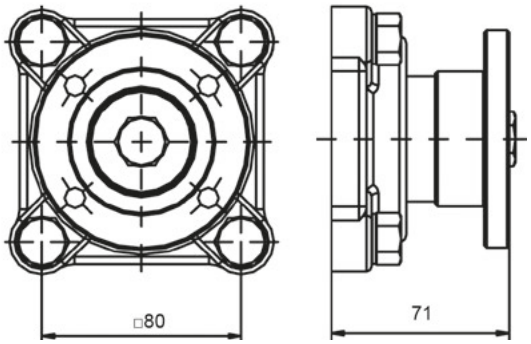

Av. de las Retamas. Parcela:145. 45950. Casarrubios del Monte. Toledo (Spain) Tlf: +34 91 818 82 97
bezares.com | bezares@bezares.com

Kit Adaptador Adapter Kit

7011204

adapt.

Original PTO ZF N221/10 (1:1.32)

Descripción Description

Kit adaptador para montar bombas ISO 4 taladros sobre la toma de fuerza original N221/10 de ZF.

Adapter Kit to connect ISO 4 bolts pumps on original ZF N221/10 PTO.

Datos Principales Main Data		
Par nominal Torque (Nm)	Continuo Continuous	300
	Intermitente Intermittent	420
Potencia 1000 r.p.m. Power @ 1000 r.p.m.		42 C.V. // 32 Kw
Peso Weight (Kg)		9.8
Lado de montaje Mounting position		Posterior Rear
Sentido de giro de la bomba Pump rotation		Derecho Clockwise

7011204

adapt.

Kit Adaptador Adapter Kit

Original PTO ZF N221/10 (1:1.32)

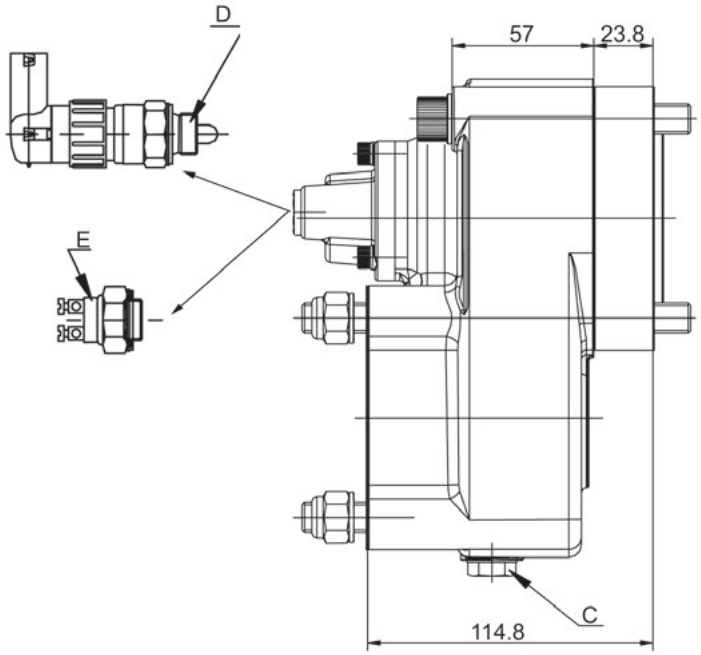

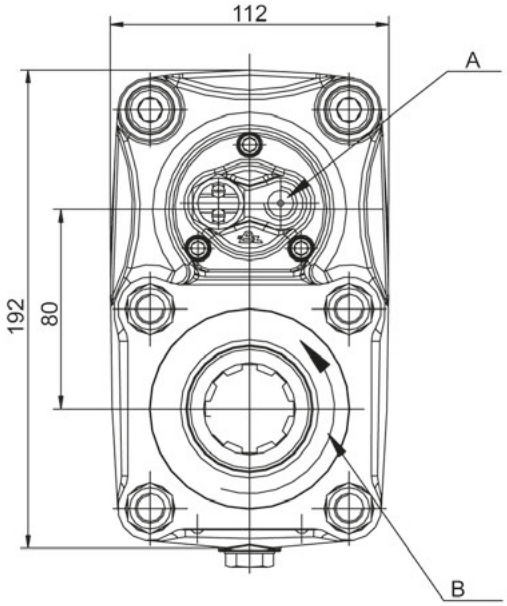

Notas Notes			
A	Toma de aire, rosca 1/4" GAS	A	Air connection, thread 1/4" GAS
B	Sentido de giro	B	Pump rotation
C	Tapón de drenaje del aceite	C	Oil drain plug
D	Interruptor de contacto (9024999)	D	Passing contact switch. P/N 9024999
E	Interruptor neumático (100070018)	E	Pressure switch. P/N 100070018

Tipos de Salida Output Types

Plato / Flange

SAE: 1100
1300
1400

DIN: 90
100

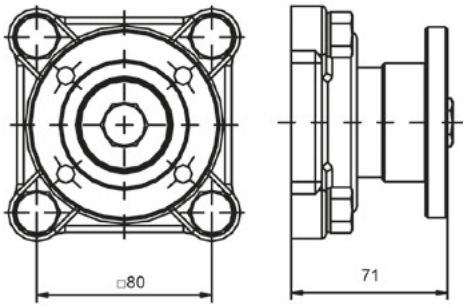

Av. de las Retamas. Parcela:145. 45950. Casarrubios del Monte. Toledo (Spain) Tlf: +34 91 818 82 97
bezares.com | bezares@bezares.com

Kit Adaptador Adapter Kit

704004
adapt.

Bomba VP1 - ISO 4
VP1 pump - ISO 4

Especial bomba VP1
Special for VP1 pump

Descripción Description

Kit adaptador especial que permite montar una bomba ISO 4 taladros en tandem con la VP1.

Special adapter Kit to connect in tandem both ISO 4 bolts Pump and VP1.

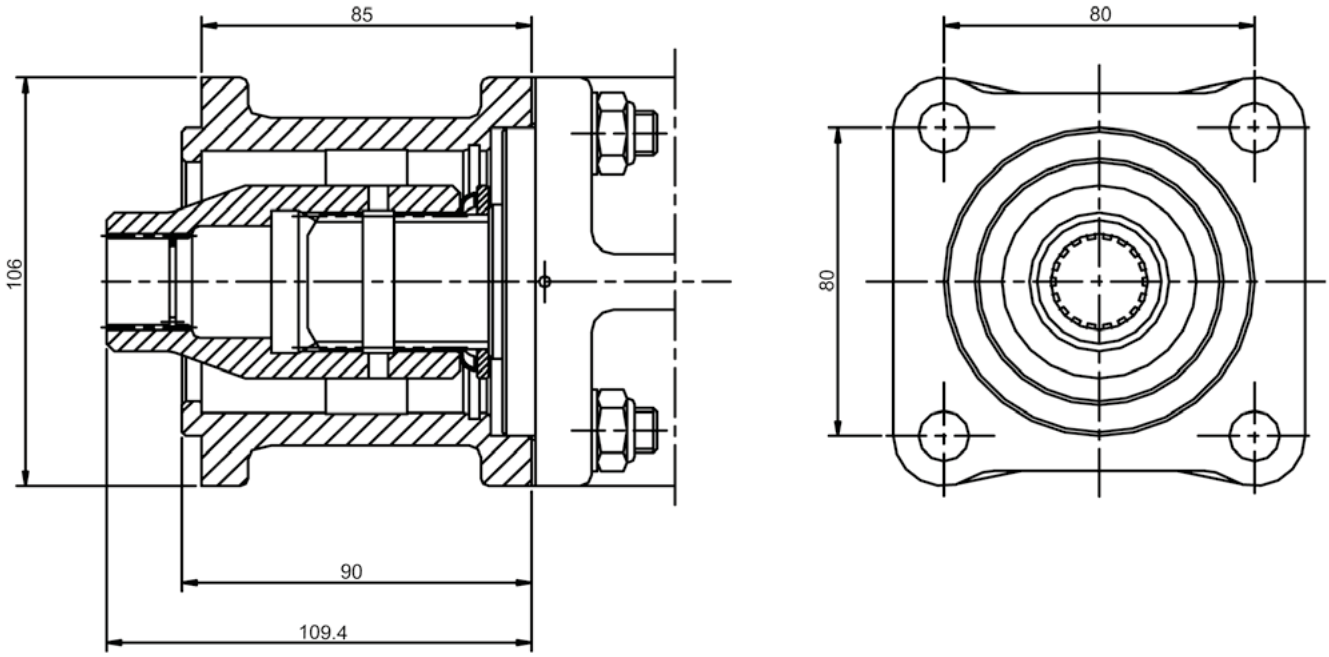

Datos Principales Main Data	
Par máximo Max. Torque (Nm)	350
Potencia máxima Max. Power @ 1000 r.p.m.	52 C.V. // 39 Kw
Peso Weight (Kg)	3 Kg

7016804

adapt.

Kit Adaptador Adapter Kit

Original Sinotruck PTO

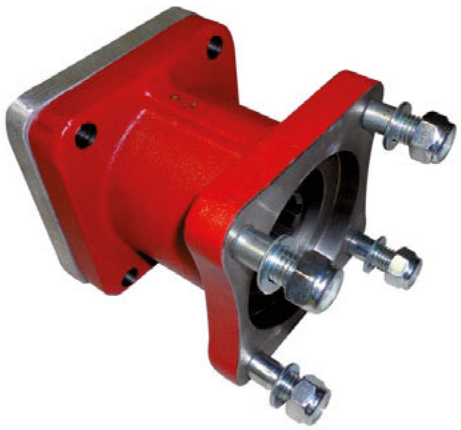

Descripción Description

Kit adaptador especial que permite montar una bomba ISO 4 taladros sobre la toma de fuerza original de los vehiculos Sinotruck.

Special adapter Kit to connect an ISO 4 bolts Pump on the original PTO in Sinotruck vehicles.

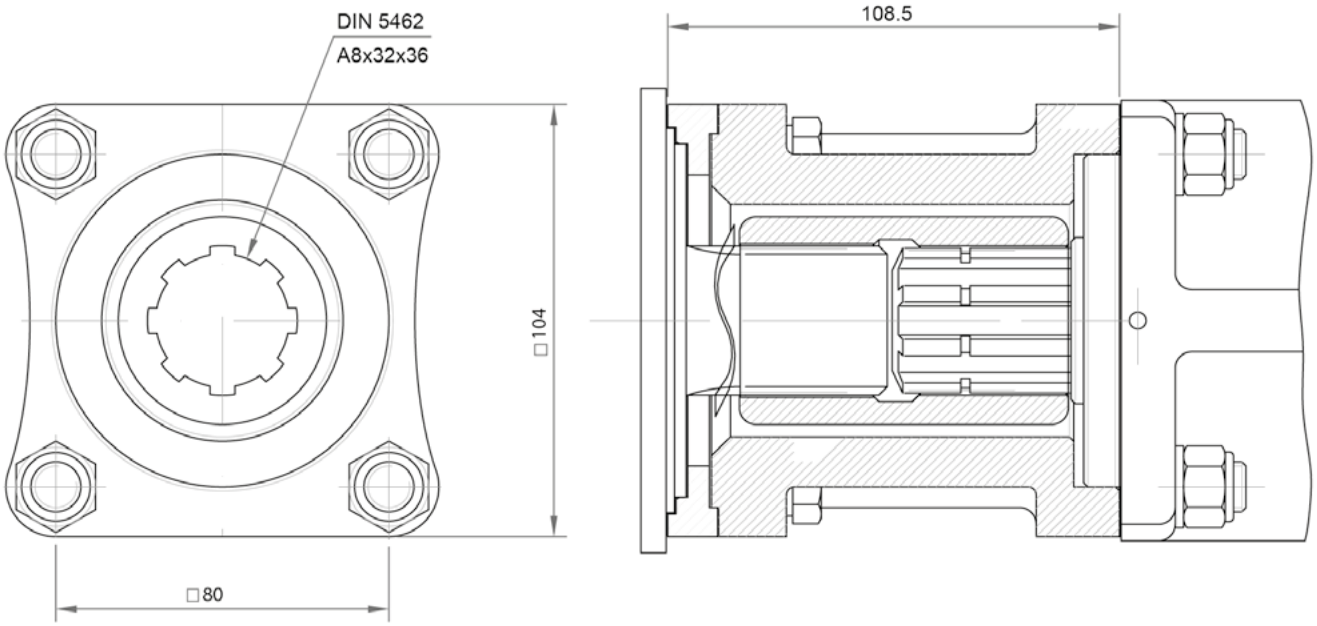

Datos Principales Main Data	
Par máximo Max. Torque (Nm)	350
Potencia máxima Max. Power @ 1000 r.p.m.	52 C.V. // 39 Kw
Peso Weight (Kg)	4 Kg

Av. de las Retamas. Parcela:145. 45950. Casarrubios del Monte. Toledo (Spain) Tlf: +34 91 818 82 97
bezares.com | bezares@bezares.com

Adaptador de Embrague
Clutch Adapter

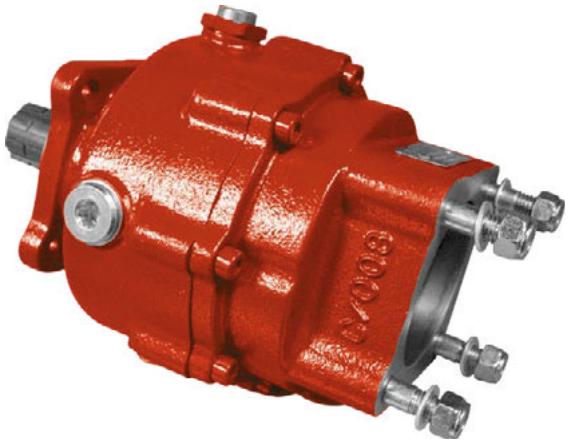

Descripción Description

Kit adaptador con embrague de laminas incorporado que permite conectar la bomba con el vehículo en marcha disponible para salida de bomba y plato. Este kit adaptador permite operar bombas ISO 4 Taladros con el vehiculo en marcha.

Adapter kit with disc clutch that allow the pump's connection with the vehicle in motion. Available with pump and plate output. This adapter kit can operate ISO 4 bolts pumps when the vehicle is running.

Datos Principales Main Data			
Presión de aire Air Pressure (Bar)	5	6	7
Par nominal intermitente Intermittent torque (Nm)	200	300	400
Potencia 1000 r.p.m. Power @ 1000 r.p.m.	28 C.V.	42 C.V.	56 C.V.
Peso Weight (Kg)	15		
Relación interna Internal ratio	1: 1		
Máximas revoluciones bajo carga Maximum speed under pressure	2000 r.p.m.		

Codigos y Combinaciones Part Numbers and Combinations		
Tipos de Salida Output types	Bomba Pump (DIN 5462)	706504
	Plato flange (DIN 5462)	7010404
Entrada y Salida de plato Flange's Input and Output		708704

Solo válido para ciclos de trabajo intermitente / Only suitable for intermittent duty cycles (max: 5 min)
Aceite a utilizar (Viscosidad)/ Type of oil (Viscosity): Hidráulico / Hydraulic Oil. 80W-90
Cantidad de aceite / Oil quantity: 0.25 L

Kit Adaptador Adapter Kit

Adaptador de Embrague
Clutch Adapter

706504

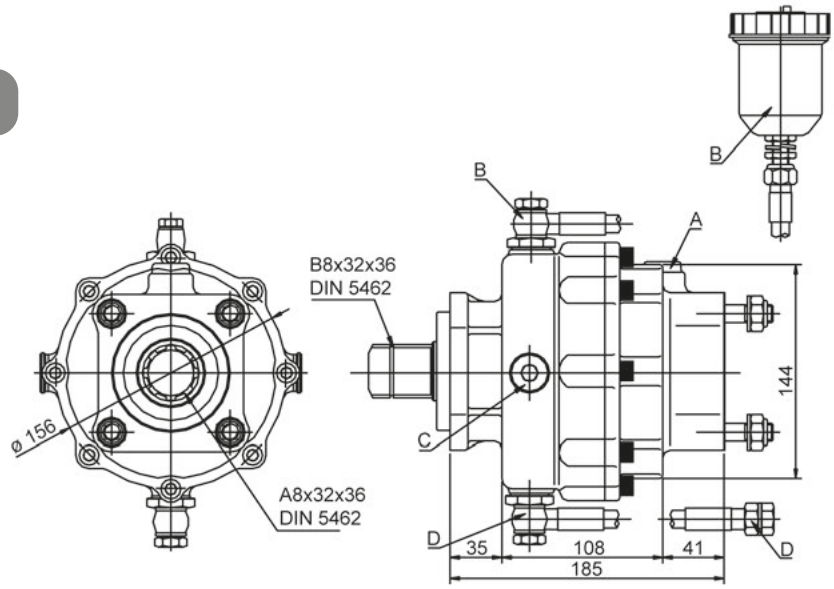

Notas Notes			
A	Toma de aire, rosca M12x1.5	A	Air connection, thread M12x1.5
B	Kit Expansion	B	Expansion kit
C	Tapón de nivel del aceite	C	Oil level plug
D	Latiguillo drenaje del aceite	D	Oil drain pipe
E	Platos de transmisión. DIN 100/SAE 1310	E	Drive flange. DIN 100/SAE 1310

708704

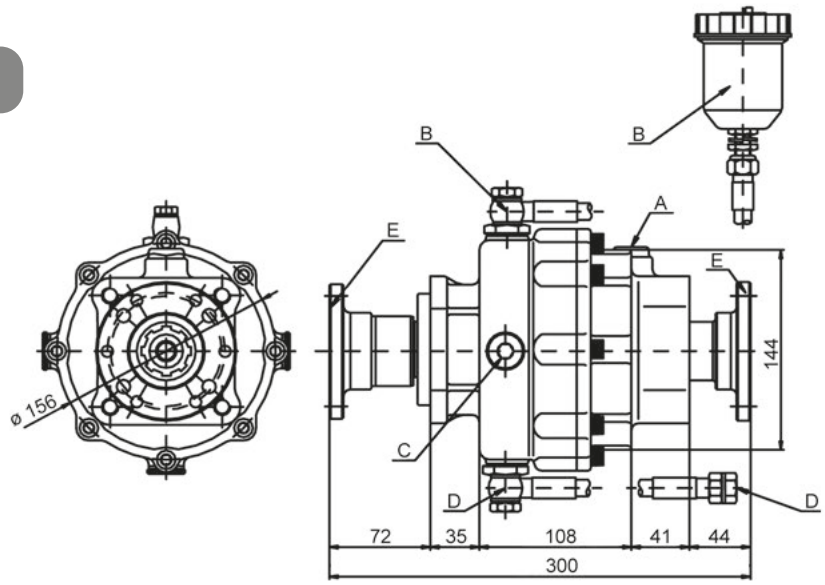

Importante: Consultar instrucciónes de Montaje Important: Consult fitting Instructions

Av. de las Retamas. Parcela:145. 45950. Casarrubios del Monte. Toledo (Spain) Tlf: +34 91 818 82 97
bezares.com | bezares@bezares.com

Kit Adaptador Adapter Kit

7016204

adapt.

ISO 4 - DIN 9611

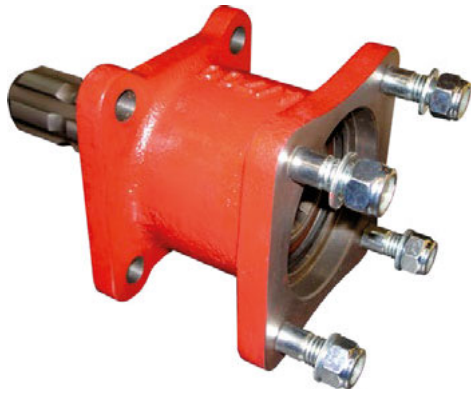

Descripción Description

Kit adaptador para convertir bombas con salida ISO 7653 (4 Taladros) a eje macho agrícola DIN 9611.

Adapter kit to convert ISO 7653 (4 bolts) pumps in male agriculture shaft DIN 9611.

Datos Principales Main Data	
Par máximo Max. Torque (Nm)	500
Potencia máxima Max. Power @ 1000 r.p.m.	71 CV / 53 kW
Peso Weight (Kg)	4.12

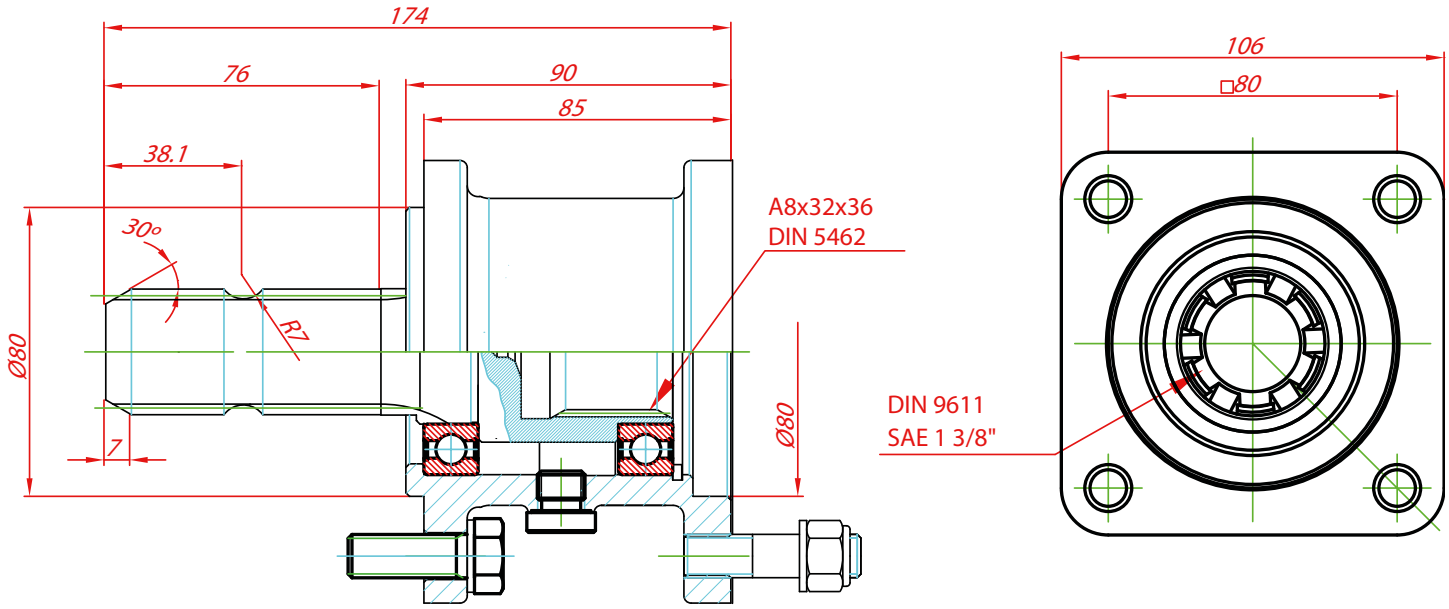

706704

adapt.

Kit Adaptador Adapter Kit

VB - TF Ø25

VB - Round Shaft Ø25

Descripción Description

Kit adaptador a tomas de fuerza de compacto para convertir a salida con eje chaveteado diámetro 25mm (Rod. bolas)

Adapter kit for close couple PTO's to becoming in output Round Shaft Ø25mm (Ball bearing).

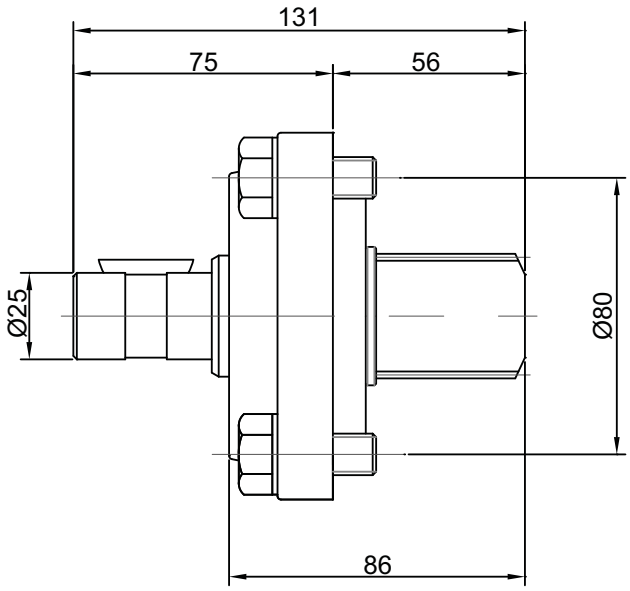

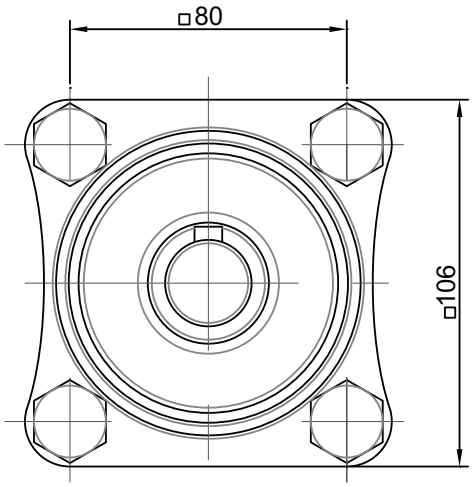

Datos Principales Main Data	
Par máximo Max. Torque (Nm)	300
Potencia máxima Max. Power @ 1000 r.p.m.	42 CV / 32 kW
Peso Weight (Kg)	2

Av. de las Retamas. Parcela:145. 45950. Casarrubios del Monte. Toledo (Spain) Tlf: +34 91 818 82 97
bezares.com | bezares@bezares.com

Kit Adaptador Adapter Kit

7012004

adapt.

SAE C 2 - ISO 4

Descripción Description

Kit de conversión para montar bombas ISO 4 taladros en tomas de fuerza con salida estandar SAE C 2 taladros.

Conversion Kit to connect ISO 4 bolts pumps on PTO's with SAE C 2 bolts standard output.

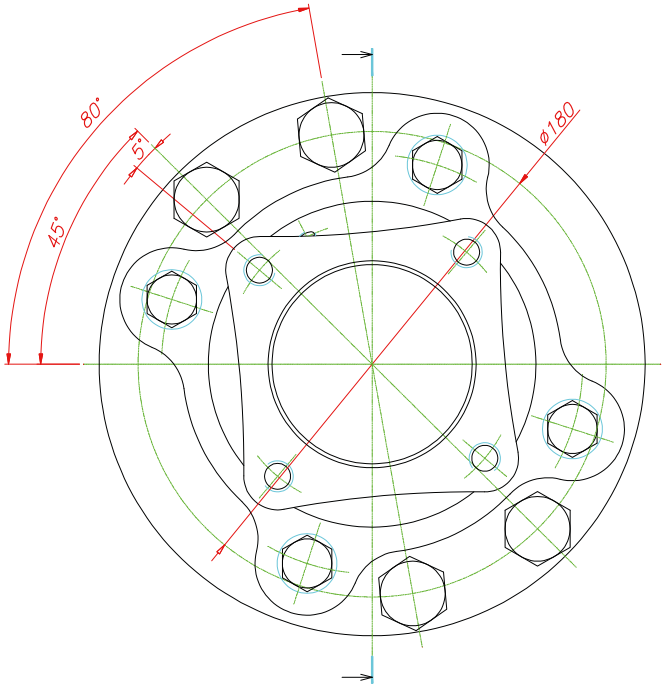

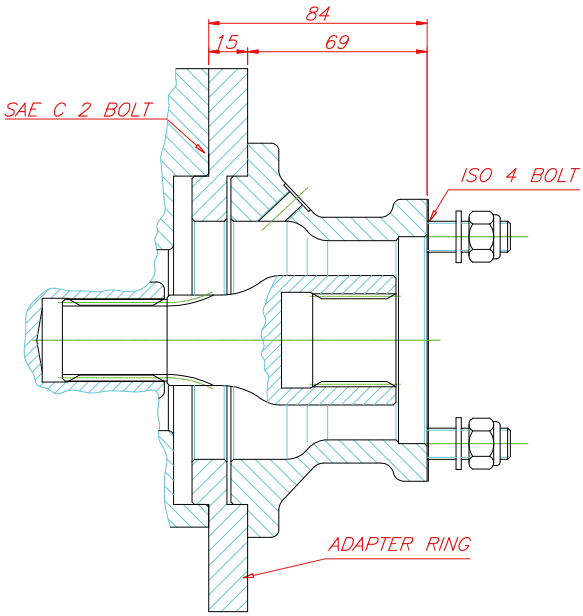

Datos Principales Main Data	
Par máximo Max. Torque (Nm)	600
Potencia máxima Max. Power @ 1000 r.p.m.	85 C.V. // 63 Kw
Peso Weight (Kg)	5,6 Kg

Indice / Contents

Racores Rápidos Neumáticos
Pneumatic Quick Connectors 270

Enchufes rapidos Hidráulicos
Hydraulic Quick Sockets 271

Empalmes Hidráulicos
Hydraulic Connectors 272

Empalmes Hidráulicos Orientables
Rotatable Hydraulic Connectors 273

Empalmes Hidráulicos Giratorios
Rotary Hydraulic Connectors 275

Racores de Aspiración
Suction Pipes 276

Platos de Transmisión
Coupling Plates 278

Nudos Cardan para Transmisiones
Cardan Shafts for transmissions 280

Transmisiones de Plato
Cardan Flanges for Transmissions Gearbox 281

Acoplamientos Elásticos
Elastic Couplings 282

Lanzadera soporte latiguillos
Hoses Bracket 283

Conjunto adaptable lanza y giratorios
Hose support Kit with Rotatable Connectors 284

Conjunto adaptable lanza / distribuidor
Flexible Kit: Hose & Tipping Valve support 285

Botonera manual Simple efecto
Single Acting Button control 288

Botonera manual Simple/Doble efecto
Single & Double Acting Button control 289

Botonera fija simple / Doble efecto
Fixed button control single / double acting 291

Botonera 12/24V dos pulsadores
12/24V. Button control, Two Buttons 292

Botonera manual Simple efecto
Single Acting Button control 293

Final de carrera eléctrico
Electric end of stroke 294

Embrague Electromagnético BZ
Electromagnetic Clutch BZ 295

Mando a Distancia
Remote Control 297

Kit neumático de presión
Pneumatic pressure kit 298

Kit acc. Neumático Multifunción
Multifuctional Pneumatic Kit 299

Mando por cable
Cable Control 300

Mando por cable super reforzado
Super Heavy Duty Wire Control 301

Enfriador BZEA 50 L. 12V / 24V
BZEA Oil Cooler 50 L. 12V / 24V 302

Enfriador BZEA 100 L. 12V / 24V
BZEA Oil Cooler 100 L. 12V / 24V 303

Enfriador BZEA 150 L. 12V / 24V
BZEA Oil Cooler 150 L. 12V / 24V 304

Enfriador BZEA 200 L. 12V / 24V
BZEA Oil Cooler 200 L. 12V / 24V 305

Enfriador BZEA 250 L. 12V / 24V
BZEA Oil Cooler 250 L. 12V / 24V 306

Enfriador BZEA 300 L. 12V / 24V
BZEA Oil Cooler 300 L. 12V / 24V 307

Manómetro Digital Junior
Digital Manometer 308

Divisor de Caudal
Flow Divider 309

Kit Accionamiento: Tomas de Fuerza con embrague
Shifting Kit for Hot Shift PTO's 310

Accesorios Accessories

Racores Rápidos Neumáticos
Pneumatic Quick Connectors

Descripción Description

Multiples modelos de conectores rapidos para tubería neumática en diámetro 6 o diámetro 8.

Different models of pneumatic quick connectors for Pipe Ø6 or 8.

Dimensiones Dimensions

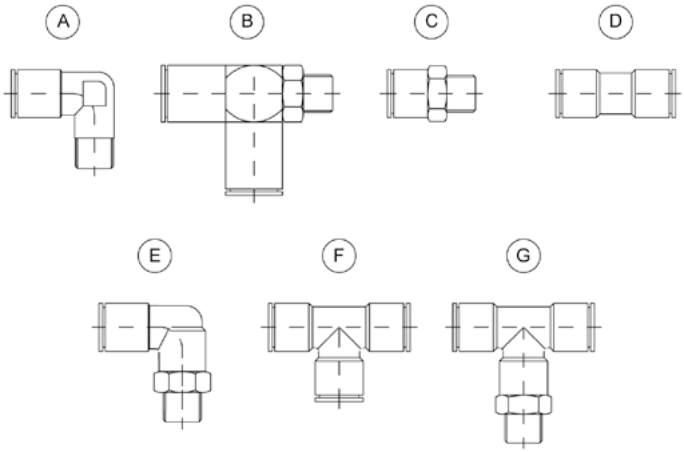

A	Racores de codo a 90° macho cónico Connectors elbow 90° conical male
MCR-14 4x6, rosca thread 1/4"	9015516
MCR-14 6x8, rosca thread 1/4"	9015716
MCR-14 4x6, rosca thread 1/8"	9015416
MCR-14 6x8, rosca thread 1/8"	9015616

B	Racores en T, lateral orientable T Connectors, rotatable side conical thread
MCR-22 4x6, rosca thread 1/4"	9016116
MCR-22 6x8, rosca thread 1/4"	9016216
MCR-22 4x6, rosca thread 1/8"	9015916
MCR-22 6x8, rosca thread 1/8"	9016016

E	Racores codo 90°, rosca lateral giratoria cónica Connectors elbow 90° rotatable side conical thread
MCR-15 4x6, rosca thread 1/8"	9030316
MCR-15 6x8, rosca thread 1/4"	9041816

G	Racor en T orientable Rotatable T connector
MCR-23 4x6, rosca thread 1/4"	9031916

C	Racores rectos macho cónico Straight connectors elbow 90° conical male
MCR-11 4x6, rosca thread 1/4"	9015116
MCR-11 6x8, rosca thread 1/4"	9015316
MCR-11 4x6, rosca thread 1/8"	9015816
MCR-11 6x8, rosca thread 1/8"	9015216
BZHF 4x6, rosca thread M12x1.5	9027716

D	Empalme recto Straight connectors
MCR-26 4x6, rosca thread 1/4"	9029316
VARIOS VARIOUS	
Tubo de nylon nylon pipe 4x6-TP11-46-N	9015099
Tubo de nylon nylon pipe 6x8-TP11-68-N	902599

F	Racor T T Connector
MCR-23 4x6, rosca thread 1/4"	9030516

Av. de las Retamas. Parcela:145. 45950. Casarrubios del Monte. Toledo (Spain) Tlf: +34 91 818 82 97
bezares.com | bezares@bezares.com

bezares s.a.

Enchufes rapidos Hidráulicos
Hydraulic Quick Sockets

Descripción Description

Enchufes rapidos para unir tramos de manguera hidráulica en cabezas tractoras.

Quick connectors to join two hydraulic hose sections in truck heads.

Dimensiones Dimensions

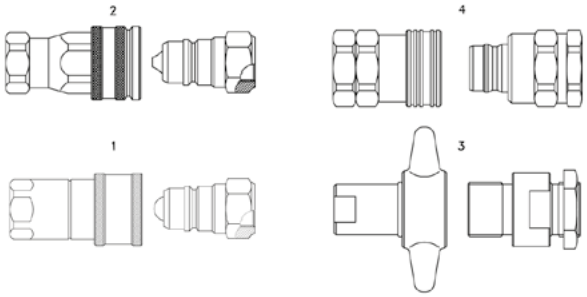

Datos Principales Main Data

Dibujo Drawing	Presión máxima de trabajo Max. Working Pressure	Caudal Flow	Codigo Part Number	Rosca Thread
1 (LKZ - B)	200 bar	50 l/min	9029616	1/2"
	170 bar	80 l/min	9029416	3/4"
	220 bar	140 l/min	9029516	1"
2 (SCB -C)	300 bar	45 l/min	905716	1/2"
	250 bar	74 l/min	904116	3/4"
	230 bar	100 l/min	9047916	1"
3 (VCR -C)	250 bar	120 l/min	9012012	3/4"
	230 bar	160 l/min	9012112	1"
4 (Gran Caudal Big Flow)	150 bar	280 l/min	9016816	1"
	190 bar	170 l/min	9016916	3/4"

Accesorios Accessories

Empalmes Hidráulicos
Hydraulic Connectors

Descripción Description

Diversos modelos de conector hidráulico para lineas de presión.

Several hydraulic connectors for pressure Lines.

Dimensiones Dimensions

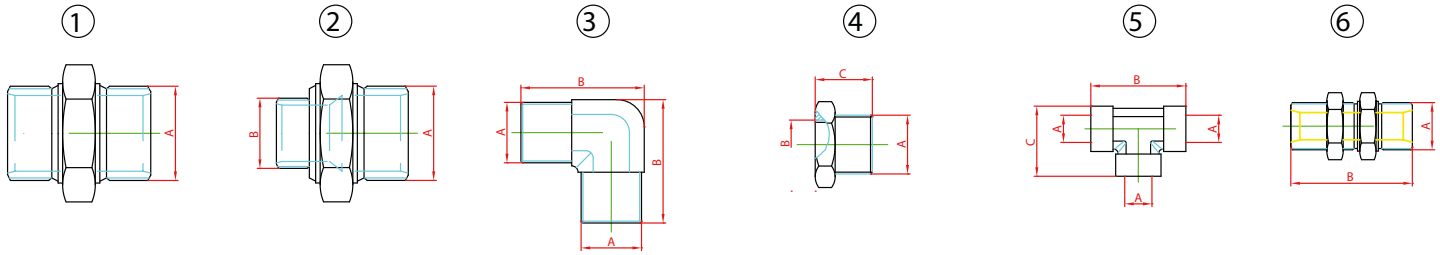

1	Empalme macho Male connector
CODIGO Part Number	A
908316	1/2"
908216	3/4"
908816	1"
9020316	1 1/4"
908916	1 1/2"

2	Empalme macho reductor Male reducer connector	
CODIGO P/N	A	B
9032716	3/4"	3/8"
908416	3/4"	1/2"
908516	1"	3/4"
909016	1"	1/2"
9030216	11/4"	3/4"

3	Empalme macho 90° Male connector 90°	
CODIGO P/N	A	B
9026716	3/4"	68
9030416	1"	58

4	Empalme Macho - Hembra Reductor Male - Female reducer connector		
CODIGO P/N	A	B	C
9017416	3/4"	1/2"	28
9017516	1 1/4"	1"	35
9017616	1"	3/4"	31
9025916	1/4"	1/8"	17
9022116	1 1/2"	1 1/4"	34
9022416	3/4"	1/4"	27
9025816	1/2"	3/8"	23
9026816	1 1/2"	1"	34
9028016	3/8"	1/4"	21

5	Racor en T Hembra Female T Connector		
CODIGO P/N	A	B	C
9032916	3/8"	52.4	38.65
9028516	1/2"	63	46
9022316	3/4"	72	55

6	Pasatabiques Fitting	
CODIGO P/N	A	B
9020416	3/4"	67
9020516	1"	83

Av. de las Retamas. Parcela:145. 45950. Casarrubios del Monte. Toledo (Spain) Tlf: +34 91 818 82 97
bezares.com | bezares@bezares.com

bezares s.a.

Empalmes Hidráulicos Orientables
Rotatable Hydraulic Connectors

Descripción Description

Conectores macho - hembra para lineas de presión.

Male - Female connectors for pressure lines.

Dimensiones Dimensions

Empalme Macho - Hembra, 90° Male - Female 90° Connector

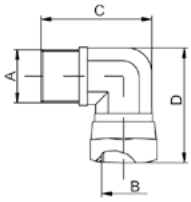

Código Part Number	A	B	C	D
9032816	3/8"	3/8"	39	43

Empalme Macho - Hembra, 90° Orientable Rotatable Male - Female 90° Connector

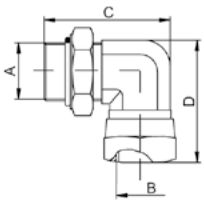

Código Part Number	A	B	C	D
9029016	1"	1"	68	71
9028816	3/4"	3/4"	58	56

Racor en T orientable Rotatable T Connector

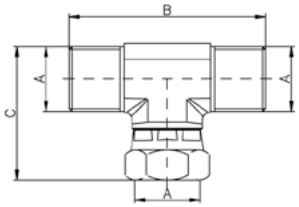

Código Part Number	A	B	C
9031316	3/4"	86	64
9032016	1"	100	70

Empalmes Hidráulicos Orientables
Rotatable Hydraulic Connectors

Empalme Macho Orientable Recto Straight Rotatable Male Connector

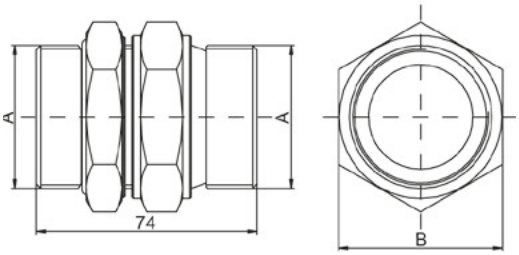

Código Part Number	A	B
9028316	1 1/2"BSP	55
9030016	1 1/4"BSP	50

Empalme Macho Orientable Codo 90° 90° Rotatable Male Elbow

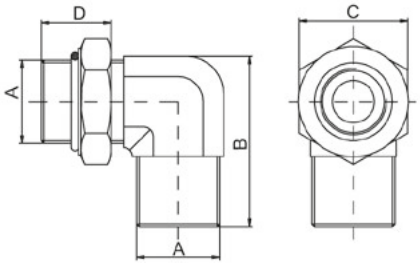

Código Part Number	A	B	C	D
9030816	3/4"	53.5	36	25

Av. de las Retamas. Parcela:145. 45950. Casarrubios del Monte. Toledo (Spain) Tlf: +34 91 818 82 97
bezares.com | bezares@bezares.com

Empalmes Hidráulicos Giratorios
Rotary Hydraulic Connectors

Descripción Description

Conectores macho - hembra giratorios para funcionamiento en posición estática

Rotary male - female connectors for running at static position

Dimensiones Dimensions

Empalme Macho - Hembra, Recto Male - Female Connector, Straight

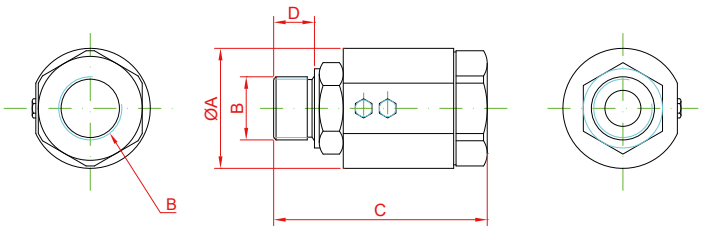

Código P/N	A	B	C	D	Q (l/min)	Pmax (bar) Estático / Static	Pmax (bar) Giro / Rotation
9045116	50	3/4"GAS	89	18	100	300	150
9045216	55	1" GAS	94	20	180	300	100

Rango de temperaturas / Temperatures Range: -20°C ÷ +80°C

Empalme Macho - Hembra, 90° Male - Female Connector, 90°

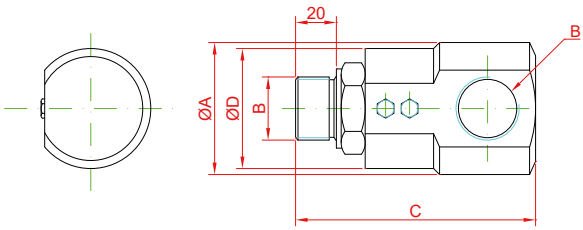

Código P/N	A	B	C	D	Q (l/min)	Pmax (bar) Estático / Static	Pmax (bar) Giro / Rotation
9045316	50	3/4"GAS	100	55	100	300	150
9045416	55	1" GAS	112	60	100	300	100

Rango de temperaturas / Temperatures Range: -20°C ÷ +80°C

Accesorios Accessories

Racores de Aspiración
Suction Pipes

Descripción Description

Racores de aspiración para bombas hidráulicas. Incluyen abrazadera reforzada.

Suction Pipes with heavy duty clamp included for hydraulic pumps.

Datos Principales Main Data

Racores de aspiración, codo 90° Hydraulic connectors. Elbow 90°

CODIGO P/N	(A) BSP	(B)	(C)	PAR TORQUE	MATERIAL
9034116	3/4"	1 1/4"	18	40 Nm	LATON BRASS
9034216		1 1/2"			
9034316	1"			45 Nm	
9034416		1 3/4"			
9034516		2"			
9034616	1 1/4"			50 Nm	
9034716	1 1/2"		20		

Racores de aspiración, codo 45° Hydraulic connectors. Elbow 45°

CODIGO P/N	(A) BSP	(B)	(C)	PAR TORQUE	MATERIAL
9034816	3/4"	1 1/2"	18	40 Nm	LATON BRASS
9034916	1"			45 Nm	
9035016		2"			
9025416	1 1/4"	1 1/2"		50 Nm	
9035116		2"			
9035216		2 1/2"			

Racores de aspiración, recto Hydraulic connectors. Straight

CODIGO P/N	(A) BSP	(B)	(C)	(D)	PAR TORQUE	MATERIAL
9035316	3/4"	1"	18	70	40 Nm	ACERO STEEL
9035416		1 1/4"		82		
9035516	1"	1 1/4"		70	45 Nm	ACERO STEEL
9035616		1 1/2"		72		LATON BRASS
9035916		2"		82		
9035716	1 1/4"	1 1/2"		72	50 Nm	
9036016		2"		82		
9036116	1 1/2"					
9036216	1 1/4"	2 1/2"				ACERO STEEL

Av. de las Retamas. Parcela:145. 45950. Casarrubios del Monte. Toledo (Spain) Tlf: +34 91 818 82 97
bezares.com | bezares@bezares.com

Racores de Aspiración
Suction Pipes

Dimensiones Dimensions

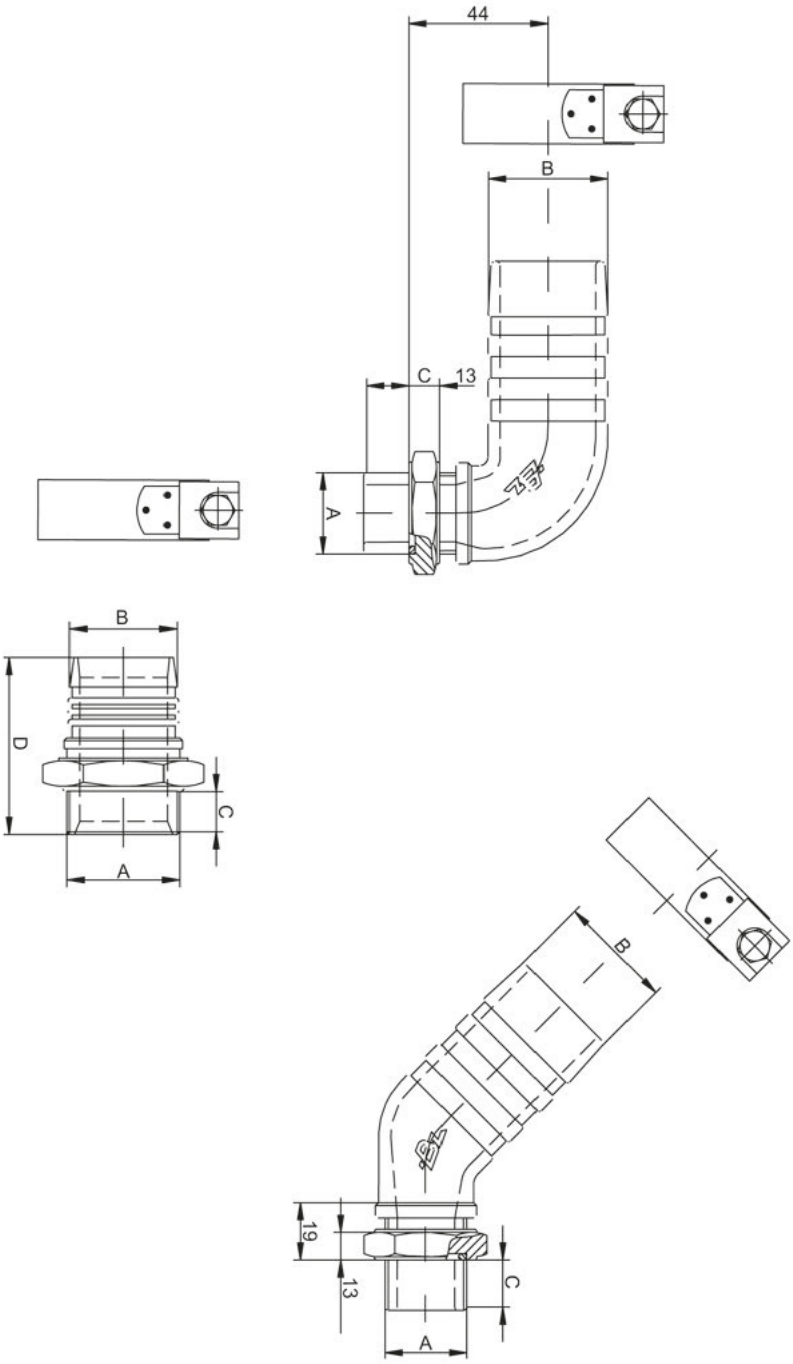

Accesorios Accessories

Platos de Transmisión
Coupling Plates

Descripción Description

Kits de acoplamiento para transmisión disponible con varias normas SAE / DIN

Plato de Transmisión Coupling plates DIN 5462 A8x32x36

SAE	1100	1300	1400
A	97	97	116
B	69,85	79,35	95,25
C	57,2	60,35	69,85
D	8,2	9,75	11,2
α		50	

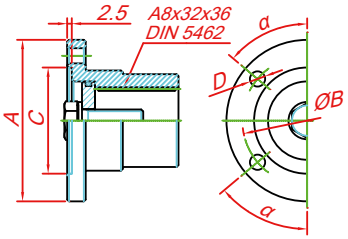

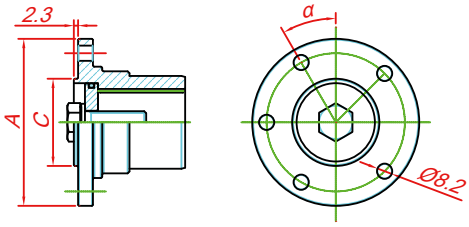

DIN	90	100
A	90	100
B	74	84
C	47	57
α	45	30

TIPO / TYPE	SAE 1100	SAE 1300	SAE 1400	DIN 90	DIN 100
CODIGO P/N	900415	900515	900615	901115	901215

Plato de Transmisión, Ø25 con Chavetero de 8mm Coupling Plates, Ø25 Keyway 8mm

SAE	1100	1300	1400
A	87	97	116
B	69,85	79,35	95,25
C	57,2	60,35	69,85
D	8,2	9,75	11,2
α		50	

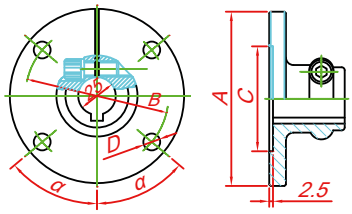

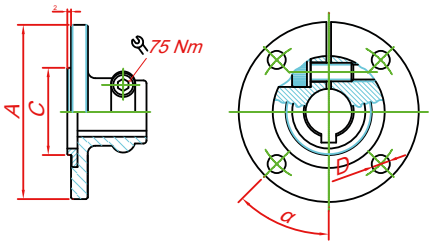

DIN	90
A	97
B	74,5
C	60,35
D	8,2
α	45

TIPO / TYPE	SAE 1100	SAE 1300	SAE 1400	DIN 90
CODIGO P/N	900115	900215	900315	904215

Av. de las Retamas. Parcela:145. 45950. Casarrubios del Monte. Toledo (Spain) Tlf: +34 91 818 82 97
bezares.com | bezares@bezares.com

Platos de Transmisión
Coupling Plates

Contraplatos soldables Coupling plate to solder

SAE	1100	1300	1400
A	87	97	116
B	69.85	79,35	95,25
C	57,2	60,35	69,85
D	8,2	9,75	11,2
α		50	

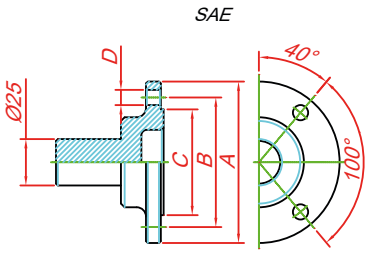

TIPO / TYPE	SAE 1100	SAE 1300	SAE 1400
CODIGO P/N	900715	900815	900915

Plato de Transmisión Coupling plates DIN 5462 B8x32x36

SAE	1100	1300	1400
A	90	100	120
B	69,85	79,35	95,25
C	57,2	60,35	69,9
D	8,2	9,75	11,2
α		50	

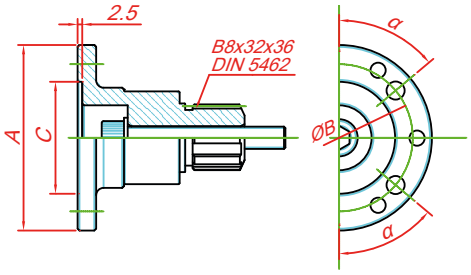

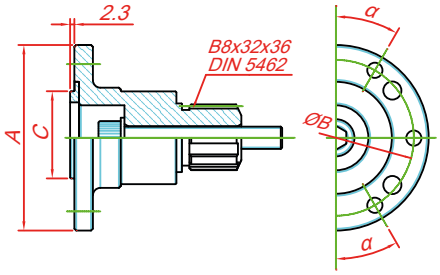

DIN	90	100	120
A	90	100	120
B	74,5	84	101,5
C	47	57	75
D	8,2	8,2	10,2
α	45	30	22,5

TIPO / TYPE	SAE 1100	SAE 1300	SAE 1400	DIN 90	DIN 100	DIN 120
CODIGO P/N	906815	906915	907015	907115	907215	907315

Platos serie Agrícola Z=6, DIN 9611 DIN 9611 6 Teeth Coupling plate agricultural series

SAE	1100	1300	1400
A	87	97	116
B	69,85	79,35	95,25
C	57,2	60,35	69,85
D	8,2	9,75	11,2
α		50	

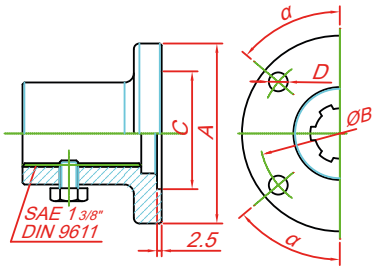

TIPO / TYPE	SAE 1100	SAE 1300	SAE 1400
CODIGO P/N	903115	903215	903315

Nudos Cardan para Transmisiones
Cardan Shafts for transmissions

Descripción Description

Nudos cardan para transmisiones ligeras y reforzadas. Con chavetero Ø25 o estriado para bombas ISO.

Cardan Shafts for light & heavy duty transmissions with keyway Ø25 or splined for ISO pump.

Dimensiones Dimensions

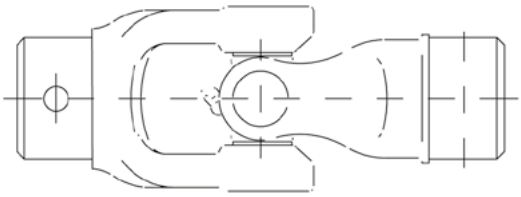

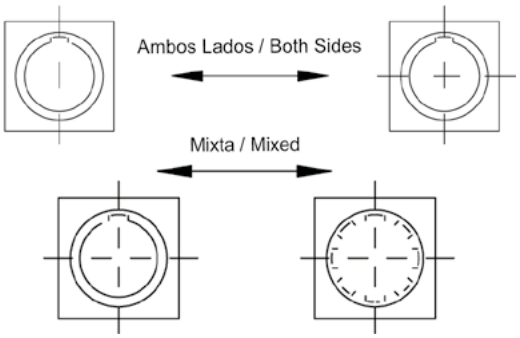

Código Part Number	
Nudo cardan Ø25 ambos lados con chavetero, serie ligera. Cardan shaft Ø25 both sides with keyway light release.	900917
Nudo cardan Ø25 ambos lados con chavetero, reforzado. Cardan shaft Ø25 both sides with keyway braced series.	903517
Nudo cardan Ø estriado a bomba y chavetero, reforzado Mixed cardan shaft, Ø splined to pump and Ø25 with keyway 8 mm.	904117

Av. de las Retamas. Parcela:145. 45950. Casarrubios del Monte. Toledo (Spain) Tlf: +34 91 818 82 97
bezares.com | bezares@bezares.com

Transmisiones de Plato
Cardan Flanges for Transmissions Gearbox

Descripción Description

Platos cardan fijos o deslizantes para transmisiones

Fixed or sliding cardan flanges for transmissions.

Dimensiones Dimensions

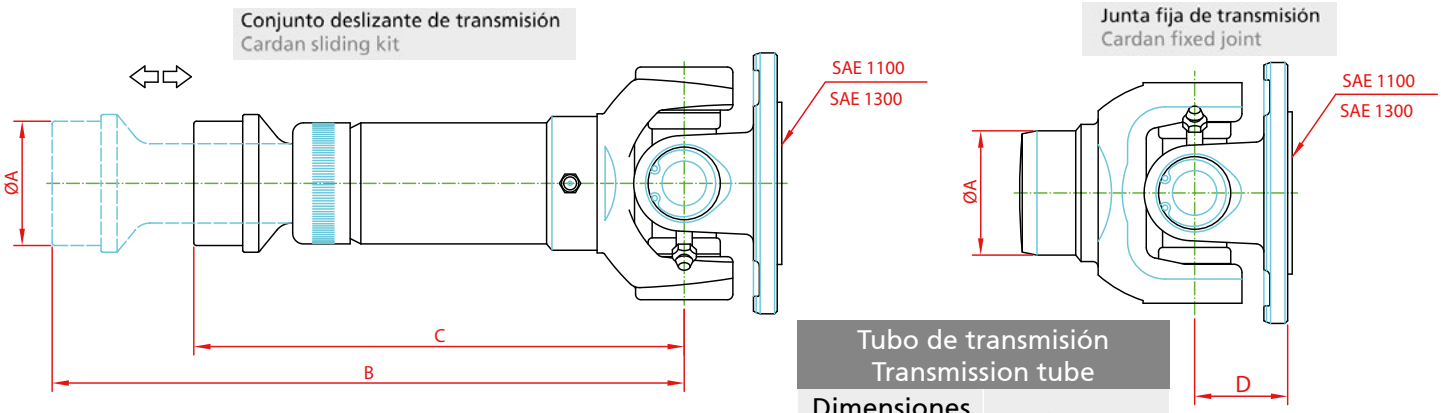

Tubo de transmisión Transmission tube	
Dimensiones Dimensions	Código / P/N
Ø51 x 2,5 m	904417
Ø76 x 2,5 m	904917

Datos principales Main Data

Conjunto deslizante de transmisión Cardan sliding kit							Junta fija de transmisión Cardan fixed joint			
SAE	Codigo Part Number	Peso Weight (Kg)	ØA (+0,1 -0,05)	B	C	D	SAE	Codigo Part Number	Peso Weight (Kg)	ØA (+0,1 -0,05)
1100	904217	1,8	46,2	236	183	31	1100	904317	1,3	46,2
1300	904617	2,9	46,2	236	183	35	1300	904717	1,8	46,2
1400	904517	5,2	71,6	257	208	43	1400	904817	3	71.6

Acoplamientos Elásticos
Elastic Couplings

Descripción Description

Acoplamiento mixto para transmisiones, disponible en diferentes modelos (estriado para bomba ISO, Chaveteado o sin mecanizar)

Mixed Couplings for transmissions, different types are available (splined for ISO pump, keyed shaft, or without machining)

Dimensiones Dimensions

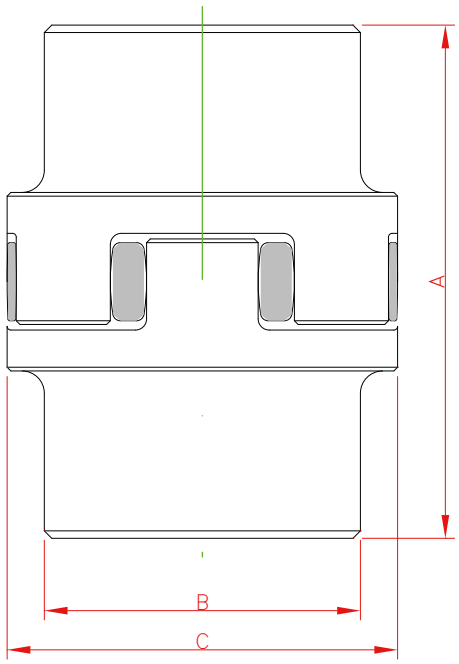

CODIGO P/N	A	Ø B	Ø C	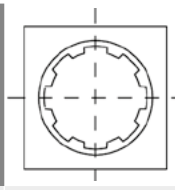	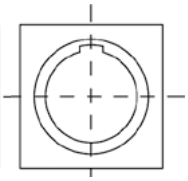
9066999	124	82	120	Z = 8	
9071299	100	60	75	Z = 8	
908199				Z = 8	-
9053199	124	82	120	Z = 6 Z = 8	
9052899				Z = 6	
9067599					Ø 25
9053499				Z = 8	Ø 32
900299					-
9061199	100	60	75	Z = 6	Ø 1"
9073899				-	Ø 25 Ø 32
9061699					Ø 25
9011499.1				Z = 13	
901999	124	82	120	-	-

Av. de las Retamas. Parcela:145. 45950. Casarrubios del Monte. Toledo (Spain) Tlf: +34 91 818 82 97
bezares.com | bezares@bezares.com
bezares s.a.

Lanzadera soporte latiguillos
Hoses Bracket

Descripción Description

Soporte orientable para el apoyo de los latiguillos hidraulicos en las cabezas tractoras. Perfil normal o bajo perfil.

Rotatable bracket for hydraulic hoses on truck tractors. Normal or low profile.

Dimensiones Dimensions

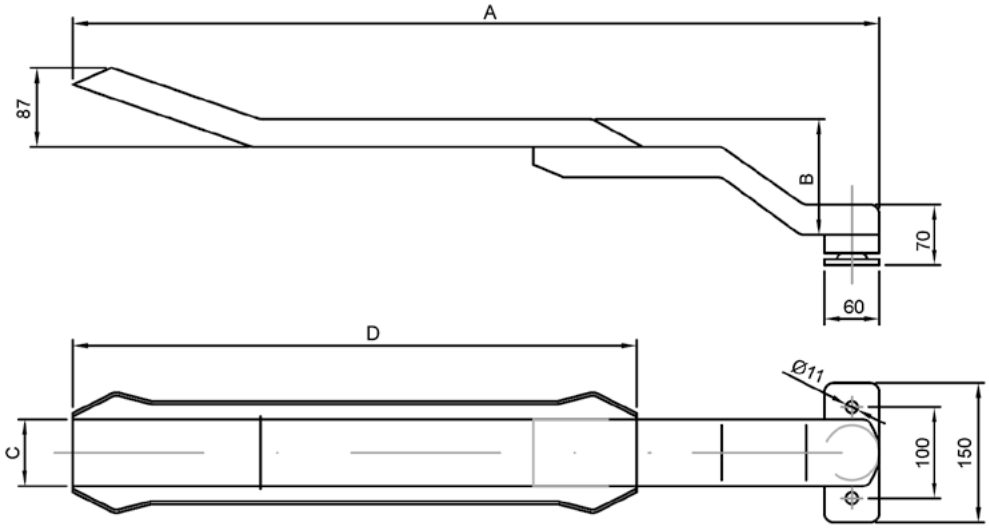

Código Part Number

Tipo Type		Código Part Number	A	B	C	D
Perfil normal Normal Profile	Pala Ancha Wide Bracket	9019899	890	125	120	620
	Pala Estrecha Narrow Bracket	9019999	1340	125	60	1000
Perfil bajo Low Profile	Pala Ancha Wide Bracket	9068899	890	65	120	620
	Pala Estrecha Narrow Bracket	9071199	1340	65	60	1000

Conjunto adaptable lanza y giratorios
Hose support Kit with Rotatable Connectors

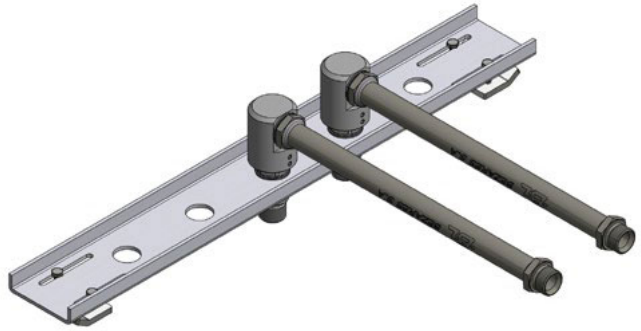

Descripción Description

Kit sencillo de soporte para montaje flexible de lanza. Incluye racores giratorios.

Simple Support Kit for a flexible mounting of the Hose Support. This kit includes the rotating connectors.

Dimensiones Dimensions

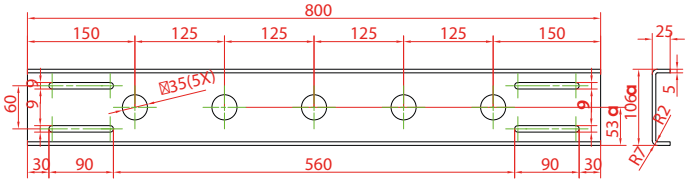

9096399

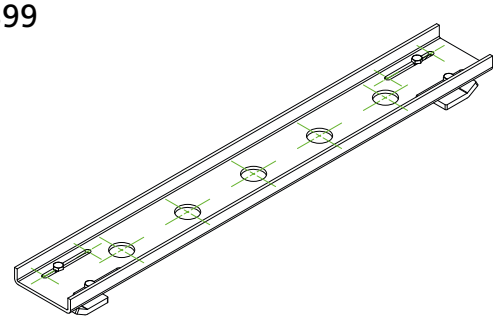

Soporte con fijaciones adaptables a las dimensiones del chassis, proporciona una correcta sujeción del conjunto.
Adaptative Support for different chassis dimensions, it provides a good Kit anchorage.

Unidades incluidas Included units: 1

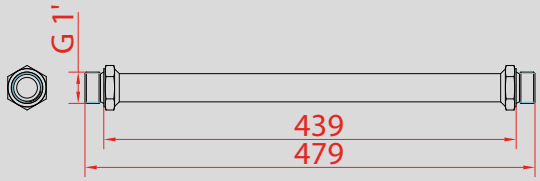

X/385 (200103851)

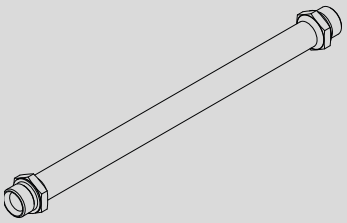

Lanzas roscadas 1" GAS. Canalizan el aceite de las líneas de presión y tanque a través de un tramo rígido de tubo.
Threaded pipes BSP 1", channel the oil of pressure and tank lines through a rigid pipe section.

Unidades incluidas Included units: 2

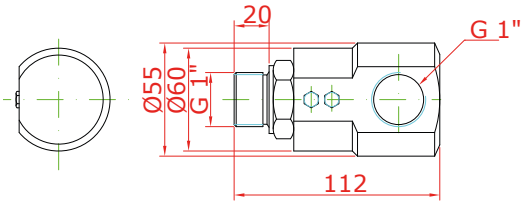

9045416

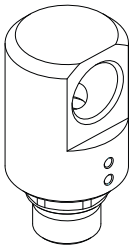

Racores hidráulicos giratorios. Proporcionan una conexión segura al tiempo que permiten la movilidad de los latiguillos de presión.
Rotary Hydraulic connectors. Provide a safe connection and the swing of pressure hoses.

Unidades incluidas Included units: 2

Av. de las Retamas. Parcela:145. 45950. Casarrubios del Monte. Toledo (Spain) Tlf: +34 91 818 82 97
bezares.com | bezares@bezares.com

bezares s.a.

Conjunto adaptable lanza / distribuidor
Flexible Kit: Hose & Tipping Valve support

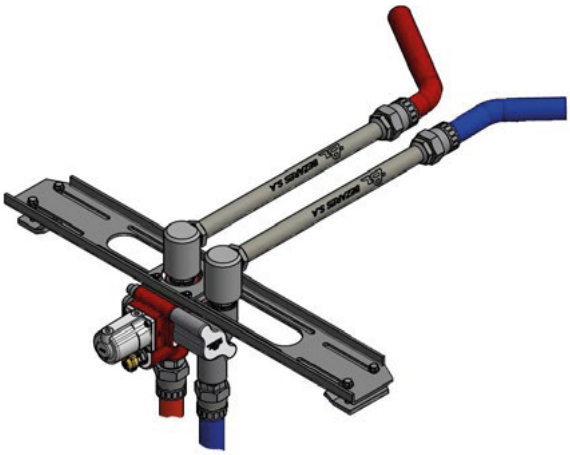

Descripción Description

Kit de soporte para montaje flexible de lanza y distribuidor, con sistema doble de retorno a tanque y racores giratorios

Support Kit for a flexible mounting of the Hose Support and the Tipping Valve. This kit includes a double return system to tank and rotating connectors.

Dimensiones Dimensions

Soporte con fijaciones adaptables a las dimensiones del chasis, proporciona una correcta sujeción del conjunto y permite regular la posición del distribuidor.
Adaptative Support for different chassis dimensions, it provides a good anchorage of the Kit, and permits to regulate the Tipping Valve position.

Unidades incluidas Included units: 1

9080199

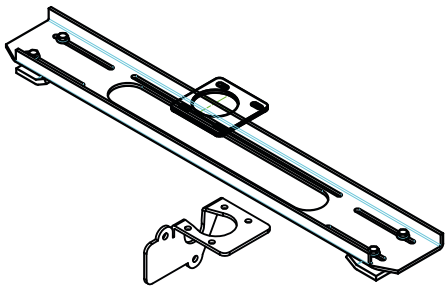

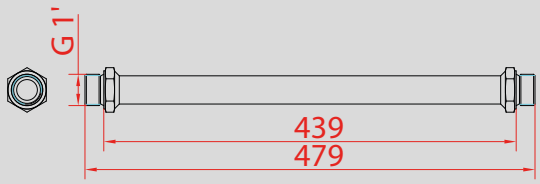

Lanzas roscadas 1" GAS. Canalizan el aceite de las líneas de presión y tanque a través de un tramo rígido de tubo.
Threaded pipes BSP 1", channel the oil of pressure and tank lines through a rigid pipe section.

Unidades incluidas Included units: 2

X/385 (200103851)

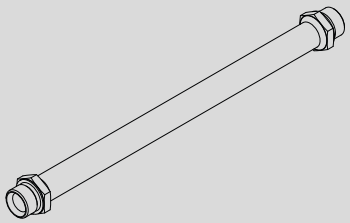

Conjunto adaptable lanza / distribuidor

Flexible Kit: Hose & Tipping Valve support

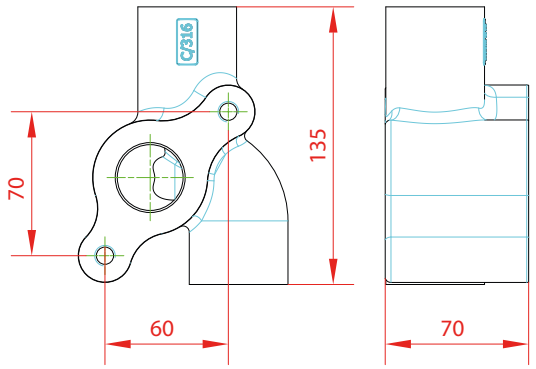

9060090

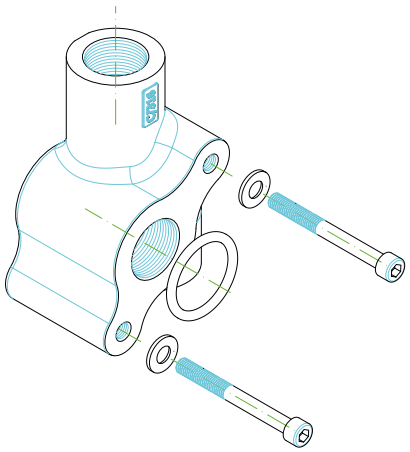

Kit de doble retorno a tanque. Acoplado al diistribuidor, permite adaptar una segunda línea de retorno hacia el depósito de aceite.
Double return kit. Coupled together with the Tipping Valve, it provides a second return line to tank

Unidades incluidas Included units: 1

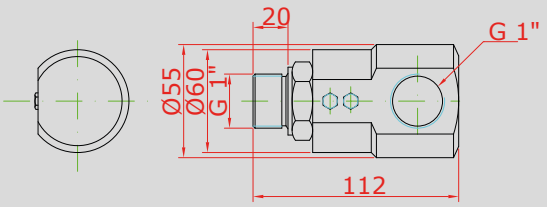

9045416

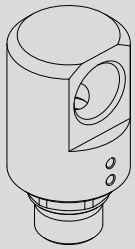

Racores hidráulicos giratorios. Proporcionan una conexión segura al tiempo que permiten la movilidad de los latiguillos de presión.
Rotary Hydraulic connectors. Provide a safe connection and the swing of pressure hoses.

Unidades incluidas Included units: 2

Opcional: Distribuidor BZD 180L (Consultar ficha técnica)
Optional: BZD 180L Tipping Valve (Check Data sheet)

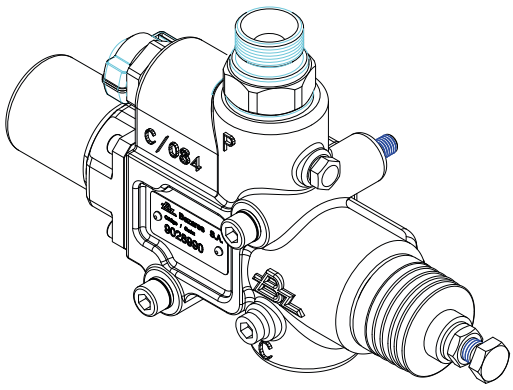

Av. de las Retamas. Parcela:145. 45950. Casarrubios del Monte. Toledo (Spain) Tlf: +34 91 818 82 97
bezares.com | bezares@bezares.com

Conjunto adaptable lanza / distribuidor
Flexible Kit: Hose & Tipping Valve support

Válvulas opcionales:
Optional Valves:

Distribuidor 180L/min.
Tipping Valve 180 L/min.

9035690-3
9035690-7
9045390-7
9045390-7A

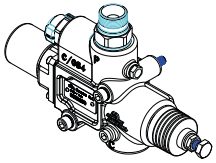

Válvula limitadora en linea
In Line Relief Valve

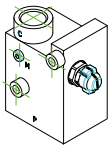

9072290

9075190
9075290
9075390

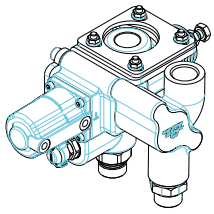

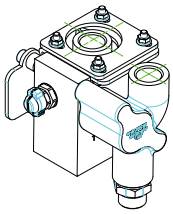

9075490

9075990

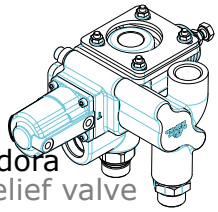

Opción sin limitadora
Option without relief valve

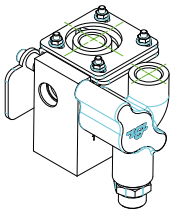

9075890

Opción sin limitadora
Option without relief valve

TIPO LIMITADORA RELIEF VALVE TYPE	VALVULA LIMITADORA RELIEF VALVE	TARAJE SETTING	VALVULAS CON LIMITADORA WITH RELIEF VALVE	DISTRIBUIDOR ESTÁNDAR STANDARD TIPPING VALVE
ACCIÓN DIRECTA STRAIGHT ACTION	9062990-1	250 bar	9075490	9072290
	9062990-1		9075190	9035690-7
NEUMÁTICAS2 PRESIONES PNEUMATIC 2 PRESSURES	9025890-1	160 / 350 bar	9075290	9045390-7
	9025890-2		9075390	9045390-7A

Botonera manual Simple efecto
Single Acting Button control

Descripción Description

Botonera auxiliar para simple efecto. Aplicaciones de subida / bajada ó apertura / cierre

Auxiliary button control for single acting applications such as; carry up / lowering, openning / close, etc.

Dimensiones Dimensions

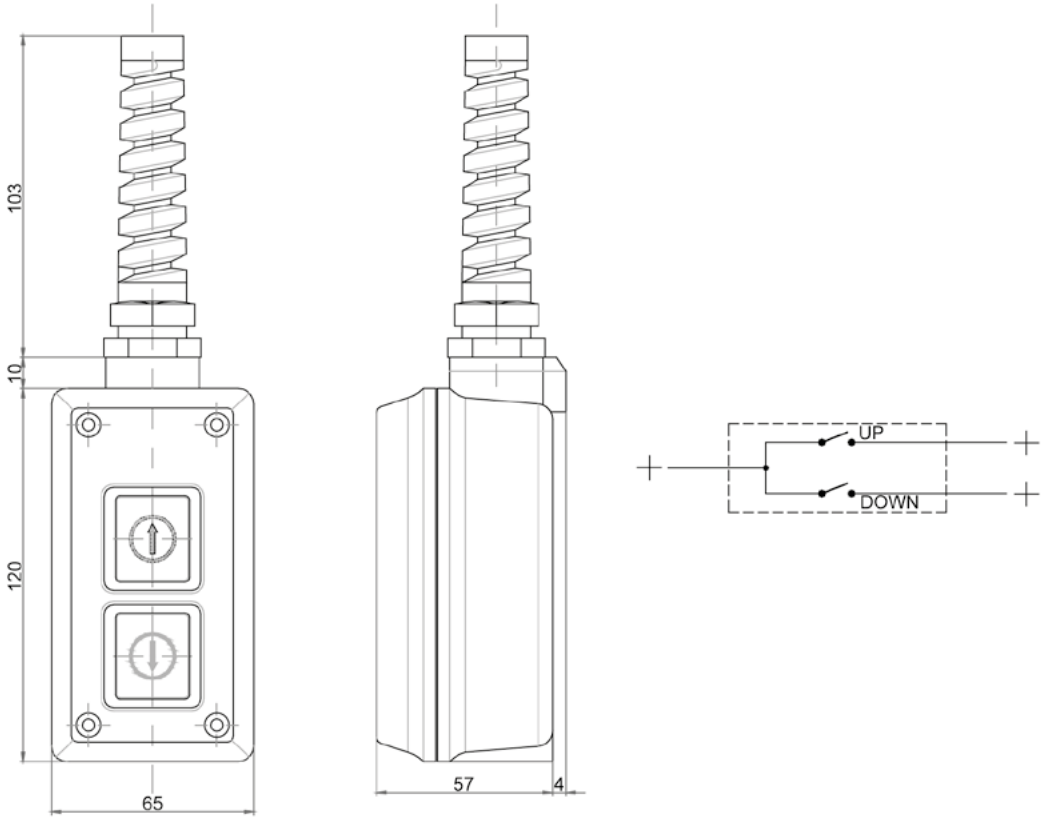

Av. de las Retamas. Parcela:145. 45950. Casarrubios del Monte. Toledo (Spain) Tlf: +34 91 818 82 97
bezares.com | bezares@bezares.com

Botonera manual Simple/Doble efecto acces.
Single & Double Acting Button control

Descripción Description

Botonera manual A/C 250V. 5A. Resistente a la lluvia. en simple o doble efecto para operaciones de subida / bajada o apertura / cierre.

A/C 250V. 5A Manual button control, Rain proof. Single or double acting applications Very used carry up / lowering or opening / close operations.

Código Part Number		
Tipo Type	Simple Efecto Single Acting	Doble Efecto Double Acting
2 funciones, cable L = 3 m 2 functions, Cable L = 3 m	9079499	9079599
4 funciones, cable L = 3m 4 functions, Cable L = 3 m	-	9079699

Esquemas Eléctrico Electric Diagrams

9079499	9079599	9079699

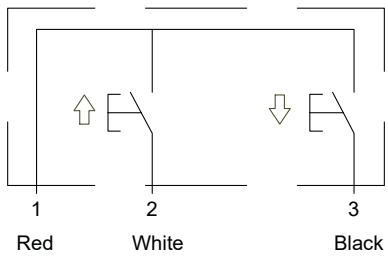

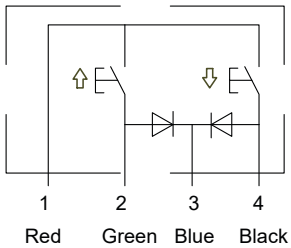

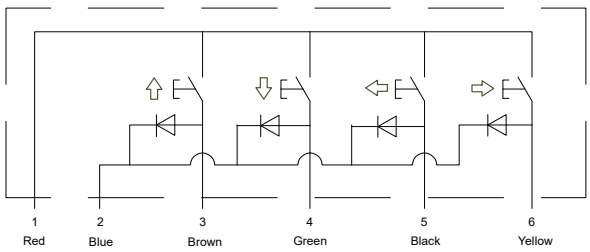

acces. # Botonera manual Simple/Doble efecto
Single & Double Acting Button control

Dimensiones Dimensions

2 Funciones - Simple efecto 2 Functions - Single acting

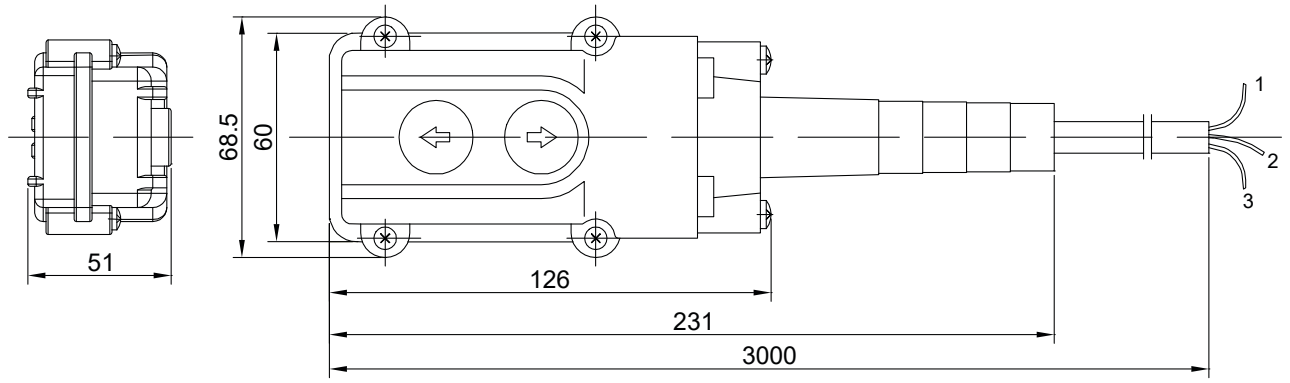

2 Funciones - Doble efecto 2 Functions - Double acting

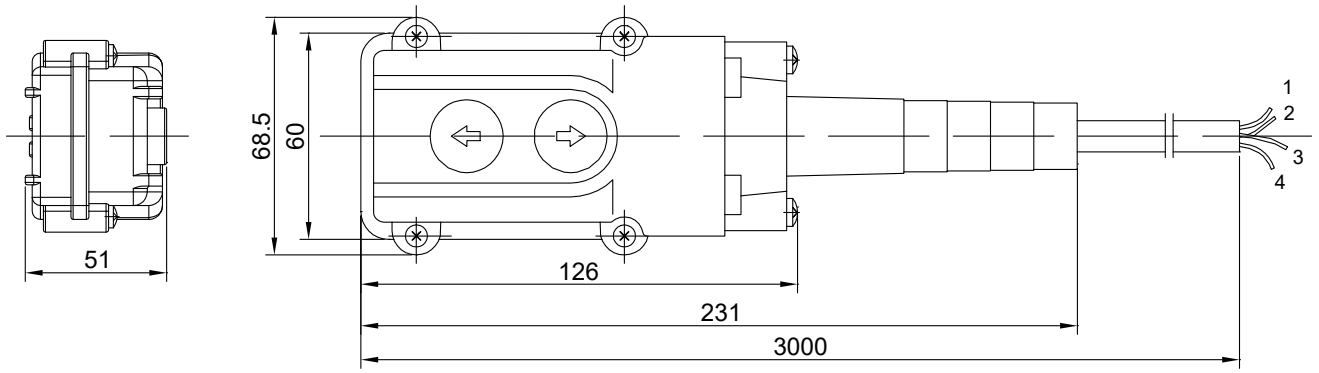

4 Funciones 4 Functions

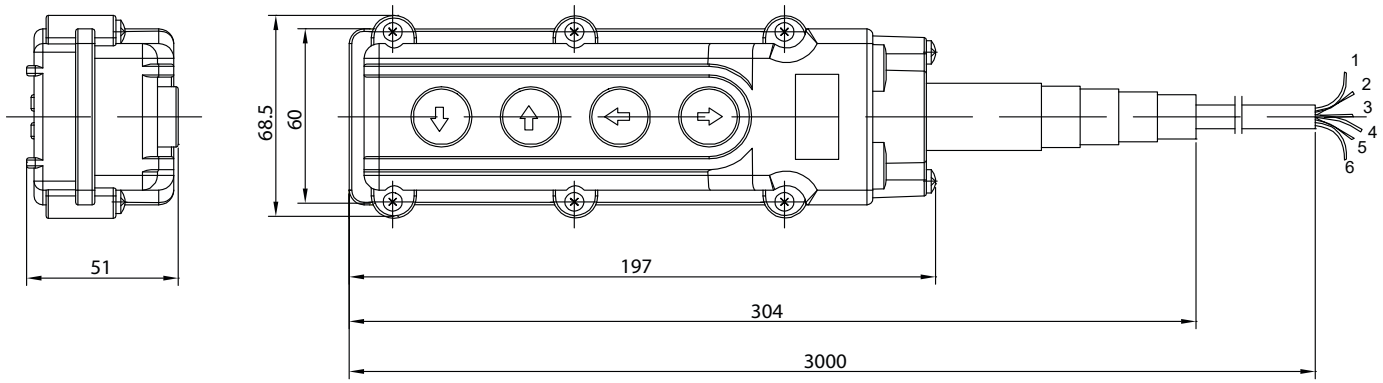

Av. de las Retamas. Parcela:145. 45950. Casarrubios del Monte. Toledo (Spain) Tlf: +34 91 818 82 97
bezares.com | bezares@bezares.com

Botonera fija simple / Doble efecto
Fixed button control single / double acting

Descripción Description

Botonera fija para 2 funciones en simple o doble efecto. A/C 230V intensidad máxima 10A.

Fixed button control, two functions single or double acting. A/C 230V. Maximum intensity: 10 A.

Dimensiones Dimensions

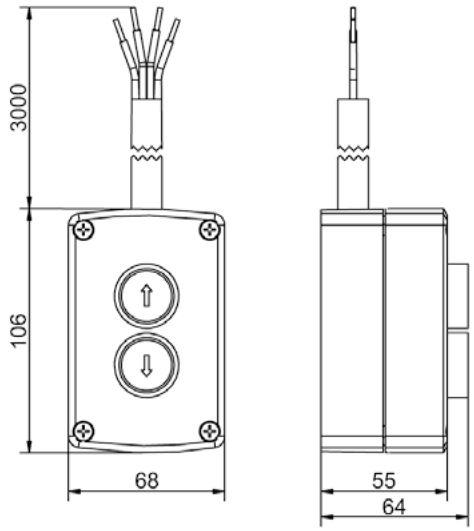

Código Part Number	
Simple efecto Single acting	902414
Doble efecto Double acting	903014

Botonera 12/24V dos pulsadores

12/24V. Button control, Two Buttons

Descripción Description

Botonera eléctrica para operar un distribuidor desde la cabina del vehiculo.

Electrical button control to operate a tipping valve form the cabin of the vehicle.

Dimensiones Dimensions

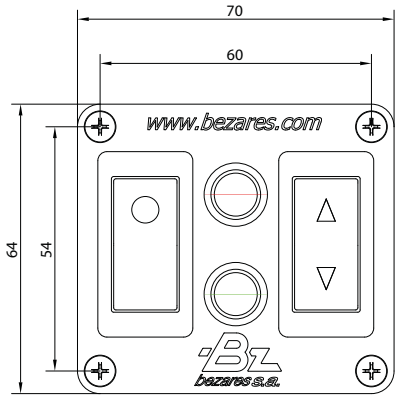

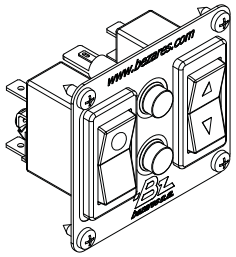

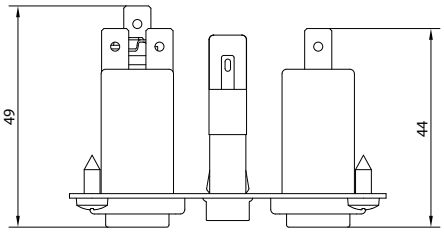

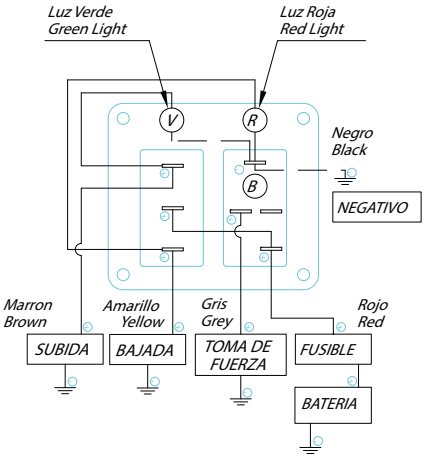

Código Part Number	
12V	24V
9071599	9071699

Av. de las Retamas. Parcela:145. 45950. Casarrubios del Monte. Toledo (Spain) Tlf: +34 91 818 82 97
bezares.com | bezares@bezares.com

9016914

acces.

Botonera manual Simple efecto
Single Acting Button control

Descripción Description

Botonera manual A/C 250V. 5A. funciones en simple efecto. Muy utilizado en operaciones de subida / bajada o apertura / cierre.

A/C 250V. 5A. Manual button control, single acting, two functions. Very used for carry up / lowering or opening / close operations.

Dimensiones Dimensions

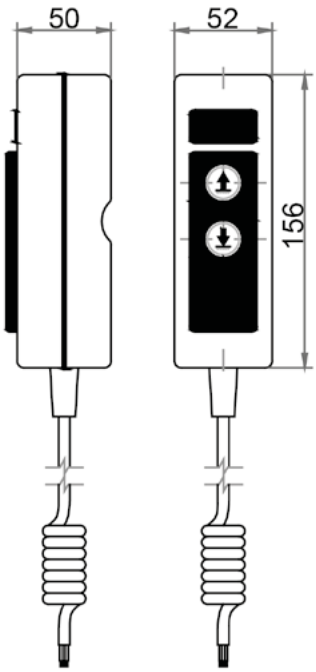

Final de carrera eléctrico
Electric end of stroke

Descripción Description

Dispositivo eléctrico con roldana para controlar la posición de elementos moviles como cilindros, puertas, volquetes, etc.

Electrical devide with pulley to controll the moving elements position (Cylinders, doors), etc.

Dimensiones Dimensions

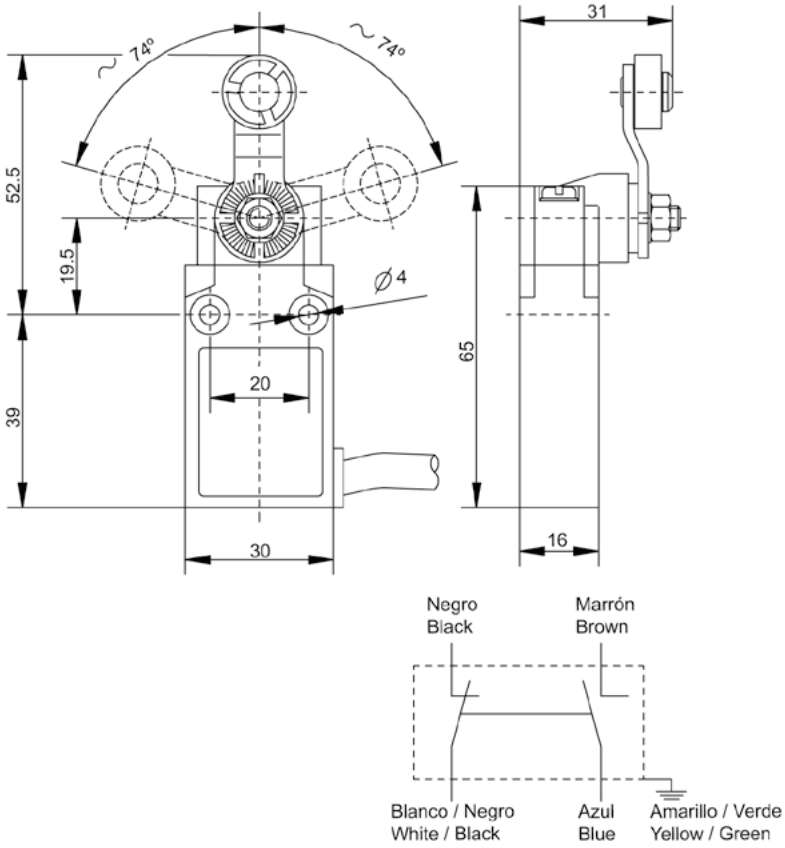

Av. de las Retamas. Parcela:145. 45950. Casarrubios del Monte. Toledo (Spain) Tlf: +34 91 818 82 97
bezares.com | bezares@bezares.com

Embrague Electromagnético BZ
Electromagnetic Clutch BZ

Descripción Description

Conectado al cigüeñal de los vehículos pequeños, esta unidad es capaz de dar servicio a una bomba hidráulica con el vehículo en marcha.

Connecting this unit to the crankshaft of small vehicles, is capable of running a hydraulic pump while the vehicle is working.

Datos Principales Main Data		
Voltaje Voltage		12V / 24V
Par Nominal Nominal Torque		140 Nm
Temperatura de trabajo Operating temperature		+45° / -25°
Desplazamiento Displacement (cm3/rev)		20
Velocidad Speed (min-1)	Min.@ p	300
	Máx.@ p	2000
Presión máxima continua Maximum continuous pressure (bar)		190
Presión máxima intermitente Maximum intermitent pressure (p) (bar)		200
Presión de entrada Input pressure		0.7 ÷ 3 bar (abs.)
Temperaturas Temperatures		-25°C. ~ 110°C
Aceite recomendado Oil recommended		Según aceites hidráulicos ISO / DIN y aceites resistentes al fuego. ISO / DIN hydraulic & fire resistant oil.

Tipo Type	12V	24V
Embrague electromagnético para bomba ISO 4 tal. Electromagnetic clutch for pump ISO 4 bolt	901020	901220
Embrague electromagnético bomba aluminio eje Ø16 con chaveta Electromagnetic clutch aluminium pump shaft Ø16 with key	901120	901320
Embrague electromagnético para bomba SAE "B" z=13 Electromagnetic clutch for pump SAE "B" 13t	901520	901620

Embrague Electromagnético BZ
Electromagnetic Clutch BZ

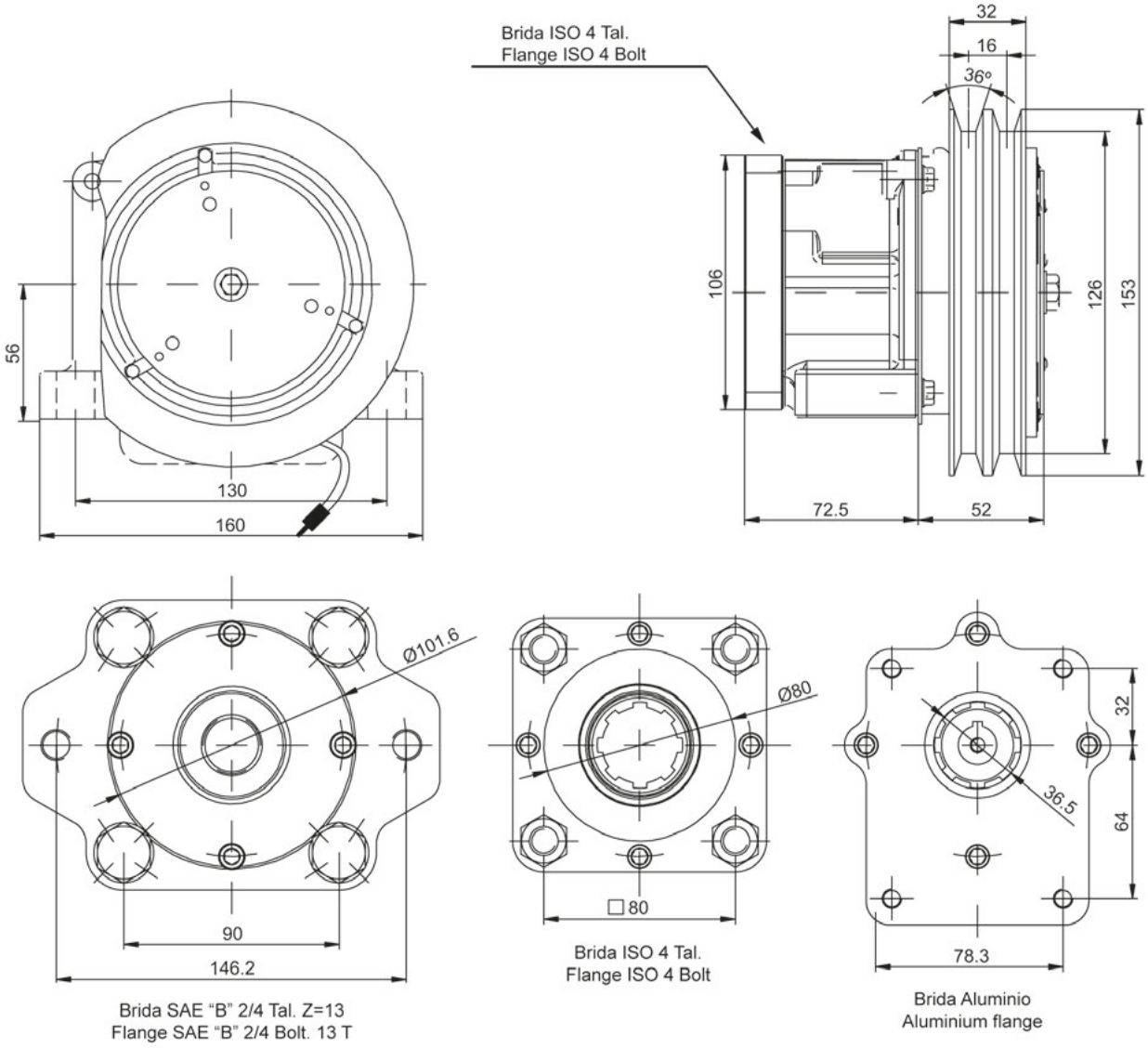

El embrague puede transmitir el par nominal después de 50 -100 ciclos trabajando. El incremento de la temperatura reduce el par transmitiendo (el par a 70ºC se reduce un 20%)

The clutch can transmit the nominal torque after 50 - 100 connecting cycles (Running in). The increase of temperature reduces the transmitted torque (the torque to 70ºC is reduced 20%)

Bombas de aluminio Aluminium pumps	8 cc/rev		11 cc/rev		19 cc/rev	
	Izquierdas Anti Clockwise	Derechas Clockwise	Izquierdas Anti Clockwise	Derechas Clockwise	Izquierdas Anti Clockwise	Derechas Clockwise
Codigos / P/N	900720	900620	900920	900820	900320	900420

Av. de las Retamas. Parcela:145. 45950. Casarrubios del Monte. Toledo (Spain) Tlf: +34 91 818 82 97
bezares.com | bezares@bezares.com

Mando a Distancia
Remote Control

Descripción Description

Mando a distancia con receptor para 2,4 o 6 funciones.

Remote control with receiver for two, four or six functions.

Dimensiones Dimensions

MANDO / CONTROL

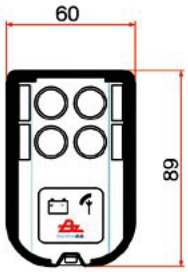

RECEPTOR / RECEIVER

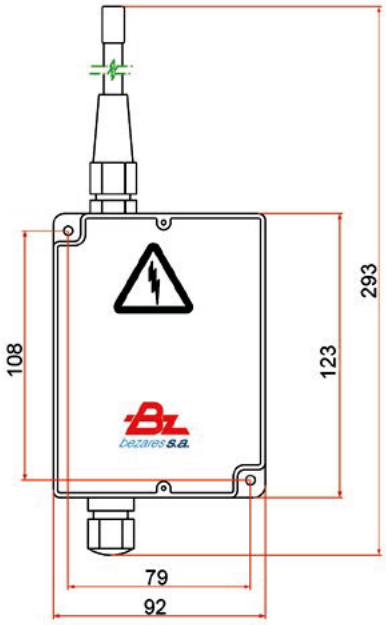

Código Part Number			
	Código Conjunto Order P/N	Código Mando Control P/N	Código Receptor Receiver P/N
2 funciones 2 functions	9049499	9048699	9048799
4 funciones 4 functions	9056999	9052499	9052699
6 funciones 6 functions	9050999	9048899	9056299

Kit neumático de presión
Pneumatic pressure kit

Descripción Description

Compresor de aire sin mantenimiento. Caja de protección estanca. Con relé de protección para desactivar el compresor si no se llega a 6,5 bar en 8 segundos. En tal caso será necesario apagar y volver a dar corriente para rearmar la unidad.

Maintenance free air compressor with anti-humidity protection box. Protection relay to cut the current if there is less than 6.5 bar of pressure after 8 seconds. In this case would be necessary to switch off/on the current to rearm the unit.

Dimensiones Dimensions

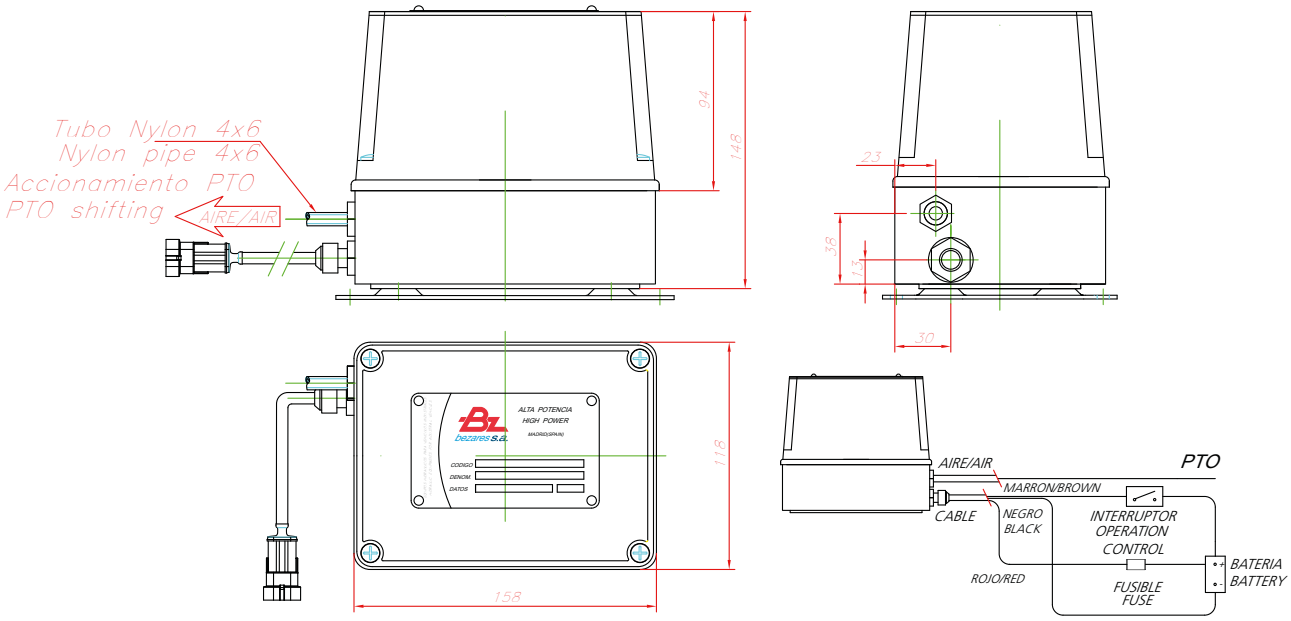

Datos Principales Main Data

Voltaje Voltage	12V	24V
Codigo Part Number	908099	9027299
Temperatura de trabajo Working temperature	Desde -30°C hasta +80°C From 30°C until +80°C	
Presión Maxima Max. pressure	6,5 bar	
Presión de trabajo Working pressure	De 0 a 6,5 bar en 7 segundos From 0 up to 6.5 bar in 7 sec	

Av. de las Retamas. Parcela:145. 45950. Casarrubios del Monte. Toledo (Spain) Tlf: +34 91 818 82 97
bezares.com | bezares@bezares.com

Kit acc. Neumático Multifunción
Multifuctional Pneumatic Kit

Descripción Description

Compresor de aire, sin mantenimiento. Caja de protección estanca. Purga de agua manual (opcional).

Maintenance-free air compressor. Protection box anti-humidity. Manual drain valve (optional).

Dimensiones Dimensions

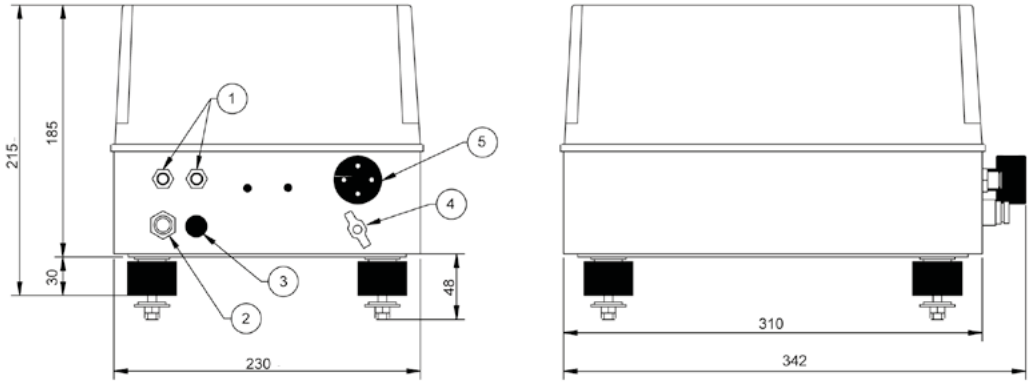

Notas Notes

1	Conexiones de presión	1	Pressure connections
2	Cable eléctrico	2	Electric cable
3	Fusible	3	Fuse
4	Purga de agua automática	4	Automatic drain valve
5	Filtro de aspiración	5	Suction filter

Datos Principales Main Data

Código Part Number	9010799	9027099
Voltaje Voltage	12V	24V
Caudal Flow	4 bar: 24.5 L/min 4 bar: 24.5 L/min	
Presión Maxima Max. Pressure:	7.5 bar (109 psi)	
Presión Pressure (V = 1L)	De 0 a 7.5 bar en 35 segundos (max.) from 0 up to 7.5 bar in max. 35 sec.	

Mando por cable
Cable Control

Descripción Description

Mando de cable para accionamiento desde cabina de una toma de fuerza, válvula, etc.

Cable control for PTO and valves shifting from the vehicle´s cabin.

Dimensiones Dimensions

Cable Integrado reforzado / Integral heavy duty Cable

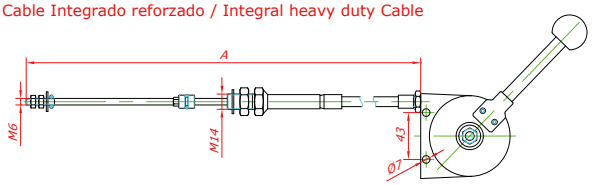

Cable Integrado / Integral Cable

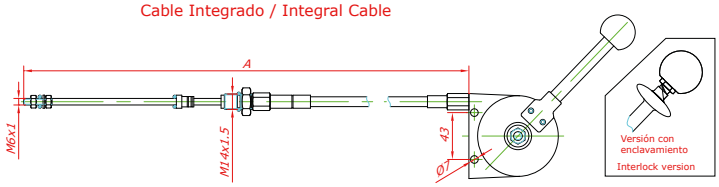

Cable exterior / External Cable

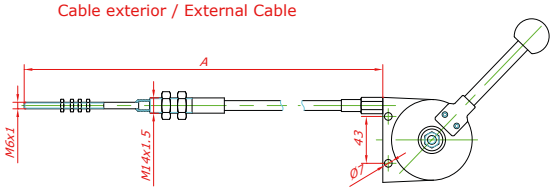

Cable Exterior External Cable

Longitud Lenght (A mm)	Recorrido Journey	Código Part Number
1.500	25 mm	9013913
2.000		9014013
2.500		9014113
3.000		9013813

Cable Integrado Integral Cable

Longitud Lenght (A mm)	Recorrido Journey	Código / P/N	
		Normal Normal	Enclavamiento Stop position
1.500	25 mm	9014213	
2.000		9014313	
2.500		9014413	902713
3.000		9014613	
3.500		9014513	902413
4.500		903513	

Cable Integrado Reforzado Integral H.D. cable

Longitud Lenght (A mm)	Recorrido Journey	Código Part Number
1.500	30 mm	9015713
2.000		9015813
2.500		9015913
3.000		9016013
3.500		9016113

Av. de las Retamas. Parcela:145. 45950. Casarrubios del Monte. Toledo (Spain) Tlf: +34 91 818 82 97
bezares.com | bezares@bezares.com

bezares s.a.

Mando por cable super reforzado
Super Heavy Duty Wire Control

Descripción Description

Mando de cable super reforzado apilable, para desconexión rápida. Su sistema de cremallera aporta mayor fiabilidad y resistencia en el accionamiento de tomas de fuerza, válvulas, etc.

Super heavy duty, pilling up wire control for quick release. With a rack system is more reliable in the shifting of PTO'S, valves, etc.

Datos Principales Main Data

Código Part Number		9017913	9018013	9018113	9018213	9018313
Lungitud Length (A mm)		2500	3000	3500	4000	4500
Carrera Stroke (mm)		40				
Material Material	Cuerpo Body	Zamak				
	Soportes Brackets	ST-37				
Tipo de cable Wire type		Integrado Integral				

Dimensiones Dimensions

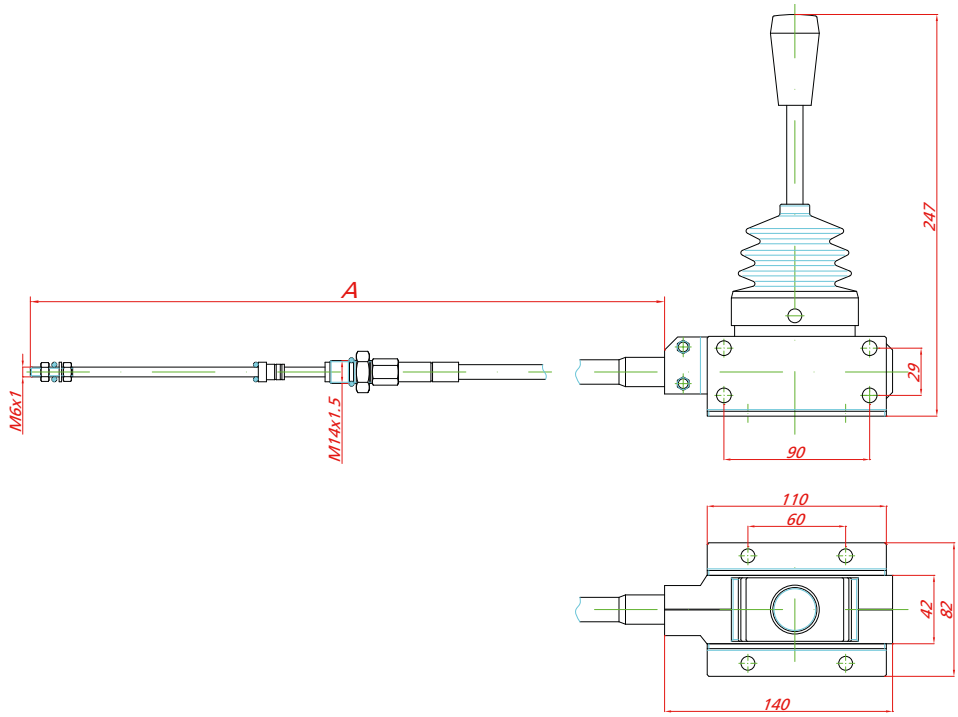

Enfriador BZEA 50 L. 12V / 24V

BZEA Oil Cooler 50 L. 12V / 24V

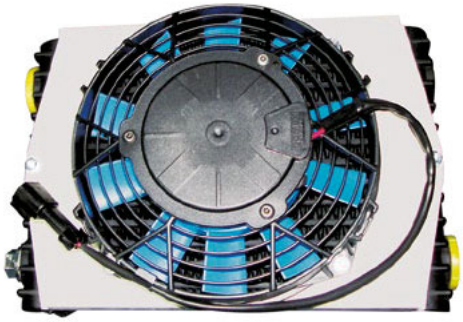

Descripción Description

Enfriador de aceite mediante corriente de aire hasta 50 l/min. Incluye de serie el relé, termostato (fijado a 47º) y el kit de conexiones.

Oil cooler by air draught up to 50 l/min. Includes as series: relay, thermostat (fixed at 47°C) and connections kit.

Dimensiones Dimensions

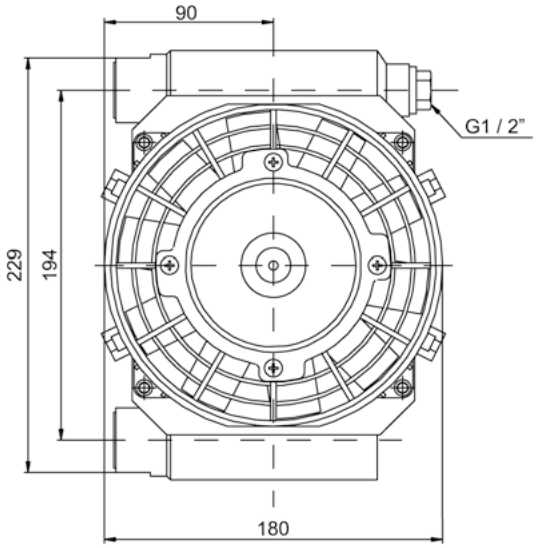

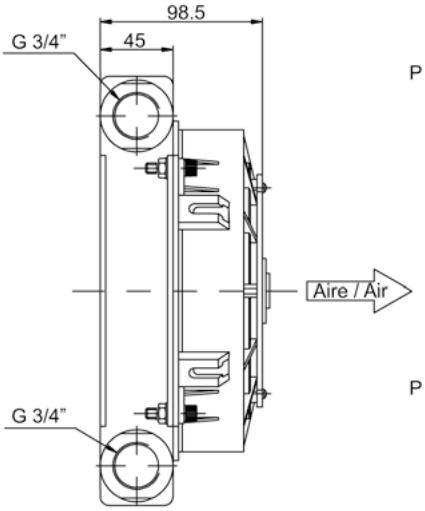

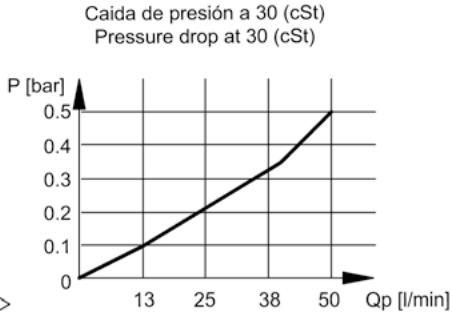

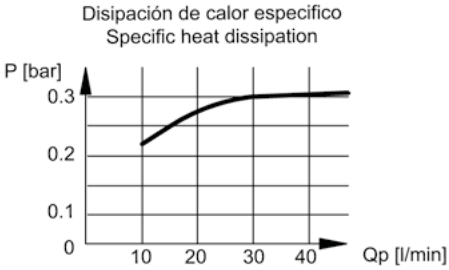

Datos Principales Main Data		
Modelo Model	BZEA 12V. 50L	BZEA 24V. 50L
Código Part Number	904519	904619
Potencia Power	0.07 Kw	
Caudal aire Air flow	0.14 Kg/s	
Nivel ruido Noise level	73 db (A)	
Peso Weight	2.7 Kg	

Accesorios Accessories		
Termostato Thermostat	Caja de conexiones Connections Box	
	12v	24v
902319	902419	902519

Av. de las Retamas. Parcela:145. 45950. Casarrubios del Monte. Toledo (Spain) Tlf: +34 91 818 82 97
bezares.com | bezares@bezares.com

Enfriador BZEA 100 L. 12V / 24V

BZEA Oil Cooler 100 L. 12V / 24V

Descripción Description

Enfriador de aceite mediante corriente de aire hasta 100 l/min. Incluye de serie el relé, termostato (fijado a 47º) y el kit de conexiones.

Oil cooler by air draught up to 100 l/min. Includes as series: relay, thermostat (fixed at 47°C) and connections kit.

Dimensiones Dimensions

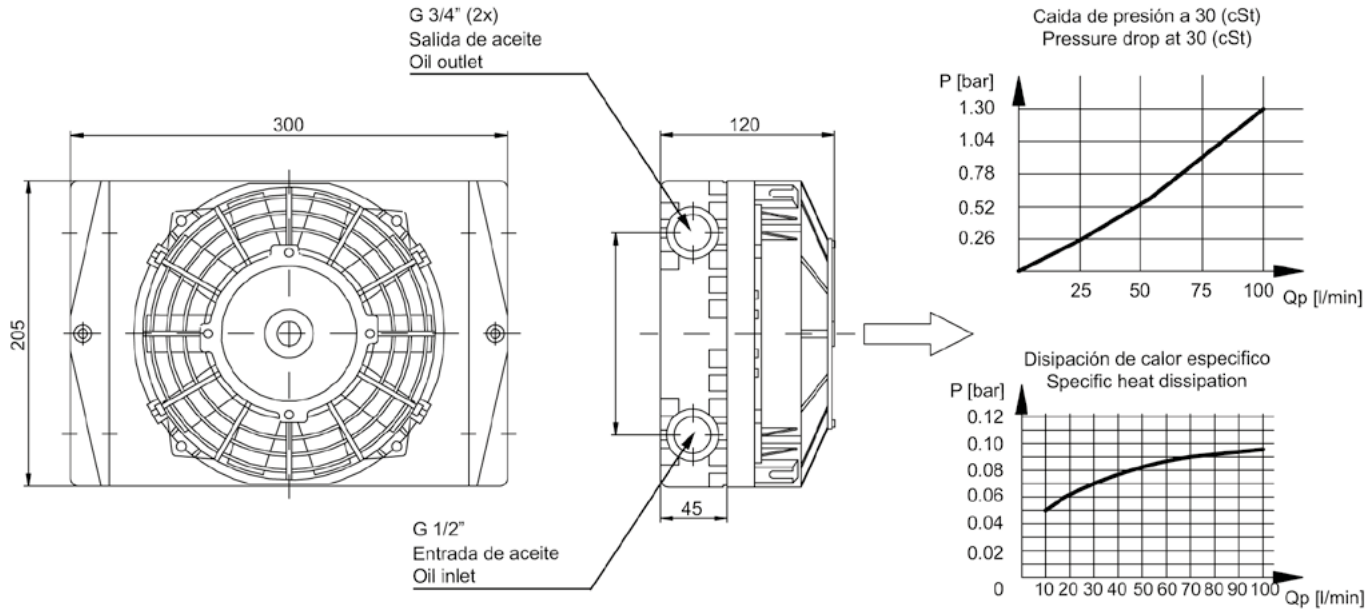

Nota: Estos enfriadores llevan de serie el réle, termostato (fijado a 47°C), y Kit de conexiones.
Note: These Oil Coolers includes: Relay, Thermostat (fixed at 47°C), and connections Kit

Datos Principales Main Data

Modelo Model	BZEA 12V. 100L	BZEA 24V. 100L
Código Part Number	904319	904419
Potencia Power	0,07 Kw	
Caudal aire Air flow	0,2 Kg/s	
Nivel ruido Noise level	70 db (A)	
Peso Weight	5,4 Kg	
Presión de trabajo Working pressure	26 bar	
Código ventilador Fan Part Number	907519	907619

Accesorios Accessories

Termostato Thermostat	Caja de conexiones Connections Box	
	12v	24v
902319	902419	902519

Enfriador BZEA 150 L. 12V / 24V

BZEA Oil Cooler 150 L. 12V / 24V

Descripción Description

Enfriador de aceite mediante corriente de aire hasta 150 l/min. Incluye de serie el relé, termostato (fijado a 47º) y el kit de conexiones.

Oil cooler by air draught up to 150 l/min. Includes as series: relay, thermostat (fixed at 47ºC) and connections kit.

Dimensiones Dimensions

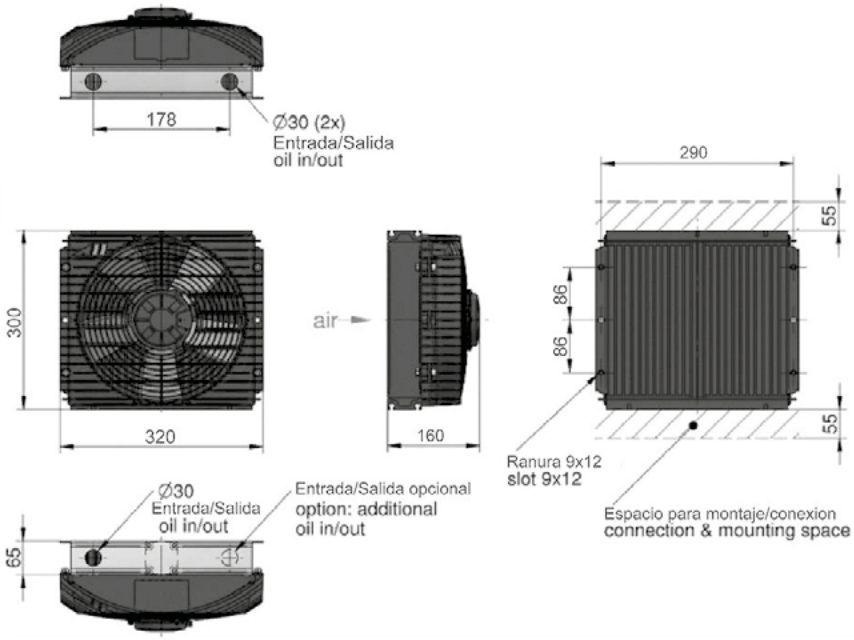

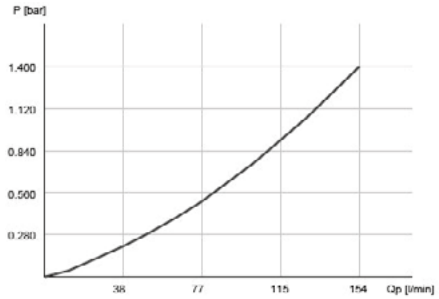

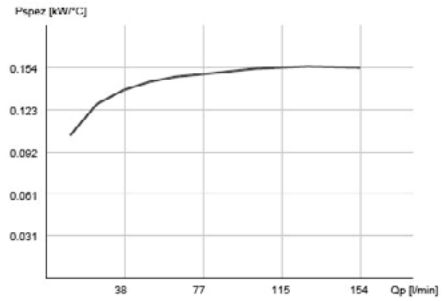

Accesorios Accessories

Termostato Thermostat	Caja de conexiones Connections Box	
	12v	24v
902319	902419	902519

Datos Principales Main Data

Modelo Model	BZEA 12V. 150L	BZEA 24V. 150L
Código Part Number	907719	907819
Potencia Power	0,11 Kw	
Caudal aire Air flow	0,32 Kg/s	
Nivel ruido Noise level	74 db (A)	
Peso Weight	9,3 Kg	
Presión de trabajo Working pressure	26 bar (estática static)	
Código ventilador Fan Part Number	909019	909119
Rosca Thread	BSP 1"	

Av. de las Retamas. Parcela:145. 45950. Casarrubios del Monte. Toledo (Spain) Tlf: +34 91 818 82 97
bezares.com | bezares@bezares.com

Enfriador BZEA 200 L. 12V / 24V

BZEA Oil Cooler 200 L. 12V / 24V

Descripción Description

Enfriador de aceite mediante corriente de aire hasta 200 l/min. Incluye de serie el relé, termostato (fijado a 47º) y el kit de conexiones.

Oil cooler by air draught up to 200 l/min. Includes as series: relay, thermostat (fixed at 47°C) and connections kit.

Dimensiones Dimensions

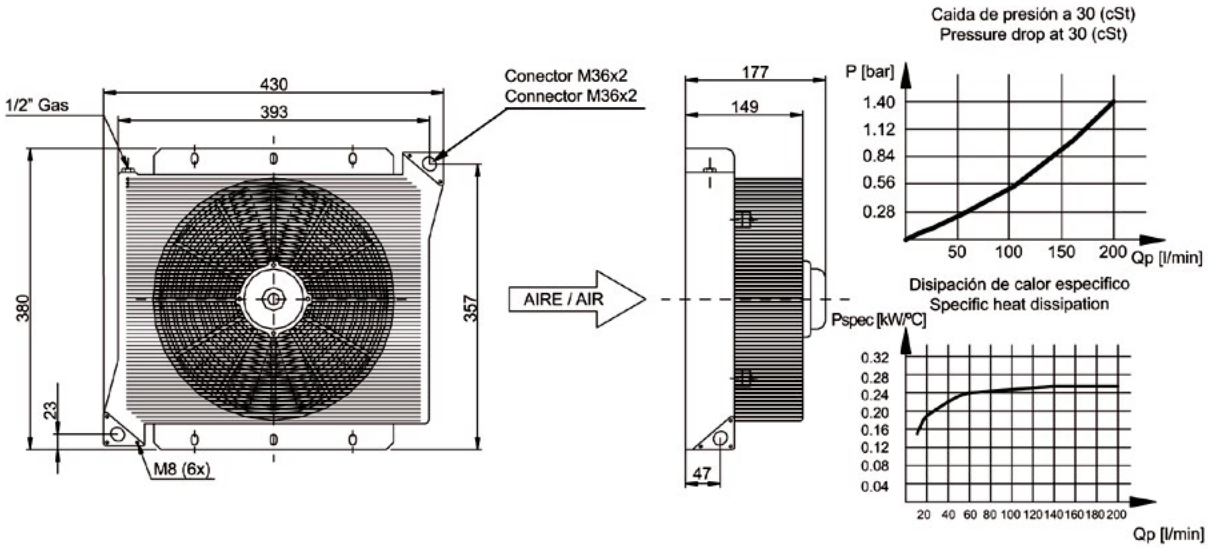

Nota: Estos enfriadores llevan de serie el réle, termostato (fijado a 47°C), y Kit de conexiones.
Note: These Oil Coolers includes: Relay, Thermostat (fixed at 47°C), and connections Kit

Datos Principales Main Data

Modelo Model	BZEA 12V. 200L	BZEA 24V. 200L
Código Part Number	904219	904119
Potencia Power	0,21 Kw	
Caudal aire Air flow	0,62 Kg/s	
Nivel ruido Noise level	75 db (A)	
Peso Weight	12,2 Kg	
Presión de trabajo Working pressure	26 bar	
Código ventilador Fan Part Number	905119	905319
Rosca Thread	BSP 1"	

Accesorios Accessories

Termostato Thermostat	Caja de conexiones Connections Box	
	12v	24v
902319	902419	902519

Enfriador BZEA 250 L. 12V / 24V
BZEA Oil Cooler 250 L. 12V / 24V

Descripción Description

Enfriador de aceite mediante corriente de aire hasta 250 l/min. Incluye de serie el relé, termostato (fijado a 47º) y el kit de conexiones.

Oil cooler by air draught up to 250 lt/min. Includes as series: relay, thermostat (fixed at 47ºC) and connections kit.

Dimensiones Dimensions

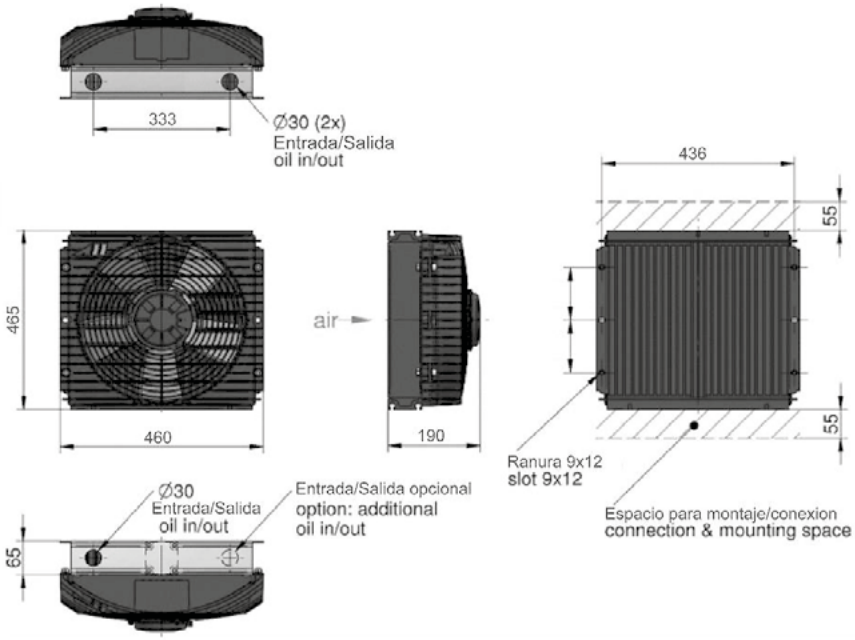

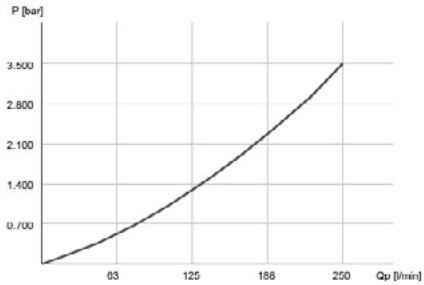

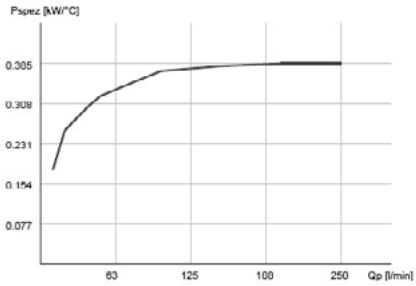

Datos Principales Main Data

Modelo Model	BZEA 12V. 250L	BZEA 24V. 250L
Código Part Number	907919	908019
Potencia Power	0,24 Kw	
Caudal aire Air flow	0,68 Kg/s	
Nivel ruido Noise level	79 db (A)	
Peso Weight	14,6 Kg	
Presión de trabajo Working pressure	26 bar (estática static)	
Código ventilador Fan Part Number	909219	909319
Rosca Thread	BSP 1 1/2"	

Accesorios Accessories

Termostato Thermostat	Caja de conexiones Connections Box	
	12v	24v
902319	902419	902519

Av. de las Retamas. Parcela:145. 45950. Casarrubios del Monte. Toledo (Spain) Tlf: +34 91 818 82 97
bezares.com | bezares@bezares.com
bezares s.a.

Enfriador BZEA 300 L. 12V / 24V
BZEA Oil Cooler 300 L. 12V / 24V

Descripción Description

Enfriador de aceite mediante corriente de aire hasta 300 l/min. Incluye de serie el relé, termostato (fijado a 47º) y el kit de conexiones.

Oil cooler by air draught up to 300 lt/min. Includes as series: relay, thermostat (fixed at 47ºC) and connections kit.

Dimensiones Dimensions

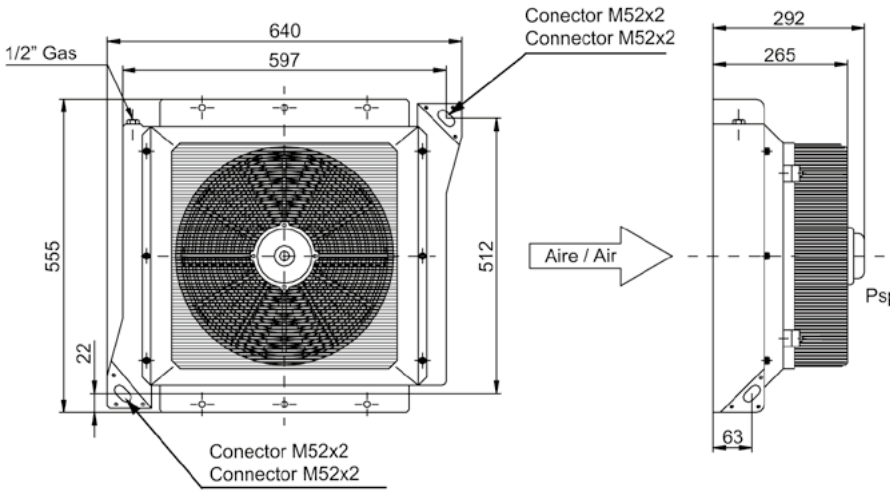

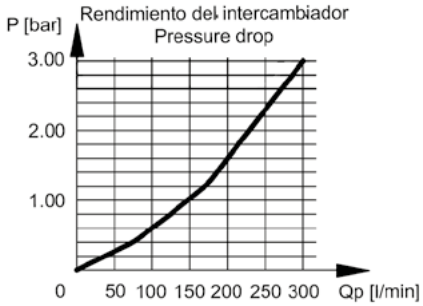

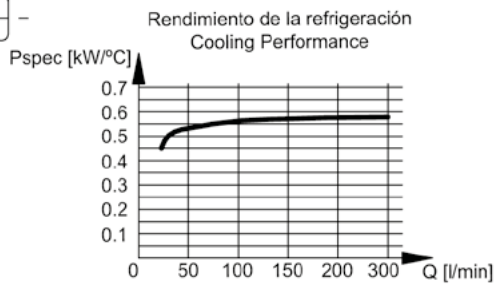

Datos Principales Main Data

Modelo Model	BZEA 12V. 300L	BZEA 24V. 300L
Código Part Number	904919	905019
Potencia Power	0,22 Kw	
Caudal aire Air flow	0,89 Kg/s	
Nivel ruido Noise level	77 db (A)	
Peso Weight	28,9 Kg	
Presión de trabajo Working pressure	26 bar	
Código ventilador Fan Part Number	905619	905519
Rosca Thread	BSP 1 1/4"	

Accesorios Accessories

Termostato Thermostat	Caja de conexiones Connections Box	
	12v	24v
902319	902419	902519

Manómetro Digital Junior
Digital Manometer

Descripción Description

Robusto dispositivo con carcasa resistente a la suciedad y pantalla iluminable capaz de medir y congelar los picos de presión con una precisión de 10 milisegundos.

This device enables you to quickly and precisely measure and freeze the pressure peaks with a ten millisecond precision. All fitted

Dimensiones Dimensions

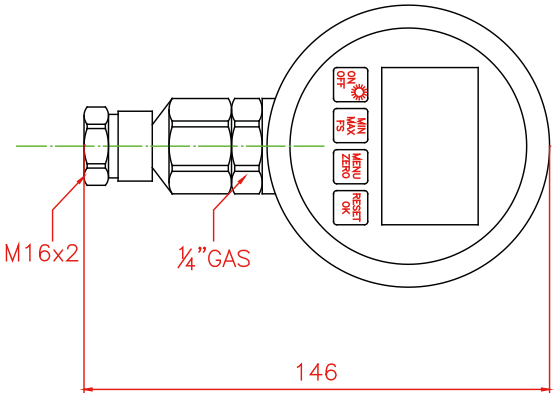

Código Part Number	
Cable. Sección 1mm (x 3 hilos). L = 3,5 m Cable. Section 1mm (x 3 wires). L = 3,5 m	9016914

Datos Principales Main Data	
P. máxima Max. pressure	1200 bar
Rango de medición Measurement range	-1÷600 bar
Precisión en la medición (valor final del rango de medición) Accuracy based on the upper limit of the measurement range	± 0,5%
Tasa de exploración Scanning rate	10 mseg
Conexión de presión Pressure connection	1/4" Gas
Congelación en pantalla de los valores máximos Freezing on-screen of the maximun peak	
Desconexión automática Automatic switch-off	
Corrección de punto cero Zero point correction	
Cambio de unidades Units change function: bar, PSI, mba, kpa, Mpa	

Av. de las Retamas. Parcela:145. 45950. Casarrubios del Monte. Toledo (Spain) Tlf: +34 91 818 82 97
bezares.com | bezares@bezares.com
bezares s.a.

Divisor de Caudal
Flow Divider

Descripción Description

Dispositivo encargado de repartir uniformemente el caudal suministrado en dos o cuatro lineas hidráulicas.

This device uniformly divides the input flow to two or four hydraulic lines.

Dimensiones Dimensions

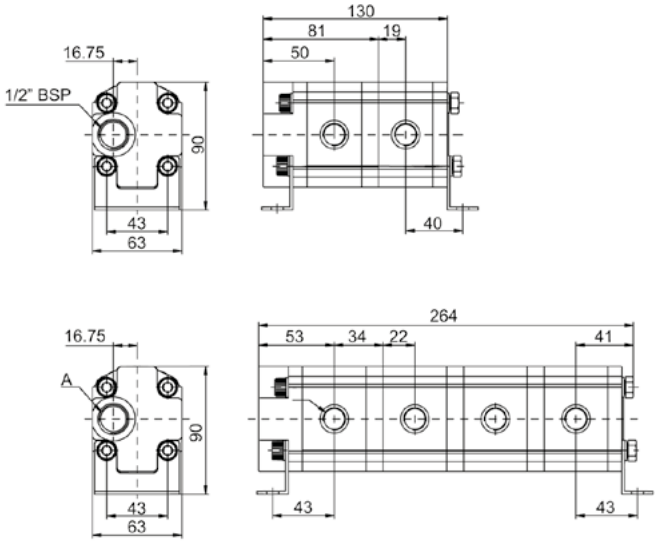

Datos Principales Main Data

Código Part Number		901411	901311
Dimensiones Dimensions	A B	Entrada / In. 1/2" BSP 2 Salidas / 2 Outs. 3/8 BSP	Entrada / In. 1/2" BSP 4 Salidas / 4 Outs. 3/8 BSP
Desplazamiento Displacement (cm3/rev)		2	4
Presión máxima continua Maximum continuos pressure (P1)(bar)		250	250
Presión máxima pico Max. Peak preassure (P2)(bar)		280	280
Velocidad Speed (r.p.m.)	min. (P1)	900	900
	máx. (P1)	2900	2900
Caudal máximo de entrada Max. inlet delivery (Lt/min)	(Lt/min)	35	35

acces.

Kit Accionamiento: Tomas de Fuerza con embrague

Shifting Kit for Hot Shift PTO's

Descripción Description

Kit completo de accionamiento electro hidráulico 12/ 24V. Para tomas de fuerza con embrague incorporado, incluye todo lo necesario para su instalación en el vehículo.

Full electro-hydraulic shifting kit 12/ 24V. Specially designed for Hot Shift PTO's. Includes all necesary parts for its mounting on the vehicle.

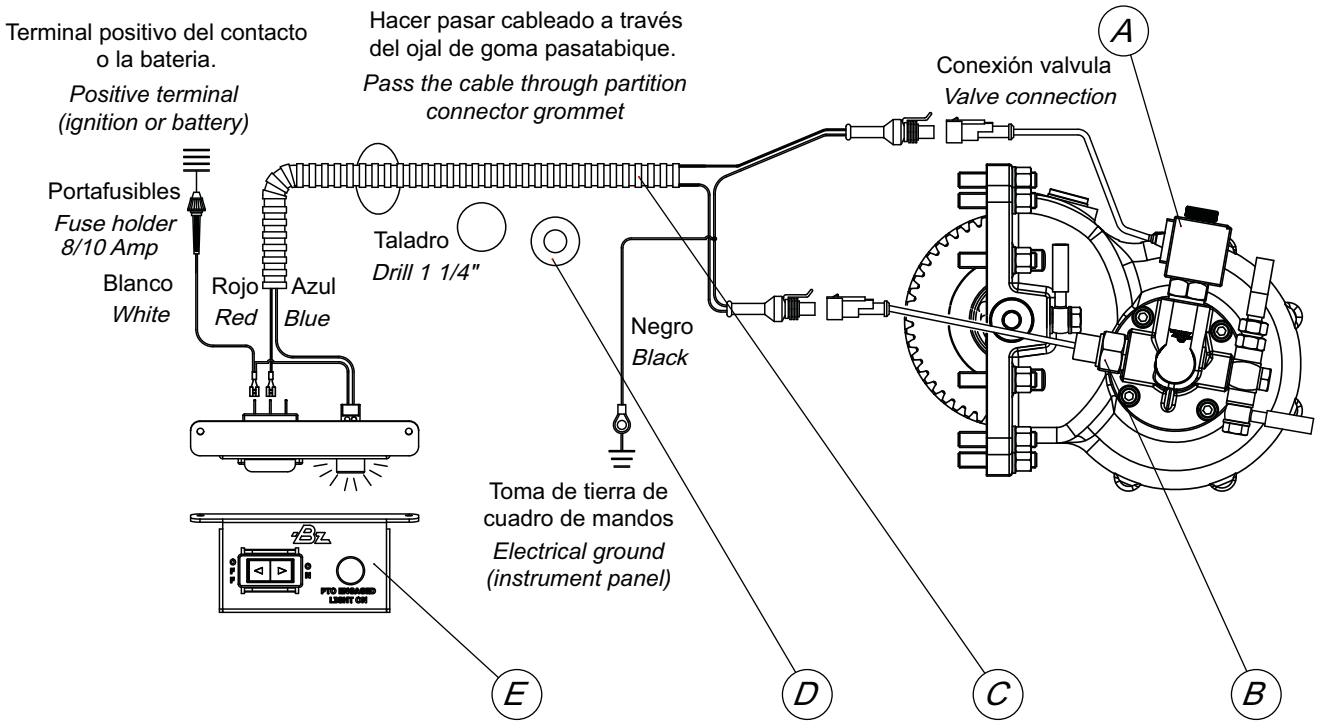

Notas Notes

A	Electrovalvula con conector.	A	Electrovalve with connector.
B	Presostato hidráulico con conector.	B	Hydraulic pressue switch with connector.
C	Kit de cableado eléctrico con conectores.	C	Cable kit with electrical connectors.
D	Ojal de goma pasa-cables.	D	Rubber grommet.
E	Botonera de cabina.	E	Cabin Button control.

Código Part Number

12 V.	9058899
24 V.	9058999

Av. de las Retamas. Parcela:145. 45950. Casarrubios del Monte. Toledo (Spain) Tlf: +34 91 818 82 97
bezares.com | bezares@bezares.com